令和６年度

常磐自動車道

宮田川橋床版取替工事

設 計 図
【宮田川橋（下り線）】

令和 ６ 年　９ 月

東日本高速道路株式会社
関東支社　水戸管理事務所

宮田川橋(下り線) 図面目次

図番	図面名	図番	図面名
1	宮田川橋（下り線）数量総括表	80 ～ 81	宮田川橋（下り線）【P2～P4】場所打ちRC床版構造図 （その1～その2）
2	宮田川橋（下り線）位置図	82 ～ 87	宮田川橋（下り線）【P2～P4】場所打ちRC床版配筋図 （その1～その6）
3 ～ 7	宮田川橋（下り線）橋梁一般図 （その1～その5）	88 ～ 89	宮田川橋（下り線）【P2～P4】場所打ち部壁高欄詳細図 （その1～その2）
8 ～ 9	宮田川橋（下り線）【A1～P2】PC床版線形図 （その1～その2）	90	宮田川橋（下り線）【P2～P4】壁高欄間詰詳細図
10	宮田川橋（下り線）【A1～P2】ﾌﾟﾚｷｬｽﾄPC床版構造図	91 ～ 99	宮田川橋（下り線）【P2～P4】伸縮装置詳細図（参考図） （その1～その9）
11	宮田川橋（下り線）【A1～P2】ﾌﾟﾚｷｬｽﾄPC床版割付図	100	宮田川橋（下り線）【P2～P4】縁石撤去図
12 ～ 14	宮田川橋（下り線）【A1～P2】ﾌﾟﾚｷｬｽﾄPC床版配筋図 （その1～その3）	101	宮田川橋（下り線）【P2～P4】舗装工・床版防水工詳細図
15 ～ 16	宮田川橋（下り線）【A1～P2】ソールスポンジ詳細図 （その1～その2）	102 ～ 103	宮田川橋（下り線）【P4～A2】PC床版線形図 （その1～その2）
17	宮田川橋（下り線）【A1～P2】スタッド詳細図	104	宮田川橋（下り線）【P4～A2】ﾌﾟﾚｷｬｽﾄPC床版構造図
18 ～ 22	宮田川橋（下り線）【A1～P2】接合部配筋図 （その1～その5）	105	宮田川橋（下り線）【P4～A2】ﾌﾟﾚｷｬｽﾄPC床版割付図
23	宮田川橋（下り線）【A1～P2】仮設鋼床版配置図	106 ～ 108	宮田川橋（下り線）【P4～A2】ﾌﾟﾚｷｬｽﾄPC床版配筋図 （その1～その3）
24 ～ 25	宮田川橋（下り線）【A1～P2】仮設鋼床版詳細図 （その1～その2）	109	宮田川橋（下り線）【P4～A2】ソールスポンジ詳細図
26 ～ 28	宮田川橋（下り線）【A1～P2】仮設床版ブラケット工詳細図 （その1～その3）	110	宮田川橋（下り線）【P4～A2】スタッド詳細図
29 ～ 30	宮田川橋（下り線）【A1～P2】場所打ちRC床版構造図 （その1～その2）	111 ～ 113	宮田川橋（下り線）【P4～A2】接合部配筋図 （その1～その3）
31 ～ 36	宮田川橋（下り線）【A1～P2】場所打ちRC床版配筋図 （その1～その6）	114 ～ 118	宮田川橋（下り線）【P4～A2】仮設床版ブラケット工詳細図 （その1～その5）
37 ～ 38	宮田川橋（下り線）【A1～P2】場所打ち部壁高欄詳細図 （その1～その2）	119 ～ 120	宮田川橋（下り線）【P4～A2】場所打ちRC床版構造図 （その1～その2）
39	宮田川橋（下り線）【A1～P2】壁高欄間詰詳細図	121 ～ 126	宮田川橋（下り線）【P4～A2】場所打ちRC床版配筋図 （その1～その6）
40 ～ 41	宮田川橋（下り線）【A1～P2】橋台上壁高欄詳細図 （その1～その2）	127 ～ 128	宮田川橋（下り線）【P4～A2】場所打ち部壁高欄詳細図 （その1～その2）
42 ～ 46	宮田川橋（下り線）【A1～P2】伸縮装置詳細図（参考図） （その1～その5）	129	宮田川橋（下り線）【P4～A2】壁高欄間詰詳細図
47	宮田川橋（下り線）【A1～P2】橋台改良図	130 ～ 131	宮田川橋（下り線）【P4～A2】橋台上壁高欄詳細図 （その1～その2）
48	宮田川橋（下り線）【A1～P2】橋台壁高欄用足場工設置図（参考図）	132 ～ 136	宮田川橋（下り線）【P4～A2】伸縮装置詳細図（参考図） （その1～その5）
49	宮田川橋（下り線）【A1～P2】縁石撤去図	137	宮田川橋（下り線）【P4～A2】橋台改良図
50	宮田川橋（下り線）【A1～P2】舗装工・床版防水工詳細図	138	宮田川橋（下り線）【P4～A2】橋台壁高欄用足場工設置図
51 ～ 52	宮田川橋（下り線）【P2～P4】PC床版線形図 （その1～その2）	139	宮田川橋（下り線）【P4～A2】舗装工・床版防水工詳細図
53 ～ 54	宮田川橋（下り線）【P2～P4】ﾌﾟﾚｷｬｽﾄPC床版構造図 （その1～その2）	140	宮田川橋（下り線）既設床版撤去施工要領図（参考図）
55	宮田川橋（下り線）【P2～P4】ﾌﾟﾚｷｬｽﾄPC床版割付図	141 ～ 144	宮田川橋（下り線）既設床版撤去時切断位置図（参考図） （その1～その4）
56 ～ 58	宮田川橋（下り線）【P2～P4】ﾌﾟﾚｷｬｽﾄPC床版配筋図 （その1～その3）	145 ～ 146	宮田川橋（下り線）照明灯・可変標示板基礎　取壊し・新設図（参考図） （その1～その2）
59 ～ 60	宮田川橋（下り線）【P2～P4】ソールスポンジ詳細図 （その1～その2）	147 ～ 149	宮田川橋（下り線）施工計画図（参考図） （その1～その3）
61	宮田川橋（下り線）【P2～P4】スタッド詳細図	150 ～ 151	宮田川橋（下り線）足場工詳細図（参考図） （その1～その2）
62 ～ 74	宮田川橋（下り線）【P2～P4】接合部配筋図 （その1～その13）	152 ～ 153	宮田川橋（下り線）交通規制計画図 （その1～その2）
75	宮田川橋（下り線）【P2～P4】仮設縦桁詳細図	154	宮田川橋（下り線）交通保安要員配置図
76	宮田川橋（下り線）【P2～P4】仮設鋼床版配置図	155 ～ 158	宮田川橋（下り線）車線シフト平面図（参考図） （その1～その4）
77 ～ 79	宮田川橋（下り線）【P2～P4】仮設鋼床版詳細図 （その1～その3）	159 ～ 165	宮田川橋(下り線) 通信ケーブル(参考図) （その1～その7）

宮田川橋（下り線）数量総括表

項目番号					8-(1)			8-(2)		8-(3)					9-(2)	11-(2)		
道路名	IC間	橋梁名	上下区分	径間	コンクリート			型わく		鉄筋					PC鋼材引張	伸縮装置		
					A1-4	P6-5		A１	A２	A１（E）	A２（E）	A３（E）	B１（E）	B２（E）	PC鋼より線 (1S21.8)S	A１	A２	A３
					（A）	（A）	（B）											
					m3	m3	m3	m2	m2	t	t	t	t	t	kg	kg	kg	kg
常磐自動車道	日立中央IC～日立北IC	宮田川橋	下り線	A1-P2	23.4	30.5	13.8	132.4	162.1	2.356	1.332	2.004	5.112	1.984	1638	7164		
常磐自動車道	日立中央IC～日立北IC	宮田川橋	下り線	P2-P4	32.5	69.8	13.0	216.9	341.8	2.946	3.485	1.908	11.985	1.882	3895		14236	
常磐自動車道	日立中央IC～日立北IC	宮田川橋	下り線	P4-A2	12.9	16.2	9.4	87.6	105.9	1.754	0.660	1.296	2.820	1.355	886			7142
計					68.8	116.5	36.2	436.9	609.8	7.056	5.477	5.208	19.917	5.221	6419	7164	14236	7142

項目番号					13-(9)	13-(14)	13-(16)	17-(31)	18-(17)				19-(1)					19-(2)
道路名	IC間	橋梁名	上下区分	径間	オーバーレイ工	レベリング工	床版防水工	はく落防止対策工	構造物等取壊し工				交通規制工					交通保安要員
					B１	A	床版防水工　A	A	コンクリート構造物取壊し				車線規制					交通監視員
					（ｔ＝４ｃｍ）				(TypeA)	(TypeB)	(TypeC)	(TypeD)	Ⅳ×1×0（A）	Ⅳ×1×0（設置）	Ⅳ×1×0（昼夜）	Ⅳ×1×1（昼夜）	Ⅳ×1×0（撤去）	A
					m2	t	m2	m2	m3	m3	m3	m3	回	回	回	回	回	人・日
常磐自動車道	日立中央IC～日立北IC	宮田川橋	下り線	A1-P2	806.2	73.9	823.3	－	1.3	4.1	3.4	0.633	56	13	231	13	13	716
常磐自動車道	日立中央IC～日立北IC	宮田川橋	下り線	P2-P4	1835.4	168.4	1891.5	201.4	6.1	－	－	－						
常磐自動車道	日立中央IC～日立北IC	宮田川橋	下り線	P4-A2	444.2	40.8	453.7	－	－	3.8	3.3	0.631						
計					3085.8	283.1	3168.5	201.4	7.4	7.9	6.7	1.264	56	13	231	13	13	716

項目番号					特-(1)				特-(2)				特-(3)			特-(4)	特-(5)	特-(6)	
道路名	IC間	橋梁名	上下区分	径間	プレキャストＰＣ床版製作工				プレキャストＰＣ床版架設工				既設床版撤去工			路面切削工	床版排水処理工	仮設桁工	
					プレキャストＰＣ床版の製作				プレキャストＰＣ床版の架設				A	B	C	A	A	仮設床版ブラケット工	仮設縦桁工
					A	B	C	D	A１	A２	B１	B２							
					枚	枚	枚	枚	枚	枚	枚	枚	m2	m2	m2	m3	箇所	kg	kg
常磐自動車道	日立中央IC～日立北IC	宮田川橋	下り線	A1-P2	35	35			35	35			872.2	－	－	69.9	1	4793	－
常磐自動車道	日立中央IC～日立北IC	宮田川橋	下り線	P2-P4	33	33	51	51			84	84	－	1985.5	－	159.0	1	－	20637
常磐自動車道	日立中央IC～日立北IC	宮田川橋	下り線	P4-A2	19	19			19	19			－	－	480.5	38.5	1	2626	－
計					87	87	51	51	54	54	84	84	872.2	1985.5	480.5	267.4	3	7419	20637

項目番号					特-(7)													
道路名	IC間	橋梁名	上下区分	径間	仮設鋼床版工													
					仮設鋼床版													
					A１	A２	B１	B２	C１	C２	D１	D２	E１	E２	F１	F２	G１	G２
					kg	kg	kg	kg	kg	kg	kg	kg	kg	kg	kg	kg	kg	kg
常磐自動車道	日立中央IC～日立北IC	宮田川橋	下り線	A1-P2	－	－	－	－	－	－	－	－	－	－	－	－	2936	2702
常磐自動車道	日立中央IC～日立北IC	宮田川橋	下り線	P2-P4	3008	2767	3008	2768	3011	2771	3013	2773	3010	2768	3009	2769	－	－
常磐自動車道	日立中央IC～日立北IC	宮田川橋	下り線	P4-A2	－	－	－	－	－	－	－	－	－	－	－	－	－	－
計					3008	2767	3008	2768	3011	2771	3013	2773	3010	2768	3009	2769	2936	2702

項目番号					特-(8)		特-(10)
道路名	IC間	橋梁名	上下区分	径間	あと施工アンカー定着工		詳細設計
					A（φ23）	A（φ26）	床版詳細設計 A
					m	m	式
常磐自動車道	日立中央IC～日立北IC	宮田川橋	下り線	A1-P2	47.4	27.0	
常磐自動車道	日立中央IC～日立北IC	宮田川橋	下り線	P2-P4	－	－	1
常磐自動車道	日立中央IC～日立北IC	宮田川橋	下り線	P4-A2	44.3	27.0	
計					91.7	54.0	1

常磐自動車道 宮田川橋床版取替工事			
図面の種類	宮田川橋（下り線） 数量総括表		
縮　尺	―	図面番号	1 / 165
設計会社名	――――――		
施工会社名			
事務所名	東日本高速道路株式会社 関東支社 水 戸 管 理 事 務 所		

宮田川橋（下り線） 位置図　S=1:100000

日立南太田IC　（KP105.3）

高萩IC　（KP135.2）

常磐自動車道 宮田川橋床版取替工事			
図面の種類	宮田川橋（下り線） 位 置 図		
縮　尺	1/100000	図面番号	2 / 164
設計会社名	株式会社ネクスコ東日本エンジニアリング		
施工会社名			
事務所名	東日本高速道路株式会社 関東支社 水 戸 管 理 事 務 所		

宮田川橋(下り線) 橋梁一般図(その1)

側 面 図 S=1:750

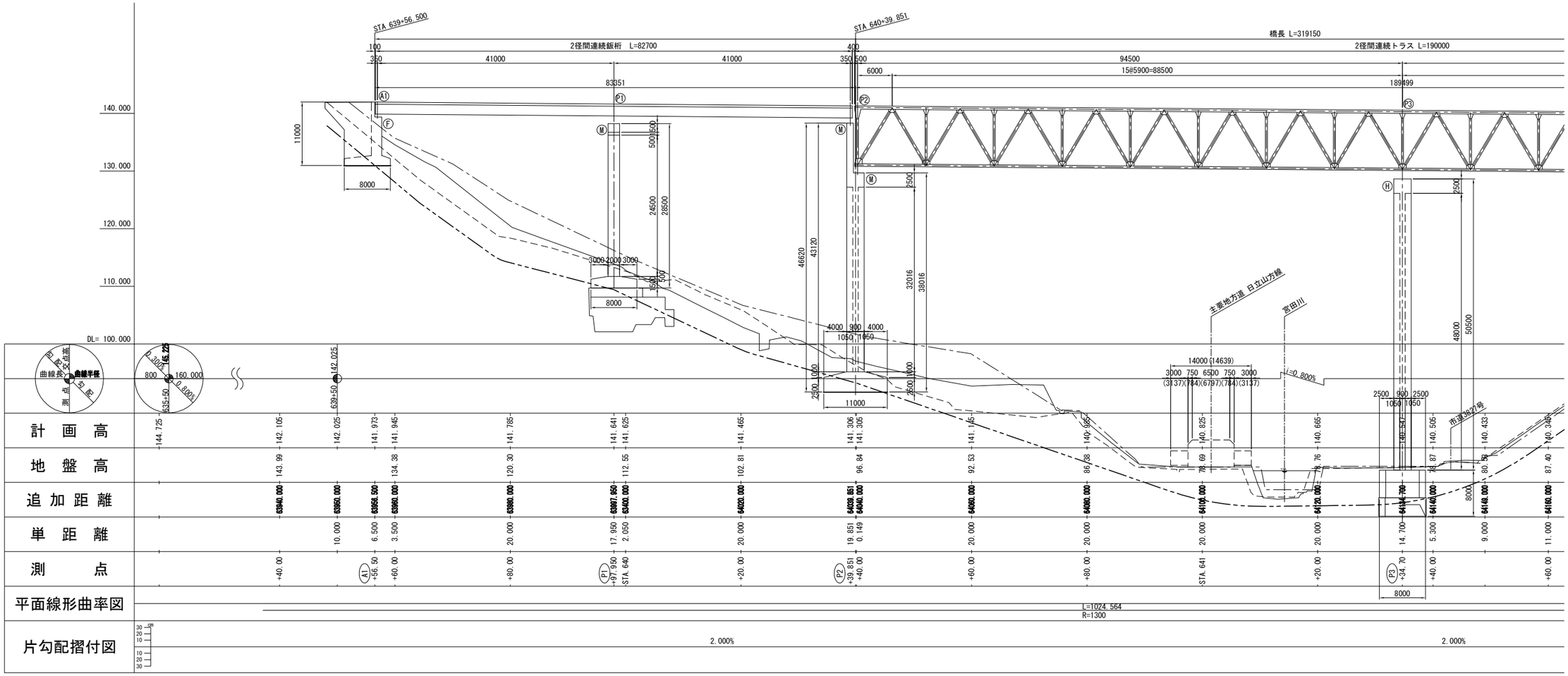

平 面 図 S=1:750

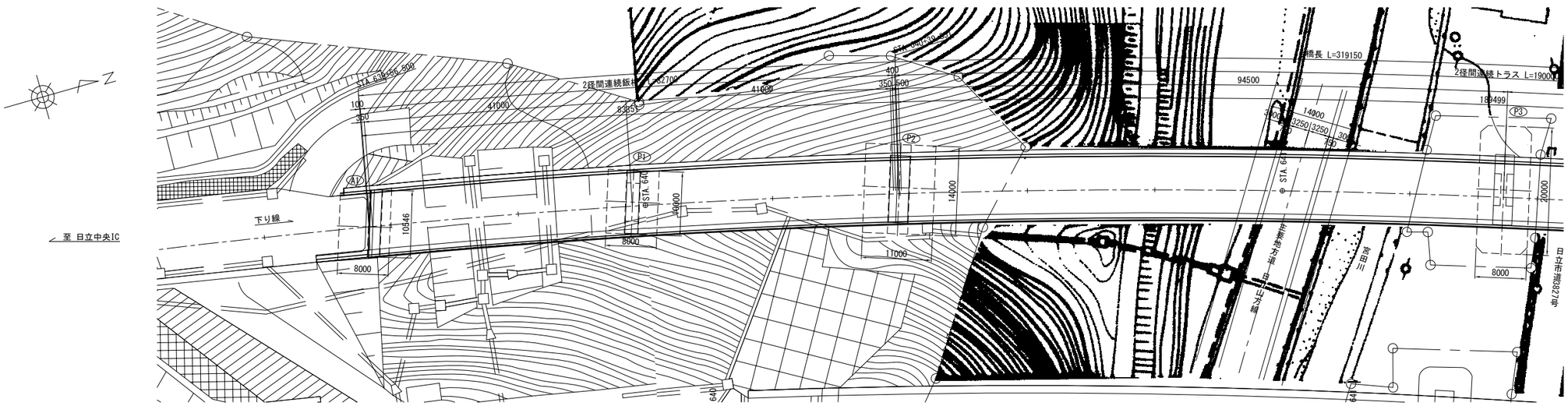

常磐自動車道 宮田川橋床版取替工事			
図面の種類	宮田川橋(下り線) 橋梁一般図(その1)		
縮 尺	1:750	図面番号	3 / 165
設計会社名	株式会社ネクスコ東日本エンジニアリング		
施工会社名			
事務所名	東日本高速道路株式会社 関東支社 水 戸 管 理 事 務 所		

宮田川橋(下り線) 橋梁一般図(その2)

側 面 図 S=1:750

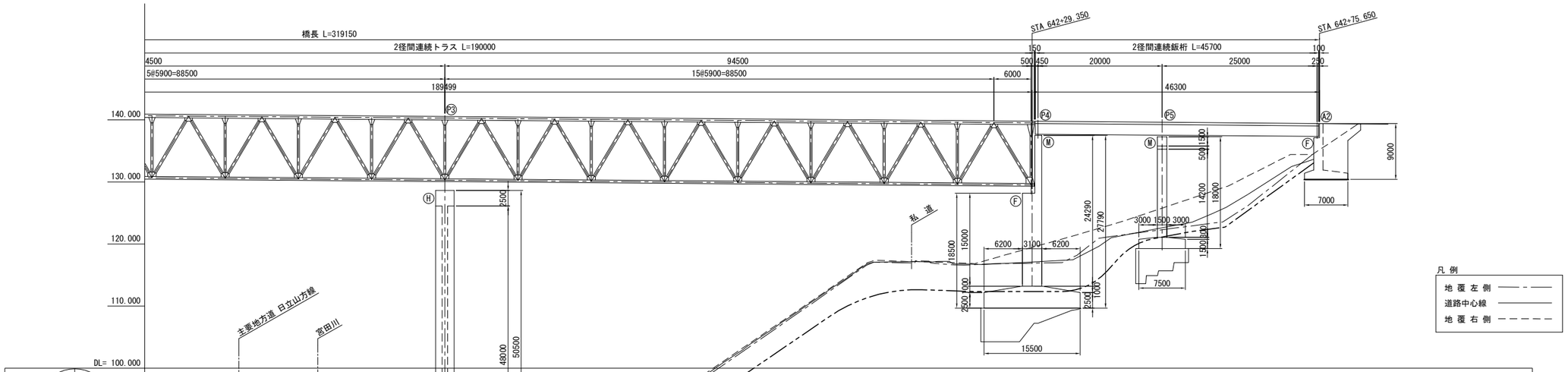

曲線長 / 曲線半径 / 円曲線区間 / 測点 / 勾配	14000 (14639); 3000 750 6500 750 3000; (3137)(784)(6797)(784)(3137); i=0.800%; 2500 900 2500; 1050 1050; 市道3837号
計画高	140.825 140.665 140.547 140.505 140.433 140.340 140.185 140.025 139.993 139.865 139.790 139.705 139.623 139.545 139.420 139.385 139.225
地盤高	78.69 78.76 78.87 80.50 87.40 101.10 114.90 117.05 116.61 119.55 125.44 135.11 149.02
追加距離	64100.000 64120.000 64134.700 64140.000 64140.000 64160.000 64180.000 64200.000 64204.000 64220.000 64229.350 64240.000 64250.300 64260.000 64275.650 64280.000 64300.000
単距離	20.000 20.000 14.700 5.300 9.000 11.000 20.000 20.000 4.000 16.000 9.350 10.650 10.300 9.700 15.650 4.350 2.0000
測点	STA.641 +20.00 P3 +34.70 +40.00 +60.00 +80.00 STA.642 +20.00 P4 +29.35 +40.00 P5 +50.30 +60.00 A2 +75.65 +80.00 STA.643
平面線形曲率図	8000; L=1024.564 R=1300
片勾配摺付図	2.000%

平 面 図 S=1:750

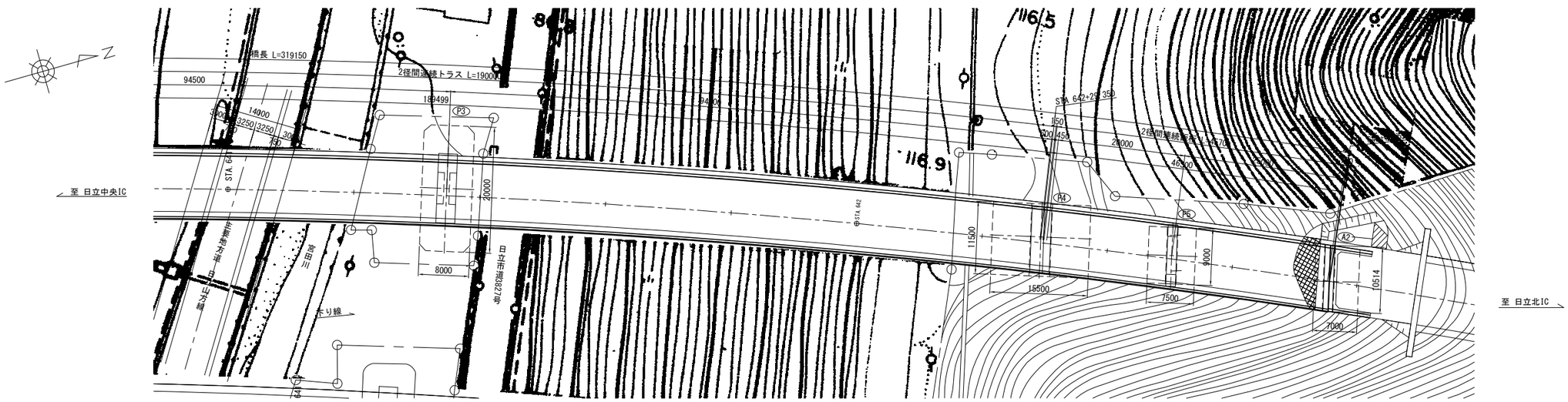

常磐自動車道 宮田川橋床版取替工事			
図面の種類	宮田川橋(下り線) 橋梁一般図(その2)		
縮 尺	1:750	図面番号	4 / 165
設計会社名	株式会社ネクスコ東日本エンジニアリング		
施工会社名			
事務所名	東日本高速道路株式会社 関東支社 水 戸 管 理 事 務 所		

宮田川橋(下り線) 橋梁一般図(その3)

上部工標準断面図 S=1:200

【当初設計】
A1～P2

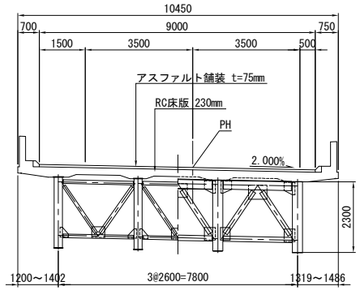

【当初設計】
P2～P4

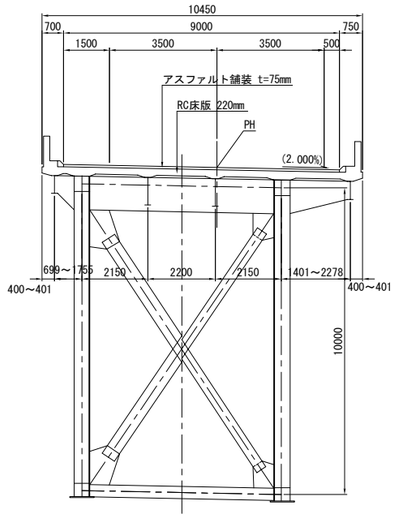

【当初設計】
P4～A2

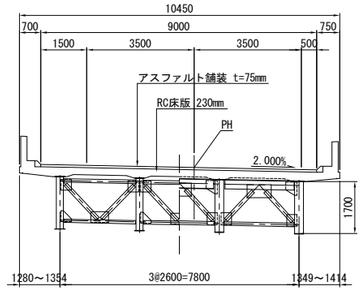

設 計 条 件（当初設計）

橋　　長	319.150m
道 路 規 格	1種 3級 A
荷　　重	TL-20 , TT-43
型　　式	2径間連続鈑桁 + 2径間連続トラス + 2径間連続鈑桁
支　　間	2@41.000m + 2@94.500m + (20.000m + 25.000m)
有 効 幅 員	9.000m 下部方向 STA641+32.000 法線方向に全て平行
横 断 勾 配	2.0%直線片勾配
縦 断 勾 配	0.8%直線
地 震 係 数	水平震度 KH=0.18 鉛直震度KV=±0
床版コンクリート	圧縮強度 σck=240kg/cm2
床 版 鉄 筋	材質 SD 30 許容引張応力σsa=1400kg/cm2
適 用 示 方 書	昭和 55 年 2 月 道路橋示方書 同解説
使 用 材 質	SS41,SM41,SM50Y

設 計 条 件（床版取替時）

橋　　長	319.150m
道 路 規 格	1種 3級 A
荷　　重	B活荷重
型　　式	2径間連続鈑桁 + 2径間連続トラス + 2径間連続鈑桁
支　　間	2@41.000m + 2@94.500m + (20.000m + 25.000m)
有 効 幅 員	9.660m 下部方向 STA641+32.000 法線方向に全て平行
横 断 勾 配	2.0%直線片勾配
縦 断 勾 配	0.8%直線
地 震 係 数	水平震度 KH= 鉛直震度KV=
床版コンクリート	圧縮強度 σck=50N/mm2
床 版 鉄 筋	材質 SD 345 許容引張応力σsa=140N/mm2
適 用 示 方 書	平成 24 年 3 月 道路橋示方書 同解説

【床版取替時】
A1～P2

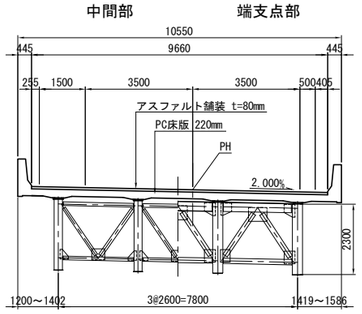

【床版取替時】
P2～P4

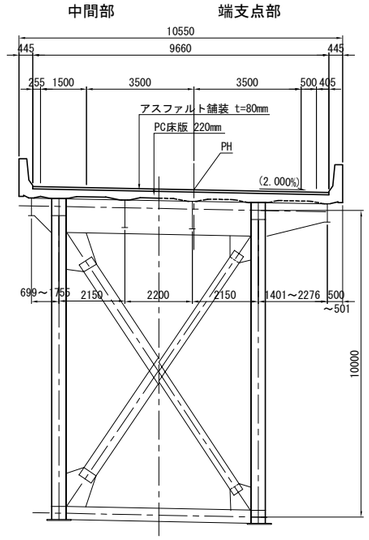

【床版取替時】
P4～A2

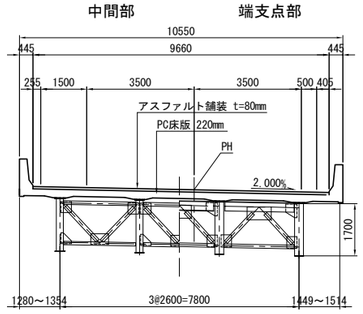

交差条件 S=1:250

主要地方道 日立山方線

計 画

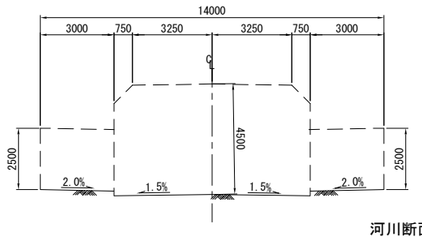

現 況

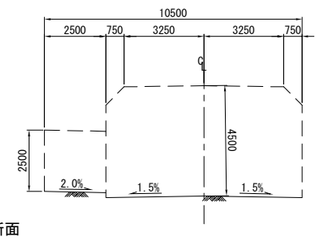

河川断面
二級河川 宮田川

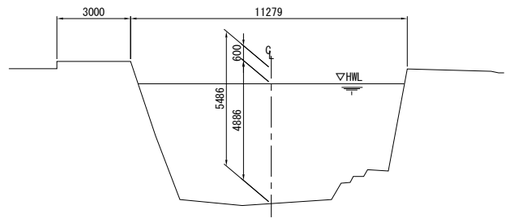

常磐自動車道 宮田川橋床版取替工事			
図面の種類	宮田川橋(下り線) 橋梁一般図(その3)		
縮　尺	図 示	図面番号	5 / 165
設計会社名	株式会社ネクスコ東日本エンジニアリング		
施工会社名			
事務所名	東日本高速道路株式会社 関東支社 水 戸 管 理 事 務 所		

宮田川橋(下り線) 橋梁一般図(その4)

下部工断面図 S=1:200

A1橋台

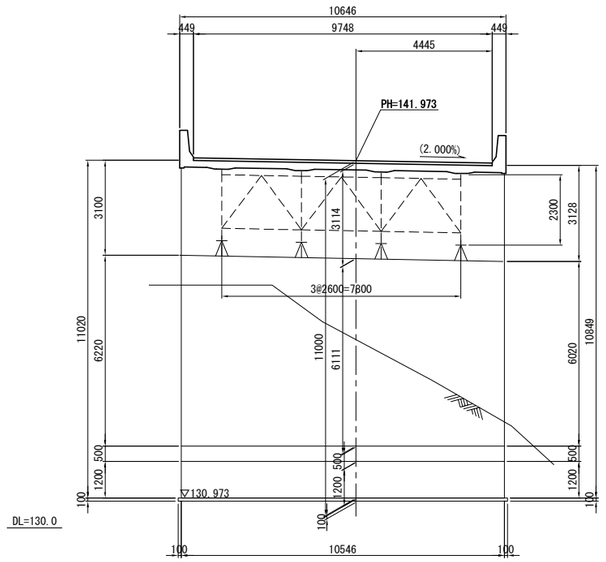

P1橋脚

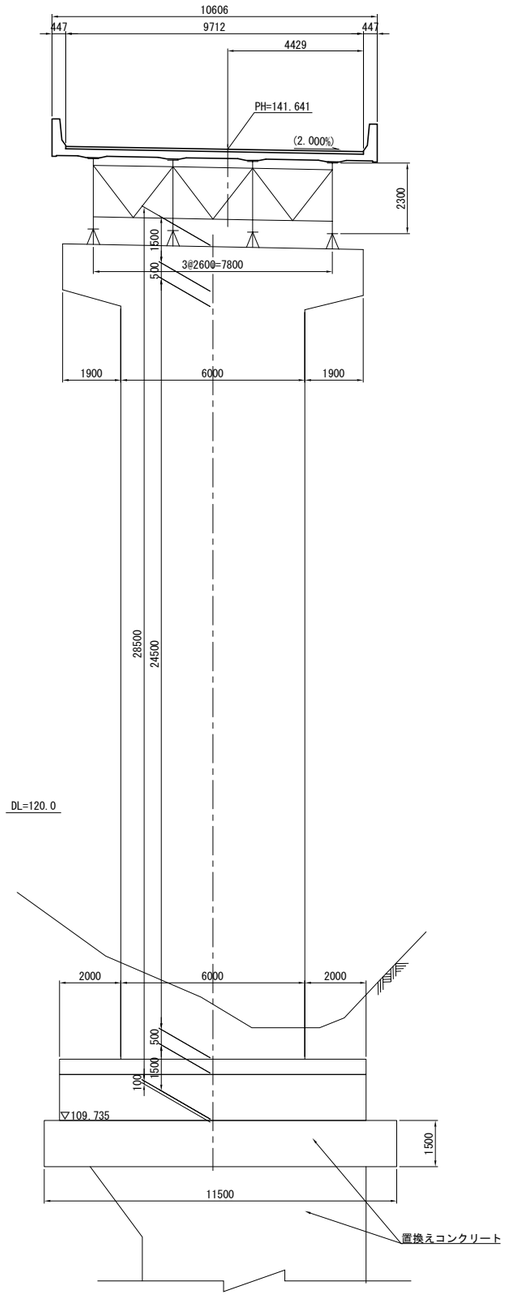

P2橋脚

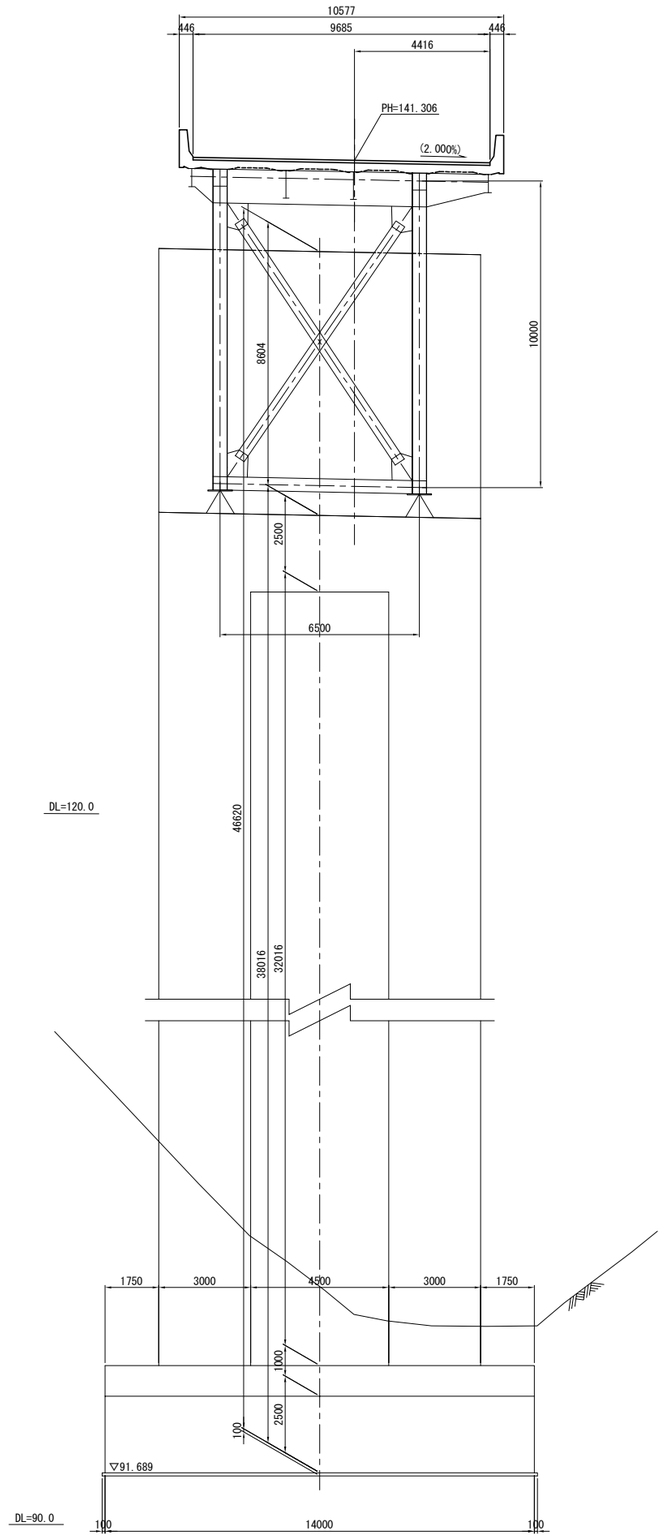

常磐自動車道 宮田川橋床版取替工事			
図面の種類	宮田川橋(下り線) 橋梁一般図(その4)		
縮　尺	1:200	図面番号	6 / 165
設計会社名	株式会社ネクスコ東日本エンジニアリング		
施工会社名			
事務所名	東日本高速道路株式会社 関東支社 水 戸 管 理 事 務 所		

宮田川橋(下り線) 橋梁一般図(その5)

下部工断面図 S=1:200

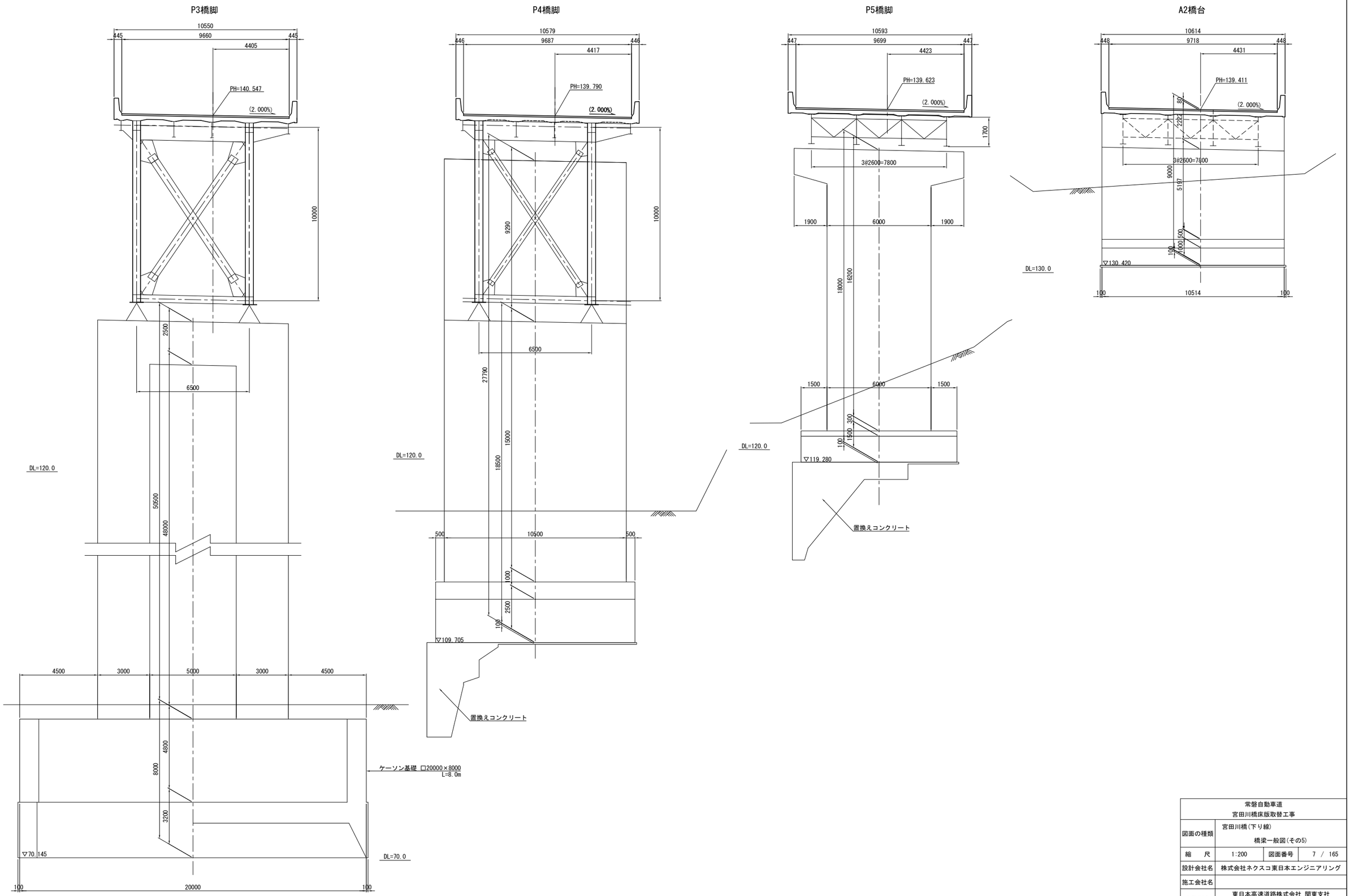

常磐自動車道 宮田川橋床版取替工事			
図面の種類	宮田川橋(下り線) 橋梁一般図(その5)		
縮　尺	1:200	図面番号	7 / 165
設計会社名	株式会社ネクスコ東日本エンジニアリング		
施工会社名			
事務所名	東日本高速道路株式会社 関東支社 水 戸 管 理 事 務 所		

宮田川橋(下り線) A1～P2間PC床版線形図(その1) S=1:500

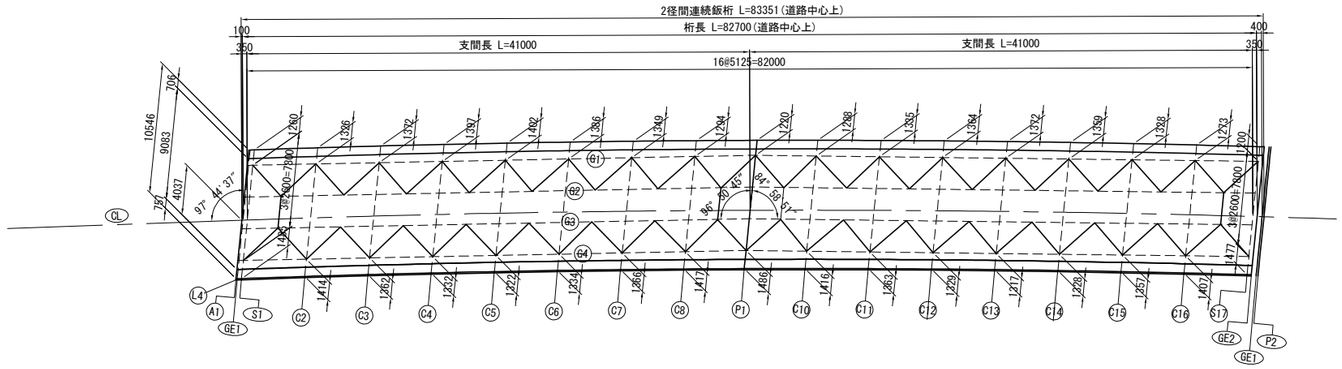

Zは路面計画高を示す。

A1～P2 座　標

		A1	GE1	S1	C2	C3	C4	C5	C6	C7	C8	P1	C10	C11	C12	C13	C14	C15	C16	S17	GE2	P2
L1	X	0.0713	0.1706	0.5180	5.6393	10.7604	15.8812	21.0017	26.1220	31.2421	36.3619	41.2831	46.2186	51.3547	56.4905	61.6260	66.7613	71.8964	77.0311	82.1657	82.5151	83.0651
	Y	5.7518	5.7640	5.8065	6.4232	7.0193	7.5950	8.1501	8.6848	9.1991	9.6930	10.1485	10.5865	11.0223	11.4377	11.8326	12.2072	12.5613	12.8952	13.2087	13.2293	13.2615
	Z	141.9918	141.9910	141.9882	141.9472	141.9061	141.8650	141.8240	141.7830	141.7420	141.7011	141.6617	141.6222	141.5812	141.5401	141.4991	141.4581	141.4171	141.3761	141.3351	141.3324	141.3280
H1	X	0.0682	0.1675	0.5148	5.6362	10.7572	15.8781	20.9986	26.1189	31.2390	36.3588	41.2800	46.2155	51.3516	56.4874	61.6229	66.7582	71.8933	77.0280	82.1626	82.5120	83.0620
	Y	5.4995	5.5117	5.5543	6.1711	6.7674	7.3431	7.8984	8.4332	8.9476	9.4416	9.8972	10.3353	10.7712	11.1867	11.5817	11.9563	12.3106	12.6445	12.9581	12.9787	13.0109
	Z	142.1921	142.1913	142.1885	142.1474	142.1063	142.0653	142.0243	141.9832	141.9423	141.9013	141.8619	141.8224	141.7814	141.7403	141.6993	141.6583	141.6173	141.5763	141.5353	141.5325	141.5281
H2	X	0.0651	0.1643	0.5117	5.6330	10.7541	15.8749	20.9955	26.1158	31.2359	36.3557	41.2769	46.2124	51.3485	56.4843	61.6196	66.7551	71.8901	77.0249	82.1595	82.5089	83.0589
	Y	5.2473	5.2594	5.3020	5.9190	6.5154	7.0912	7.6466	8.1816	8.6961	9.1902	9.6459	10.0841	10.5201	10.9356	11.3307	11.7055	12.0598	12.3938	12.7075	12.7281	12.7603
	Z	142.1874	142.1866	142.1838	142.1427	142.1016	142.0605	142.0195	141.9785	141.9375	141.8965	141.8571	141.8176	141.7766	141.7355	141.6945	141.6534	141.6124	141.5714	141.5304	141.5276	141.5232
L2	X	0.0626	0.1618	0.5092	5.6305	10.7516	15.8724	20.9930	26.1133	31.2334	36.3532	41.2744	46.2099	51.3460	56.4818	61.6173	66.7526	71.8877	77.0224	82.1570	82.5064	83.0564
	Y	5.0454	5.0576	5.1002	5.7173	6.3138	6.8898	7.4452	7.9603	8.4949	8.9890	9.4449	9.8832	10.3192	10.7348	11.1300	11.5048	11.8592	12.1932	12.5070	12.5276	12.5598
	Z	142.0676	142.0668	142.0640	142.0229	141.9818	141.9407	141.8997	141.8587	141.8176	141.7767	141.7373	141.6978	141.6567	141.6156	141.5746	141.5336	141.4925	141.4515	141.4105	141.4077	141.4034
G1	X	0.0558	0.1550	0.5023	5.6228	10.7433	15.8638	20.9843	26.1049	31.2254	36.3459	41.2680	46.2027	51.3381	56.4736	61.6090	66.7445	71.8799	77.0154	62.1508	82.5003	83.0504
	Y	4.4986	4.5093	4.5466	5.0970	5.6475	6.1979	6.7483	7.2967	7.8491	8.3995	8.9286	9.3004	9.6873	10.0742	10.4611	10.8481	11.2335	11.6219	12.0088	12.0351	12.0766
	Z	142.0573	142.0565	142.0536	142.0112	141.9692	141.9277	141.8865	141.8457	141.8054	141.7654	141.7274	141.6866	141.6446	141.6030	141.5617	141.5209	141.4805	141.4405	141.4009	141.3982	141.3940
	H	0.0950	0.0950	0.0950	0.0950	0.0950	3.0950	0.0950	0.0950	0.0950	0.0950	0.0950	0.0950	0.0950	0.0950	0.0950	0.0950	0.0950	0.0950	0.0950	0.0950	0.0958
	ZW	141.6573	141.6565	141.6536	141.6112	141.5692	141.5277	141.4865	141.4457	141.4054	141.3654	141.3274	141.2866	141.2446	141.2030	141.1617	141.1209	141.0805	141.0405	141.0009	140.9982	140.9940
	L	0.0000	1.2548	1.2600	1.3263	1.3720	1.3972	1.4019	1.3862	1.3501	1.2935	1.2200	1.2862	1.3351	1.3635	1.3716	1.3592	1.3265	1.2734	1.2000	1.1943	0.0000
G2	X	0.0236	0.1228	0.4701	5.5906	10.7111	15.8316	20.9521	26.0726	31.1931	36.3136	41.2357	46.1704	51.3059	56.4413	61.5768	66.7122	71.8477	76.9831	82.1186	82.4680	83.0182
	Y	1.8988	1.9095	1.9468	2.4972	3.0477	3.5981	4.1485	4.6989	5.2493	5.7997	6.3288	6.7006	7.0875	7.4744	7.8613	8.2483	8.6352	9.0221	9.4090	9.4353	9.4768
	Z	142.0086	142.0078	142.0049	141.9624	141.9203	141.8786	141.8373	141.7965	141.7560	141.7159	141.6778	141.6370	141.5948	141.5531	141.5117	141.4708	141.4303	141.3902	141.3505	141.3478	141.3436
	H	0.0950	0.0950	0.0950	0.0950	0.0950	0.0950	0.0950	0.0950	0.0950	0.0950	0.0950	0.0950	0.0950	0.0950	0.0950	0.0950	0.0950	0.0950	0.0950	0.0950	0.0950
	ZW	141.6086	141.6078	141.6049	141.5624	141.5203	141.4786	141.4373	141.3965	141.3560	141.3159	141.2778	141.2370	141.1948	141.1531	141.1117	141.0708	141.0303	140.9902	140.9505	140.9478	140.9436
CL	X	0.0000	0.0992	0.4466	5.5680	10.6891	15.8099	20.9305	26.0509	31.1710	36.2908	41.2121	46.1476	51.2837	56.4195	61.5551	66.6904	71.8254	76.9602	82.0948	82.4442	82.9942
	Y	0.0000	0.0122	0.0550	0.6747	1.2738	1.8523	2.4102	2.9475	3.4644	3.9607	4.4186	4.8588	5.2968	5.7143	6.1112	6.4877	6.8437	7.1793	7.4945	7.5152	7.5476
	Z	141.9730	141.9722	141.9694	141.9281	141.8869	141.8457	141.8044	141.7633	141.7221	141.6809	141.6414	141.6018	141.5605	141.5193	141.4781	141.4369	141.3957	141.3546	141.3134	141.3106	141.3062
G3	X	-0.0087	0.0905	0.4378	5.5583	10.6788	15.7993	20.9199	26.0404	31.1609	36.2814	41.2035	46.1382	51.2736	56.4091	61.5445	66.6800	71.8154	76.9509	82.0863	82.4358	82.9859
	Y	-0.7010	-0.6903	-0.6530	-0.1026	0.4479	0.9983	1.5487	2.0991	2.6495	3.1999	3.7290	4.1008	4.4877	4.8746	5.2615	5.6485	6.0354	6.4223	6.8092	6.8355	6.8770
	Z	141.9599	141.9590	141.9561	141.9135	141.8713	141.8295	141.7882	141.7472	141.7066	141.6665	141.6283	141.5873	141.5450	141.5032	141.4618	141.4207	141.3801	141.3399	141.3001	141.2974	141.2932
	H	0.0950	0.0950	0.0950	0.0950	0.0950	0.0950	0.0950	0.0950	0.0950	0.0950	0.0950	0.0950	0.0950	0.0950	0.0950	0.0950	0.0950	0.0950	0.0950	0.0950	0.0950
	ZW	141.5599	141.5590	141.5561	141.5135	141.4713	141.4295	141.3882	141.3472	141.3066	141.2665	141.2283	141.1873	141.1450	141.1032	141.0618	141.0207	140.9801	140.9399	140.9001	140.8974	140.8932
G4	X	-0.0409	0.0583	0.4056	5.5261	10.6466	15.7671	20.8876	26.0081	31.1286	36.2491	41.1712	46.1059	51.2414	56.3768	61.5123	66.6477	71.7832	76.9186	82.0541	82.4035	82.9537
	Y	-3.3008	-3.2901	-3.2528	-2.7024	-2.1519	-1.6015	-1.0511	-0.5007	0.0497	0.6001	1.1292	1.5010	1.8879	2.2748	2.6617	3.0487	3.4356	3.8225	4.2094	4.2357	4.2772
	Z	141.9112	141.9103	141.9074	141.8647	141.8224	141.7805	141.7390	141.6979	141.6572	141.6170	141.5787	141.5376	141.4953	141.4533	141.4118	141.3707	141.3299	141.2896	141.2498	141.2471	141.2428
	H	0.0950	0.0950	0.0950	0.0950	0.0950	0.0950	0.0950	0.0950	0.0950	0.0950	0.0950	0.0950	0.0950	0.0950	0.0950	0.0950	0.0950	0.0950	0.0950	0.0950	0.0950
	ZW	141.5112	141.5103	141.5074	141.4647	141.4224	141.3805	141.3390	141.2979	191.2572	141.2170	141.1787	141.1376	141.0953	141.0533	141.0118	140.9707	140.9299	140.8896	140.8498	140.8471	140.8428
	L	0.0000	1.4912	1.4856	1.4138	1.3626	1.3322	1.3224	1.3332	1.3646	1.4166	1.4859	1.4156	1.3627	1.3303	1.3186	1.3274	1.3567	1.4066	1.4769	1.4825	0.0000
L3	X	-0.0501	0.0492	0.3966	5.5179	10.6391	15.7599	20.8806	26.0009	31.1210	36.2409	41.1622	46.0977	51.2338	56.3697	61.5053	66.6406	71.7757	76.9105	82.0451	82.3944	82.9445
	Y	-4.0366	-4.0242	-3.9814	-3.3595	-2.7584	-2.1779	-1.6181	-1.0788	-0.5602	-0.0621	0.3974	0.8392	1.2787	1.6977	2.0961	2.4740	2.8313	3.1681	3.4845	3.5052	3.5378
	Z	141.8974	141.8966	141.8938	141.8524	141.8110	141.7696	141.7283	141.6870	141.6457	141.6044	141.5647	141.5250	141.4836	141.4422	141.4009	141.3596	141.3183	141.2770	141.2357	141.2329	141.2285
H3	X	-0.0526	0.0467	0.3941	5.5154	10.6366	15.7574	20.8781	25.9984	31.1185	36.2384	41.1597	46.0952	51.2313	56.3672	61.5028	66.6381	71.7732	76.9080	82.0426	82.3920	82.9420
	Y	-4.2385	-4.2262	-4.1832	-3.5613	-2.9600	-2.3794	-1.8195	-1.2801	-0.7614	-0.2632	0.1963	0.6382	1.0778	1.4969	1.8953	2.2733	2.6307	2.9676	3.2840	3.3047	3.3373
	Z	142.0176	142.0168	142.0140	141.9726	141.9312	141.8898	141.8485	141.8072	141.7658	141.7246	141.6849	141.6451	141.6037	141.5624	141.5211	141.4797	141.4384	141.3971	141.3558	141.3530	141.3486
H4	X	-0.0563	0.0429	0.3903	5.5117	10.6328	15.7537	20.8743	25.9947	31.1148	36.2347	41.1559	46.0915	51.2276	56.3634	61.4990	66.6344	71.7694	76.9043	82.0388	82.3882	82.9383
	Y	-4.5412	-4.5289	-4.4860	-3.8638	-3.2624	-2.6817	2.1216	-1.5821	-1.0632	-0.5649	-0.1053	0.3367	0.7765	1.1956	1.5942	1.9722	2.3297	2.6667	2.9832	3.0040	3.0365
	Z	142.0239	142.0231	142.0203	141.9789	141.9375	141.8961	141.8548	141.8124	141.7721	141.7308	141.6911	141.6514	141.6100	141.5686	141.5273	141.4859	141.4446	141.4033	141.3620	141.3592	141.3548
L4	X	-0.0595	0.0398	0.3872	5.5086	10.6297	15.7506	20.8712	25.9916	31.1117	36.2315	41.1528	46.0884	51.2245	56.3603	61.4959	66.6313	71.7663	76.9012	82.0357	82.3851	82.9352
	Y	-4.7935	-4.7812	-4.7383	-4.1160	-3.5145	-2.9336	-2.3734	-1.8338	-1.3148	-0.8164	-0.3566	0.0855	0.5253	0.9446	1.3433	1.7214	2.0789	2.4160	2.7326	2.7534	2.7859
	Z	141.8232	141.8224	141.8196	141.7781	141.7367	141.6954	141.6540	141.6127	141.5713	141.5300	141.4904	141.4506	141.4092	141.3678	141.3264	141.2851	141.2438	141.2024	141.1611	141.1583	141.1539
L4'	X	-0.0607	0.0385	0.3859	5.5073	10.6284	15.7493	20.87	25.9903	31.1104	36.2303	41.1516	46.0871	51.2232	56.3591	61.4947	66.63	71.7651	76.8999	82.0345	82.3839	82.9339
	Y	-4.8944	-4.8821	-4.8392	-4.2169	-3.6153	-3.0343	-2.4741	-1.9344	-1.4154	-0.9169	-0.4571	-0.015	0.4249	0.8442	1.2429	1.621	1.9786	2.3157	2.6323	2.6531	2.6857
	Z	141.8233	141.8225	141.8197	141.7783	141.7368	141.6955	141.6541	141.6128	141.5714	141.5301	141.4904	141.4506	141.4093	141.3679	141.3265	141.2852	141.2438	141.2025	141.1612	141.1584	141.154

配 置 図

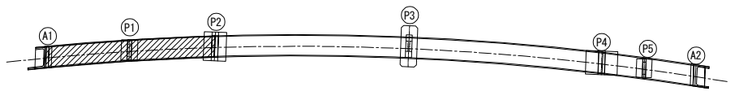

注記）1. 本図は、既設橋梁の完成図を基にした図面である。
2. 本図の座標は任意座標系による値である。

常磐自動車道 宮田川橋床版取替工事			
図面の種類	宮田川橋(下り線) A1～P2間PC床版線形図(その1)		
縮　尺	1:500	図面番号	8 / 165
設計会社名	株式会社ネクスコ東日本エンジニアリング		
施工会社名			
事務所名	東日本高速道路株式会社 関東支社 水 戸 管 理 事 務 所		

宮田川橋(下り線) A1～P2間PC床版線形図(その2) S=1:500

平面線形

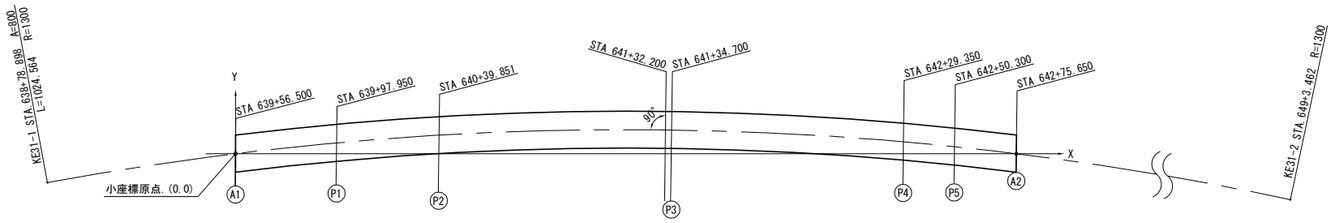

A1 P1 P2 P3 P4 P5 A2 は全てSTA641+32.2(PH-Lineに対して法線)に平行

大 座 標(PH - Line)

	STA	X	Y
KE31-1	638 + 78.898	+ 68,119.7068	+ 72,120.1459
A1	639 + 56.500	+ 68,196.3928	+ 72,131.9587
P1	638 + 97.950	+ 68,237.0261	+ 72,140.1375
P2	640 + 39.851	+ 68,277.8153	+ 72,149.7175
P3	641 + 34.700	+ 68,368.8638	+ 72,176.2228
P4	642 + 29.350	+ 68,457.5539	+ 72,209.2185
P5	642 + 50.300	+ 68,476.8448	+ 72,217.3889
A2	642 + 75.650	+ 68,500.0074	+ 72,227.6893
KE31-2	649 + 3.462	+ 68,987.4663	+ 72,613.6051

縦断線形

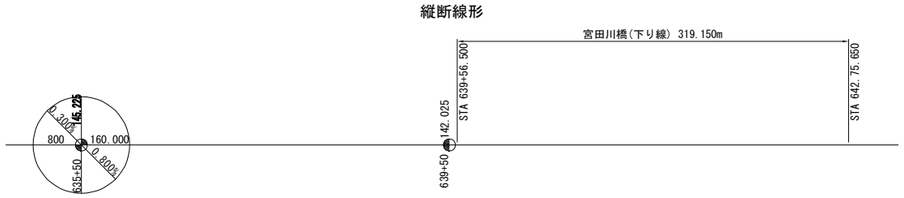

横断線形

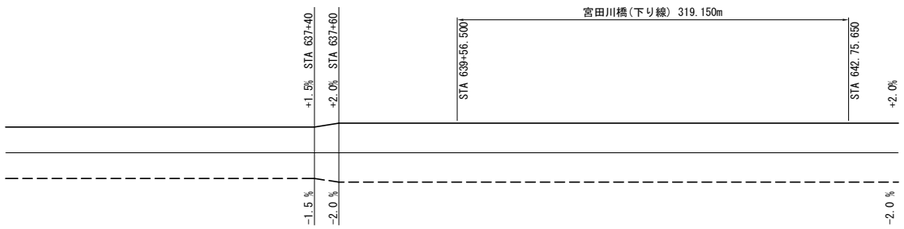

鈑 桁 部 断 面

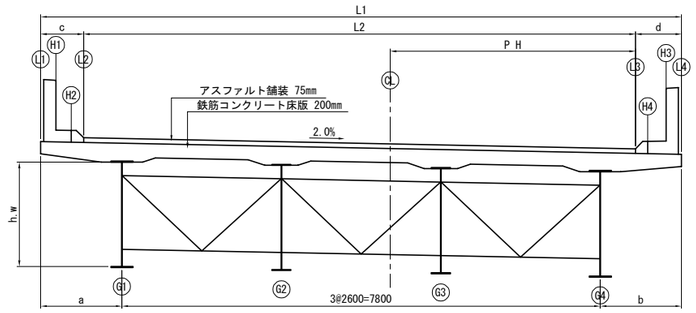

A1～P2 沓 座 高

支承 / 桁 / 名称	S-L				P1				S-R			
	G1	G2	G3	G4	G1	G2	G3	G4	G1	G2	G3	G4
路面計画高	142.054	142.005	141.956	141.907	141.727	141.678	141.628	141.579	141.401	141.351	141.300	141.250
舗　　装	75	75	75	75	75	75	75	75	75	75	75	75
床　　版	200	200	200	200	200	200	200	200	200	200	200	200
ハ ン チ	124	124	125	125	125	125	125	125	120	121	121	120
腹 板 高	2300	2300	2300	2300	2300	2300	2300	2300	2300	2300	2300	2300
下フランジ厚	22	16	16	22	36	32	32	36	22	16	16	22
ソールプレート	32	32	32	32	32	32	32	32	32	32	32	32
沓　　高	400	400	400	400	620	620	620	620	245	245	245	245
計	3153	3147	3148	3154	3388	3384	3384	3388	2994	2989	2989	2994
沓 座 高	138.901	138.858	138.808	138.753	138.339	138.294	138.244	138.191	138.407	138.362	138.311	138.256

。A1 ～ P2 (2径間連続鈑桁)

1、主桁の配置について

G1 の各支承位置において床版張出し長(P3 に平行な方向)
で S-L を1260mm, P1 を1220mm, S-R を1200mmにおさえて直線
で結び G2 , G3 , G4 は主桁間隔3@2.6m(P3 に平行な方向)
で G1 に平行とする。

2、ハンチの決め方

P1 上てのハンチを G1 で125mmにおさえて, 主桁の縦断を
0.8%,横断(P3 平行な方向)を1.9%一定としハンチを変化させた。

注記) 1.本図は、既設橋梁の完成図を基にした図面である。
2.大座標(PH-Line)は日本測地系の座標である。

常磐自動車道 宮田川橋床版取替工事			
図面の種類	宮田川橋(下り線) A1～P2間PC床版線形図(その2)		
縮　尺	1:500	図面番号	9 / 165
設計会社名	株式会社ネクスコ東日本エンジニアリング		
施工会社名			
事務所名	東日本高速道路株式会社 関東支社 水 戸 管 理 事 務 所		

宮田川橋(下り線) A1～P2間プレキャストPC床版構造図

断 面 図 S=1:50

1 － 1

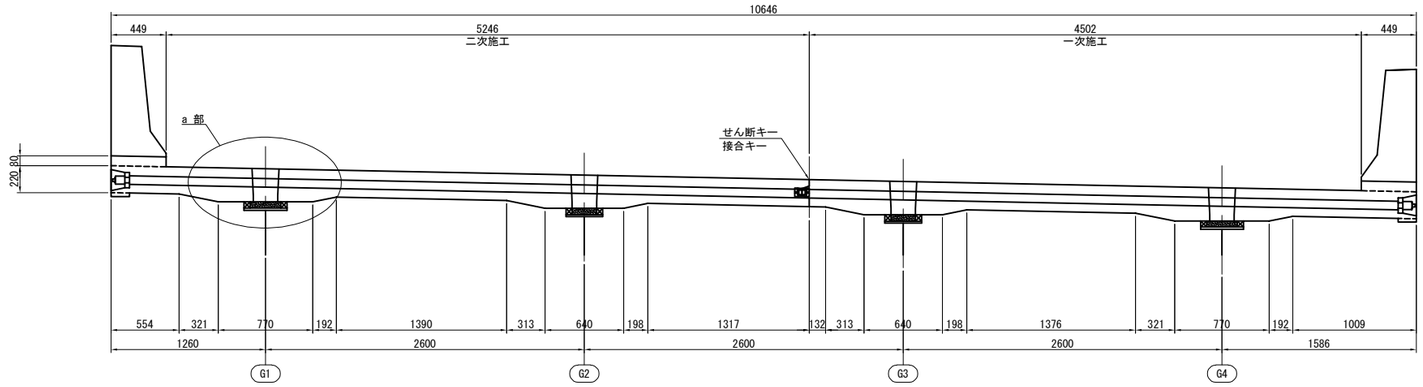

断面図 S=1:30

支間中央部

2 － 2

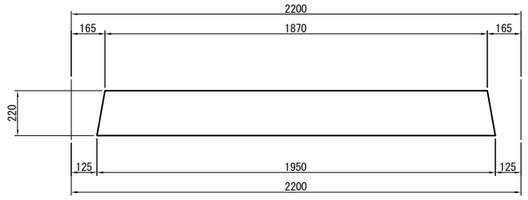

吊り金具詳細図 S=1:10

(1床版当り8本使用する)

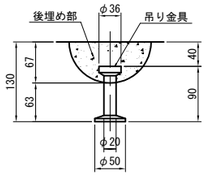

※ 取付金具は、亜鉛メッキ仕様(HDZT77)とする。
かぶりは40mmとする。
架設後は、無収縮モルタルで後埋め処理を行う。

平 面 図 S=1:50

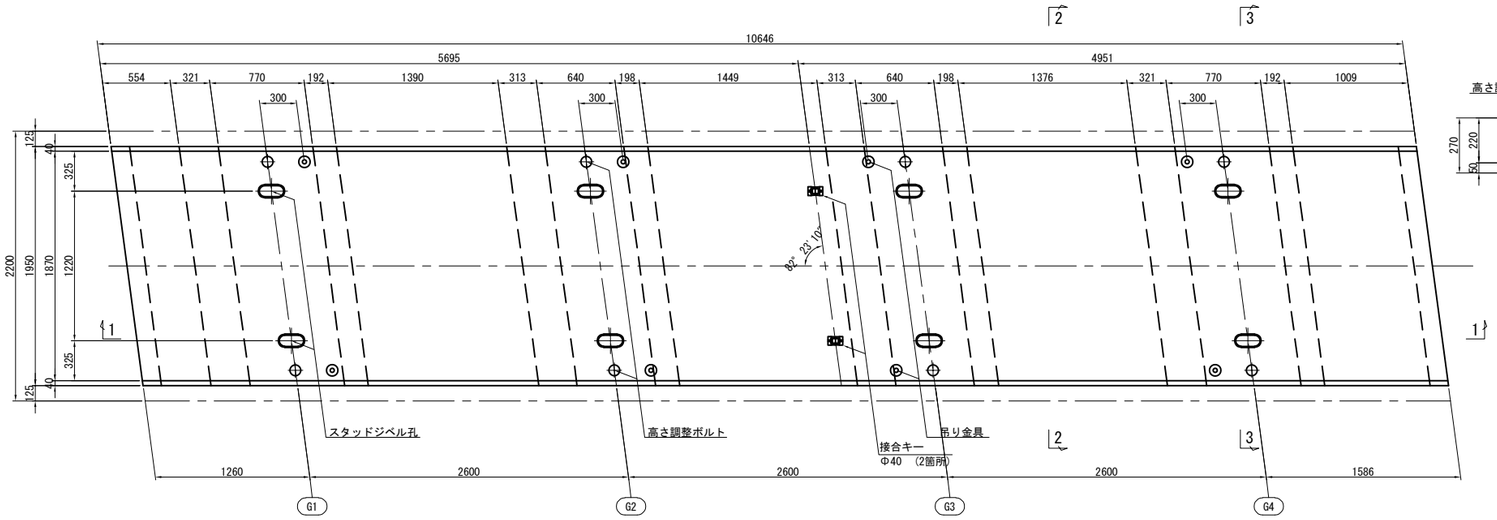

支 点 部

3 － 3

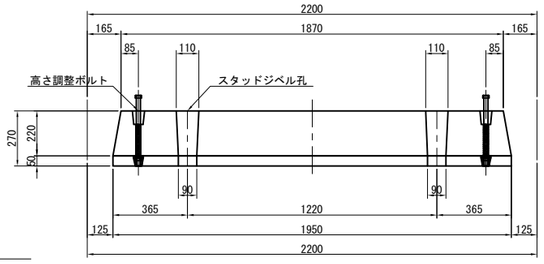

高さ調整ボルト詳細図 S=1:20

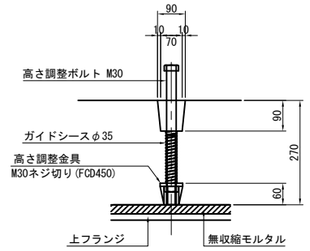

添接版部の切欠き詳細 S=1:20

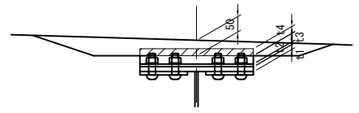

A1-P2

G1,G4	t1	t2	t3	t4
J1	25	11	32	20
J2	25	11	32	20
J3	22	14	32	20
J4	22	14	32	20
J5	25	11	32	20
J6	25	11	32	20

G2,G3	t1	t2	t3	t4
J1	22	10	36	20
J2	22	10	36	20
J3	19	12	37	20
J4	19	12	37	20
J5	22	10	36	20
J6	22	10	36	20

a部 詳細図 S=1:30

G4,G1桁上

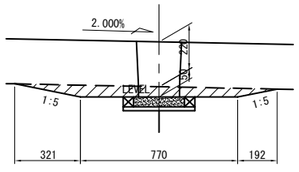

G3,G2桁上

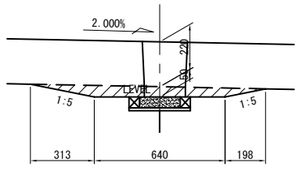

PC床版端部PC鋼材部処理詳細図 S=1:40

断面図

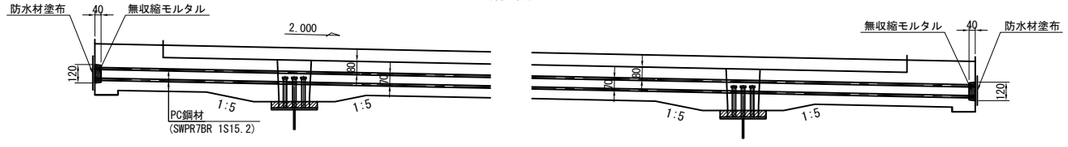

スタッド孔詳細図 S=1:20

G1～G4

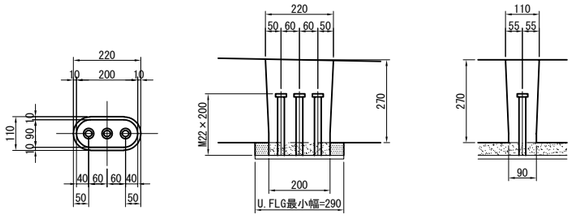

位 置 図 S=1:600

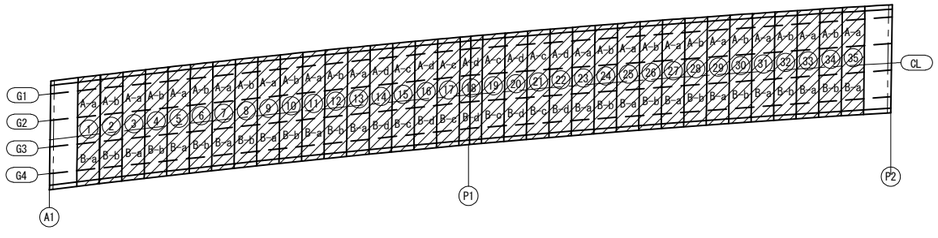

常磐自動車道 宮田川橋床版取替工事			
図面の種類	宮田川橋（下り線） A1～P2間プレキャストPC床版構造図		
縮　尺	図 示	図面番号	10 / 165
設計会社名	株式会社ネクスコ東日本エンジニアリング		
施工会社名			
事務所名	東日本高速道路株式会社 関東支社 水 戸 管 理 事 務 所		

宮田川橋　(下り線)A1～P2間プレキャストPC床版割付図

平面図　S=1:300

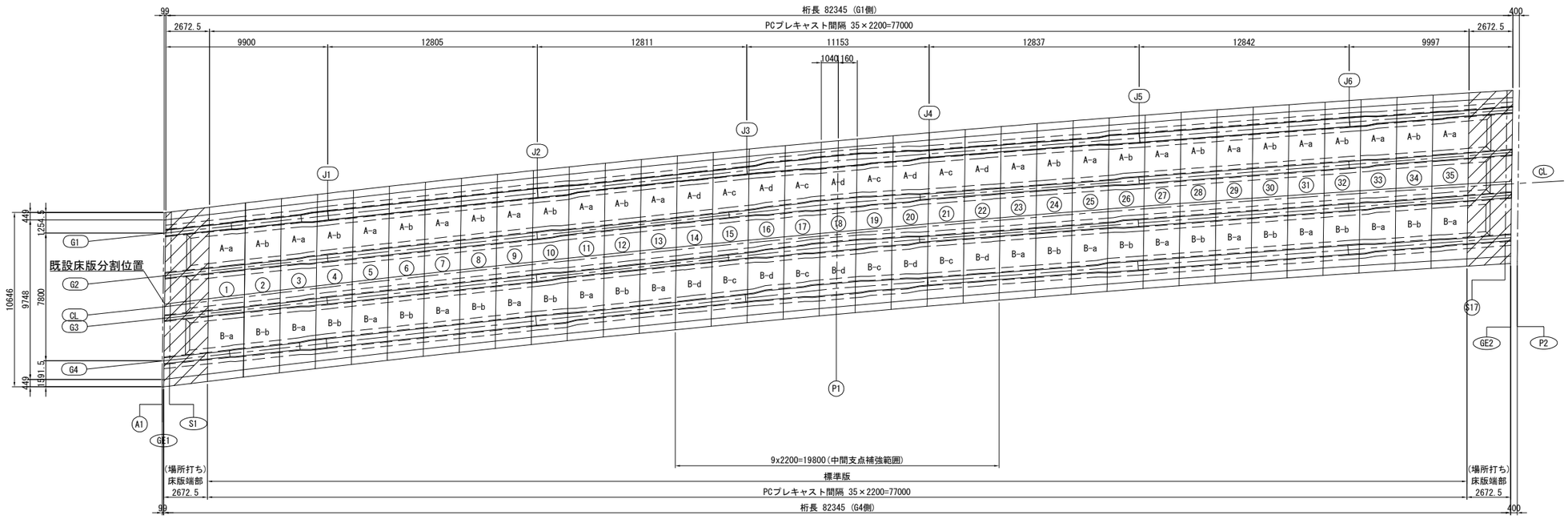

側 面 図　S=1:60

支間中央部

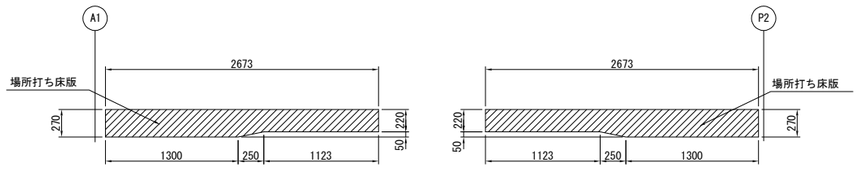

断 面 図　S=1:80

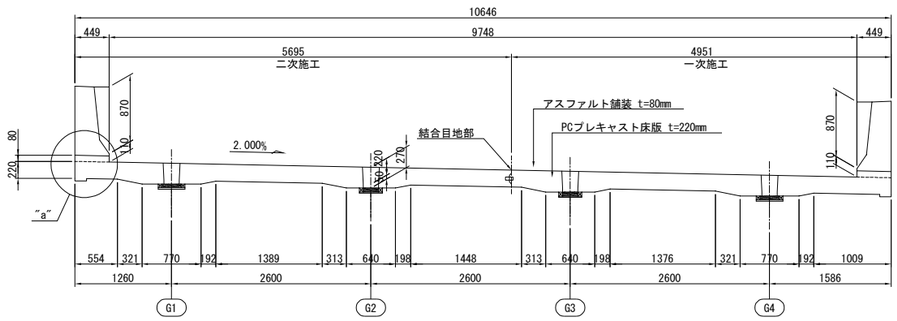

PCプレキャスト床版タイプ表

タイプ	床 版 番 号	製作枚数
標準版 A-a	①③⑤⑦⑨⑪⑬㉓㉕㉗㉙㉛㉝㉟	14
標準版 B-a	①③⑤⑦⑨⑪⑬㉓㉕㉗㉙㉛㉝㉟	14
標準版 A-b	②④⑥⑧⑩⑫㉔㉖㉘㉚㉜㉞	12
標準版 B-b	②④⑥⑧⑩⑫㉔㉖㉘㉚㉜㉞	12
標準版 A-c (中間支点補強範囲)	⑮⑰⑲㉑	4
標準版 B-c (中間支点補強範囲)	⑮⑰⑲㉑	4
標準版 A-d (中間支点補強範囲)	⑭⑯⑱⑳㉒	5
標準版 B-d (中間支点補強範囲)	⑭⑯⑱⑳㉒	5

接合目地部詳細図　S=1:8

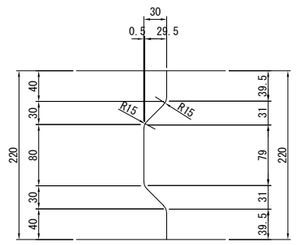

"a"部詳細図　S=1:20

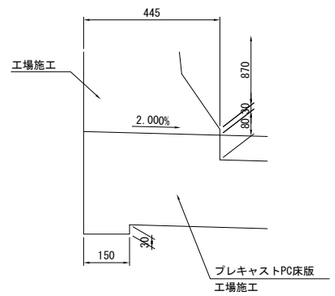

常盤自動車道 宮田川橋床版取替工事			
図面の種類	宮田川橋（下り線） A1～P2間プレキャストPC床版割付図		
縮　　尺	図 示	図面番号	11 / 165
設計会社名	株式会社ネクスコ東日本エンジニアリング		
施工会社名			
事務所名	東日本高速道路株式会社 関東支社 水 戸 管 理 事 務 所		

宮田川橋(下り線) A1～P2間プレキャストPC床版配筋図(その1) S=1:60

断 面 図

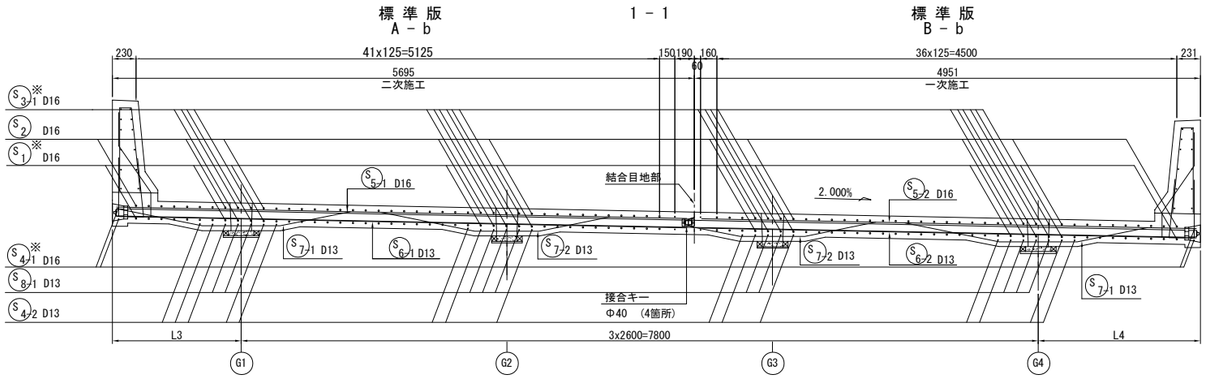

平面図

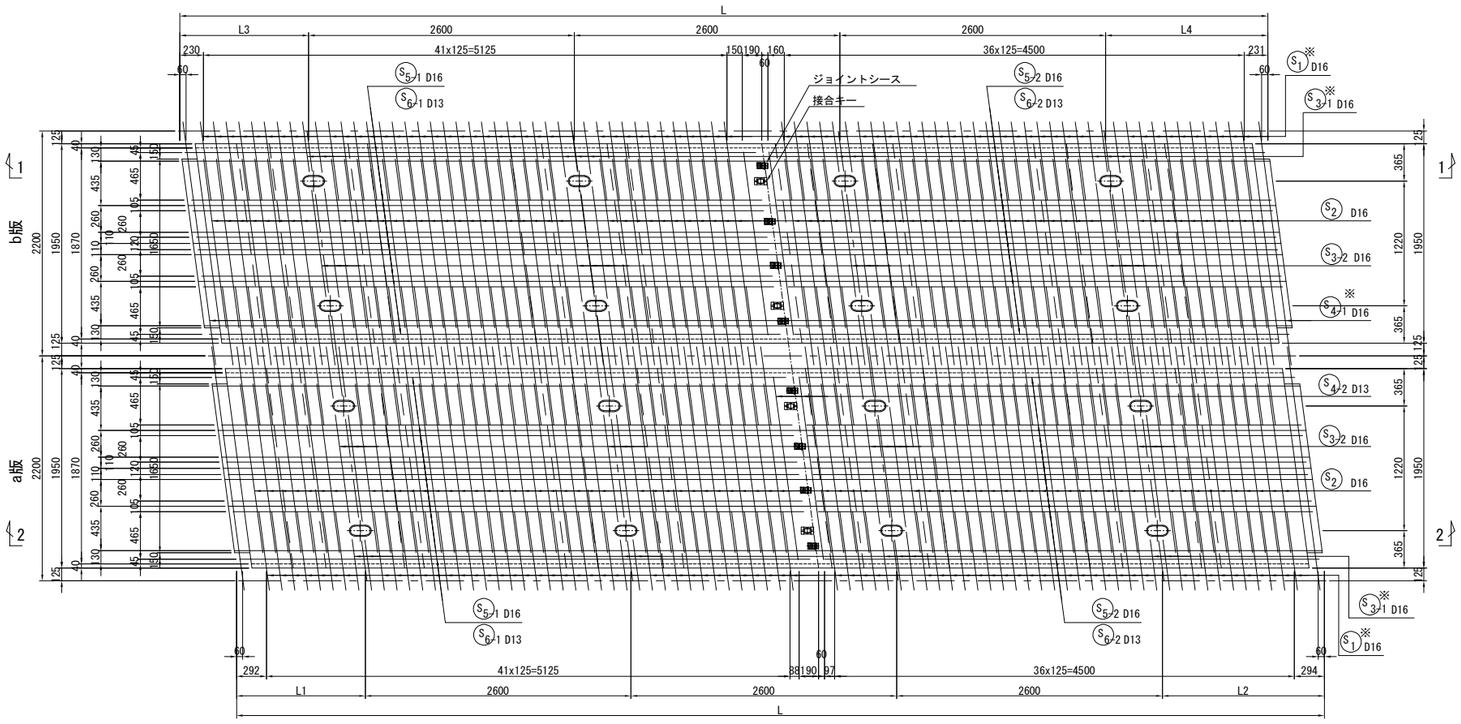

断 面 図

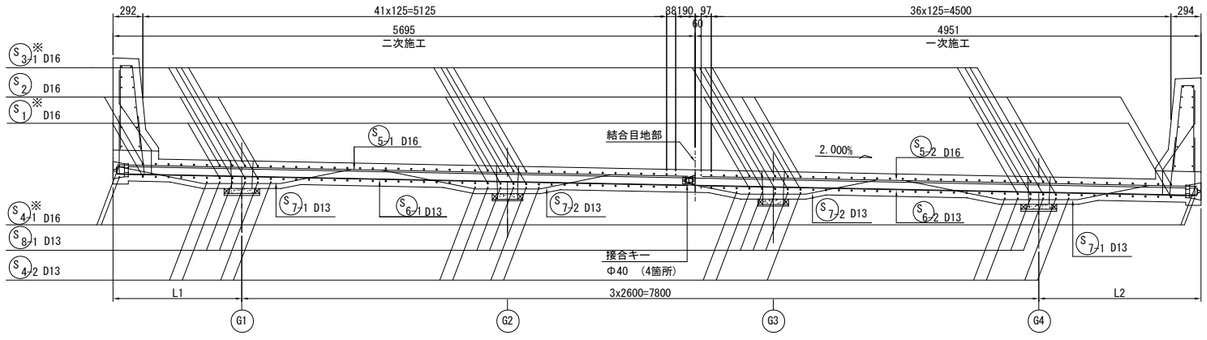

床版断面図 S=1:20

端部・支間中央部

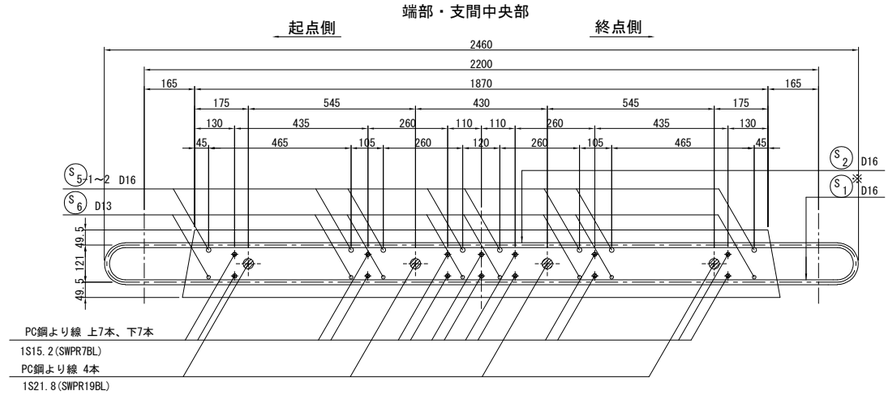

支 点 部

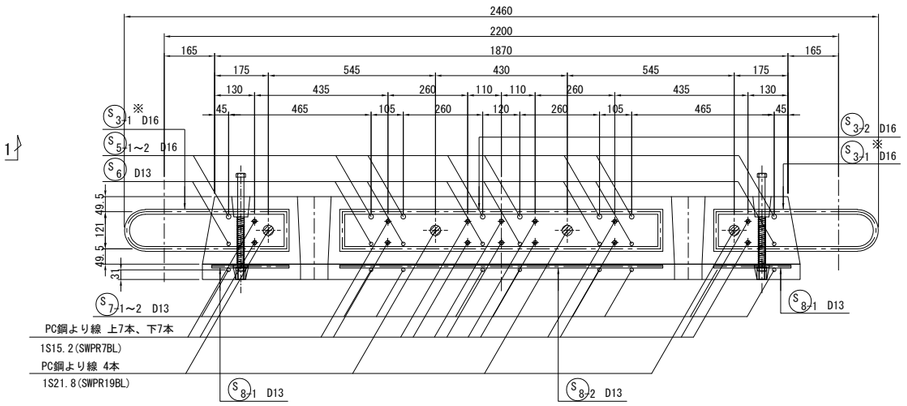

壁高欄断面図 S=1:30

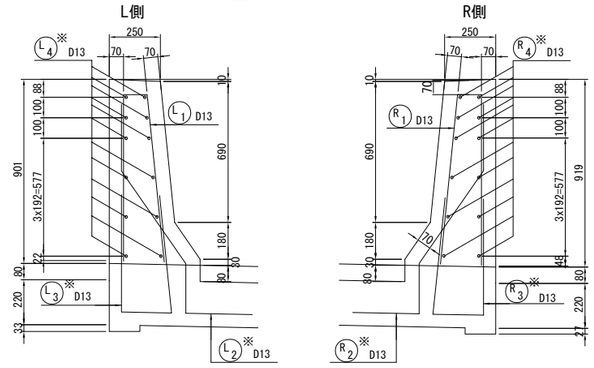

a版

	L	L1	L2
①	10646	1292	1554
③	10641	1343	1499
⑤	10636	1378	1458
⑦	10630	1398	1433
⑨	10627	1402	1424
⑪	10623	1392	1431
⑬	10619	1366	1454
㉑	10598	1334	1464
㉓	10596	1360	1435
㉗	10594	1372	1422
㉙	10591	1367	1424
㉛	10588	1349	1440
㉝	10585	1315	1470
㉟	10581	1265	1515

b版

	L	L3	L4
②	10642	1319	1523
④	10639	1362	1476
⑥	10635	1389	1445
⑧	10630	1402	1428
⑩	10626	1399	1427
⑫	10621	1381	1440
㉔	10599	1349	1450
㉖	10595	1368	1427
㉘	10591	1371	1419
㉚	10587	1360	1428
㉜	10585	1334	1452
㉞	10583	1292	1492

鉄筋曲げ加工表

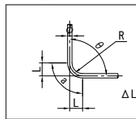

主 筋
θ ≦90° R=3φ
θ ＞90° R=5.5φ
ΔL=2×L-a

径	θ = 90°			θ = 100°			θ = 135°			θ = 170°		
	R	a	ΔL	R	a	ΔL	R	a	ΔL	R	a	ΔL
D13	39	61	17	71.5	100	20	71.5	56	3	71.5	12	0
D16	48	75	21	88	123	25	88	69	4	88	15	0

注記
1. ※印はエポキシ樹脂塗装鉄筋を示す。
2. 排水桝版の配筋については詳細設計において別途検討すること。

常磐自動車道 宮田川橋床版取替工事			
図面の種類	宮田川橋（下り線） A1～P2間プレキャストPC床版配筋図(その1)		
縮 尺	図 示	図面番号	12 / 165
設計会社名	株式会社ネクスコ東日本エンジニアリング		
施工会社名			
事務所名	東日本高速道路株式会社 関東支社 水 戸 管 理 事 務 所		

宮田川橋(下り線) A1～P2間プレキャストPC床版配筋図(その2) S=1:60

断 面 図

標 準 版（中間支点補強範囲）　1 － 1　標 準 版（中間支点補強範囲）
A － d　B － d

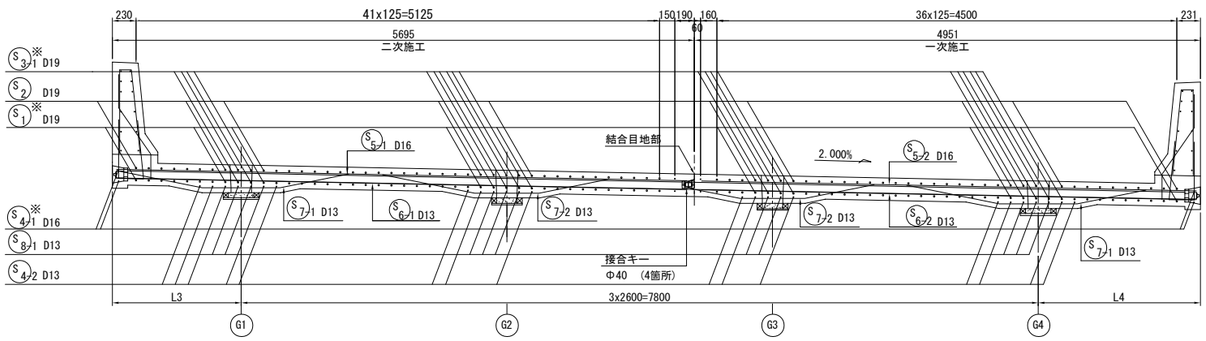

平面図

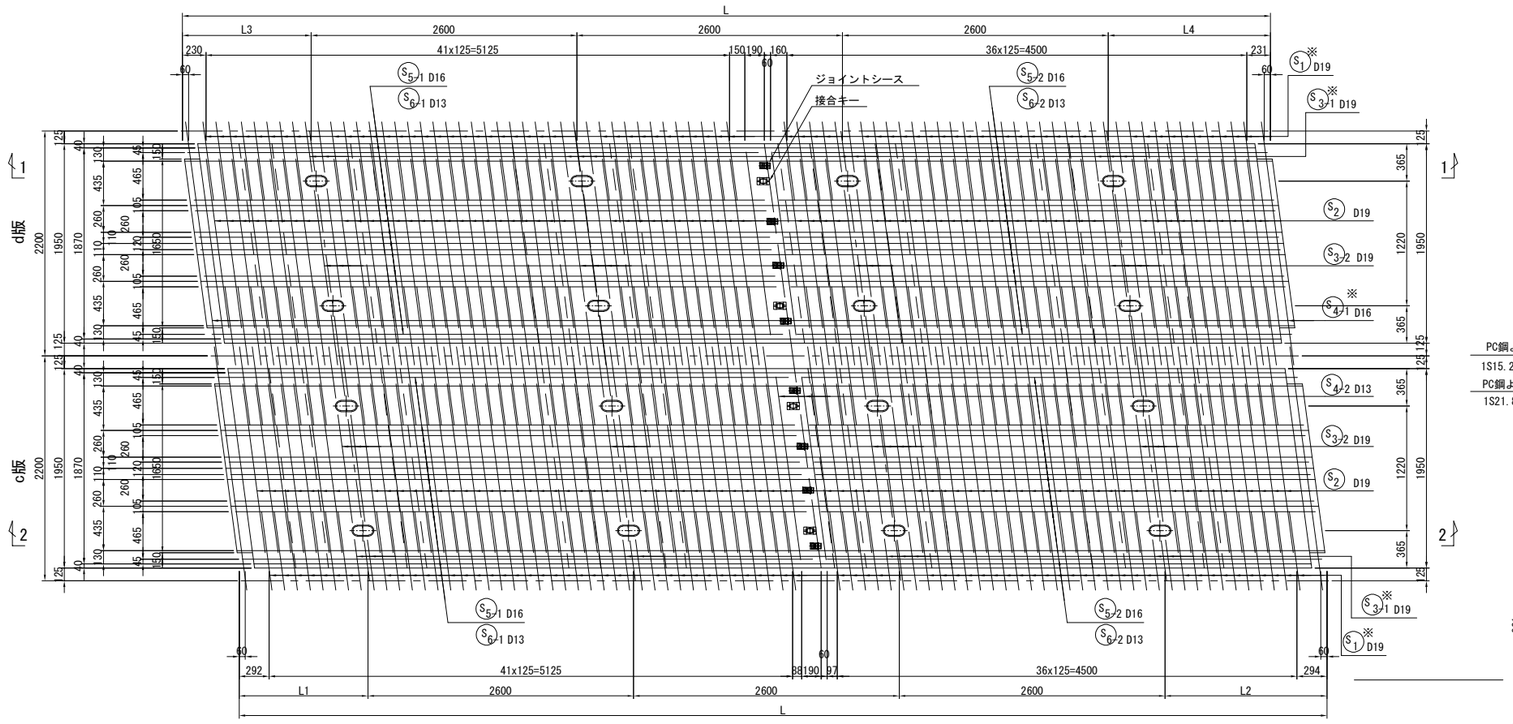

断 面 図

標 準 版（中間支点補強範囲）　2 － 2　標 準 版（中間支点補強範囲）
A － c　B － c

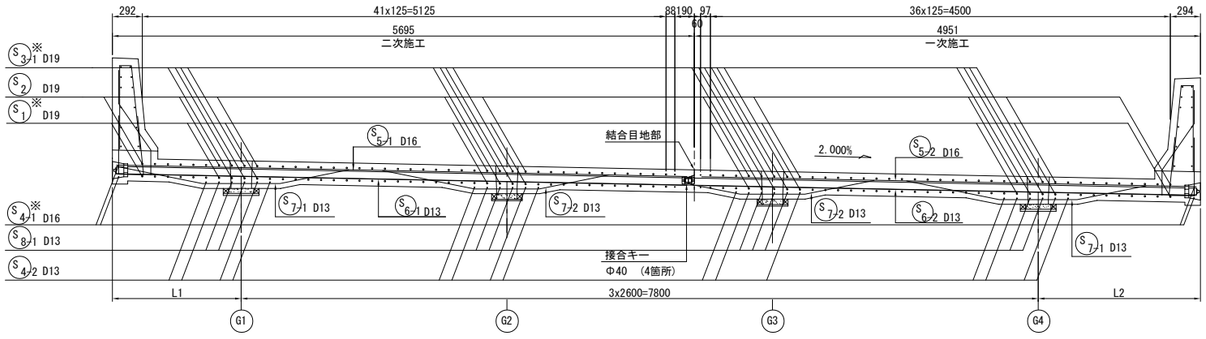

床版断面図 S=1:20

端部・支間中央部

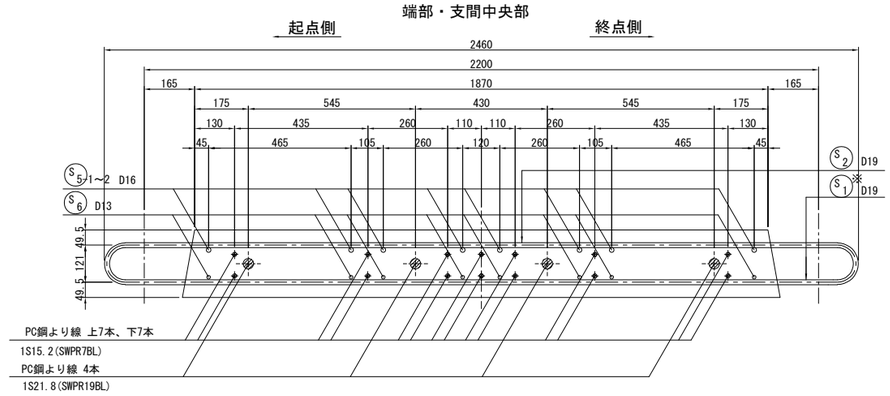

支 点 部

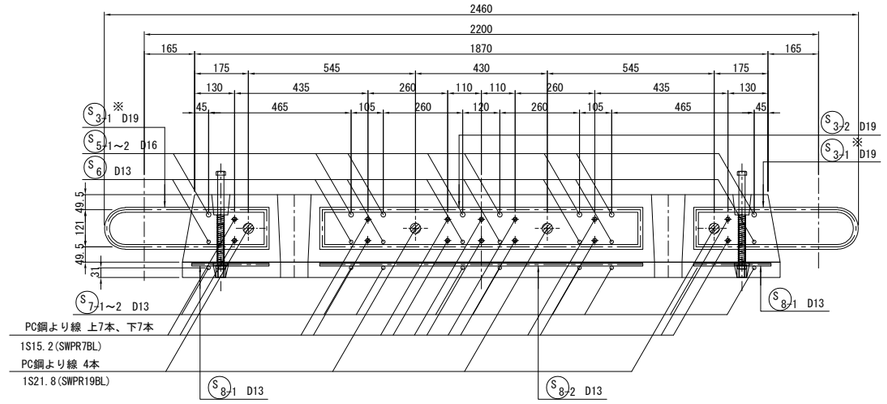

壁高欄断面図 S=1:30

L側　R側

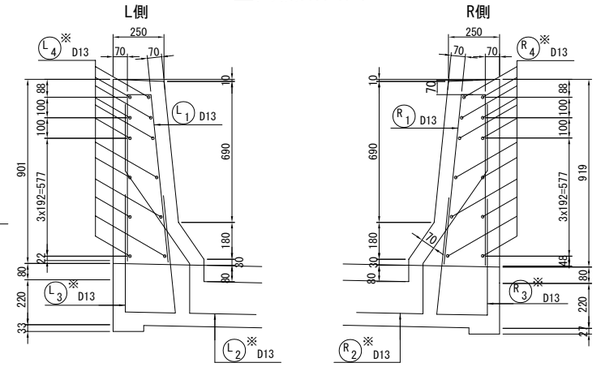

c版

	L	L1	L2
⑮	10616	1325	1490
⑰	10611	1270	1541
⑲	10607	1237	1570
㉑	10603	1295	1510

d版

	L	L3	L4
⑭	10615	1347	1468
⑯	10612	1300	1512
⑱	10609	1237	1572
⑳	10606	1268	1539
㉒	10603	1316	1487

鉄筋曲げ加工表

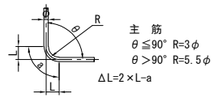

径	θ = 90°			θ = 100°			θ = 135°			θ = 170°		
	R	a	ΔL	R	a	ΔL	R	a	ΔL	R	a	ΔL
D13	39	61	17	71.5	100	20	71.5	56	3	71.5	12	0
D16	48	75	21	88	123	25	88	69	4	88	15	0

注記
1. ※印はエポキシ樹脂塗装鉄筋を示す。
2. 排水桝版の配筋については詳細設計において別途検討すること。

常磐自動車道 宮田川橋床版取替工事			
図面の種類	宮田川橋（下り線） A1～P2間プレキャストPC床版配筋図(その2)		
縮　尺	図 示	図面番号	13 / 165
設計会社名	株式会社ネクスコ東日本エンジニアリング		
施工会社名			
事務所名	東日本高速道路株式会社 関東支社 水 戸 管 理 事 務 所		

宮田川橋(下り線) A1～P2間プレキャストPC床版配筋図(その3)

壁高欄側面図 S=1:30

L側 〈R側〉

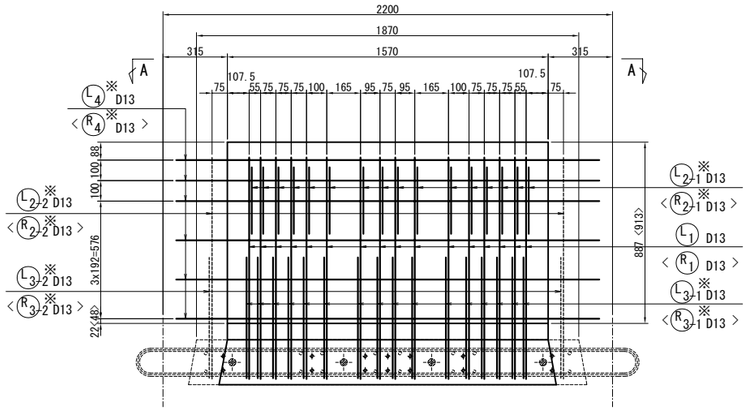

接合キー詳細図 S=1:10

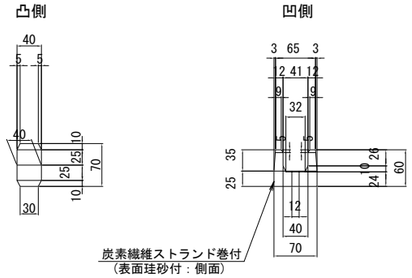

接合目地部詳細図 S=1:12

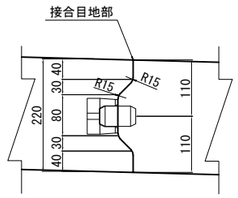

A － A

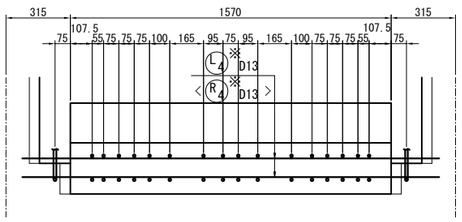

ジョイントシース詳細図 S=1:10

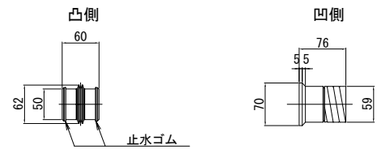

注記
1.※印はエポキシ樹脂塗装鉄筋を示す。
2.詳細設計により構造・配筋等を決定すること。

常磐自動車道 宮田川橋床版取替工事			
図面の種類	宮田川橋（下り線） A1～P2間プレキャストPC床版配筋図(その3)		
縮　尺	図 示	図面番号	14 / 164
設計会社名	株式会社ネクスコ東日本エンジニアリング		
施工会社名			
事務所名	東日本高速道路株式会社 関東支社 水 戸 管 理 事 務 所		

宮田川橋(下り線)　A1～P2間ソールスポンジ詳細図(その1)　S=1:200

側面図

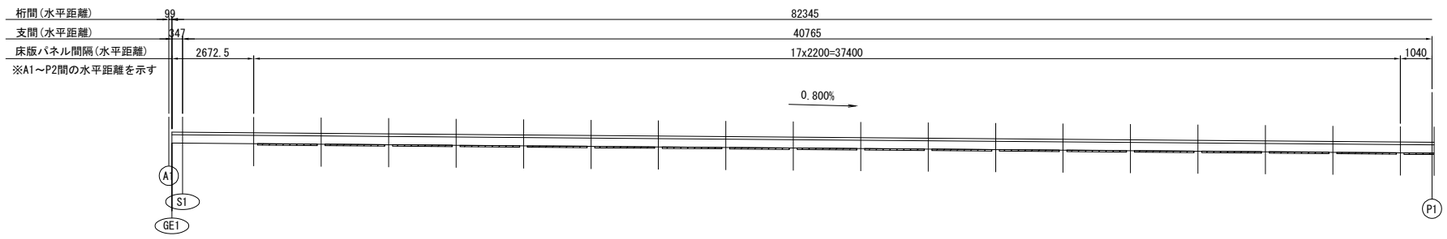

平面図

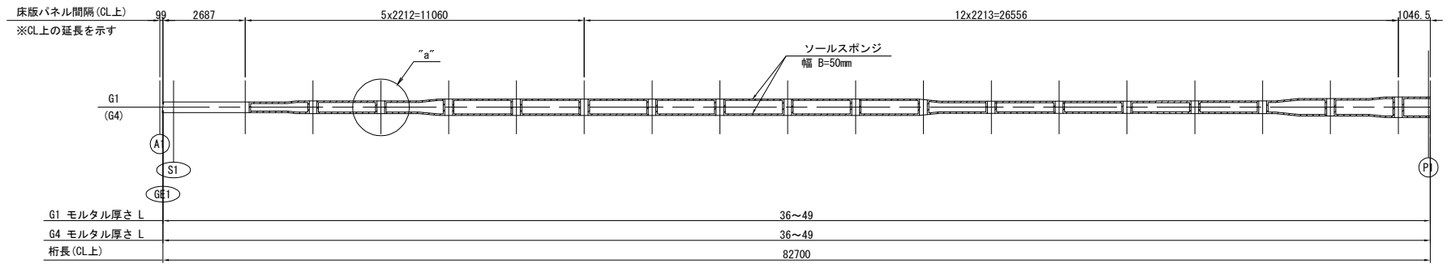

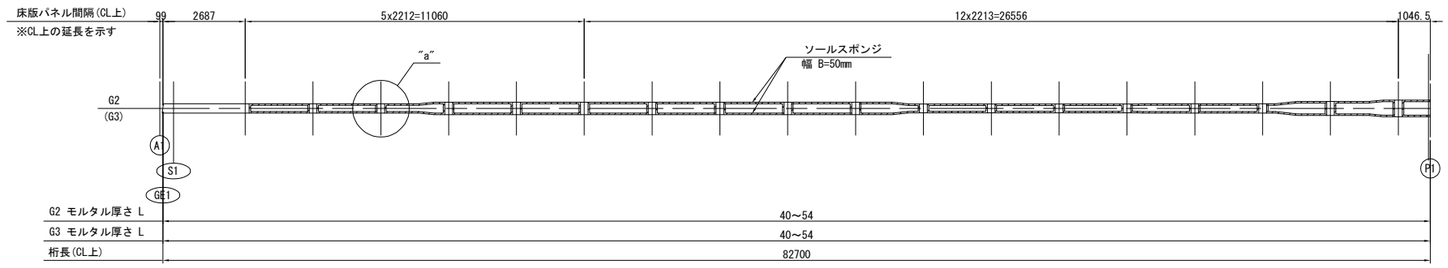

断 面 図　S=1:20

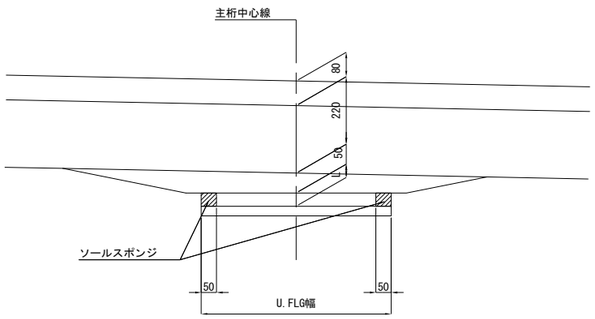

"a"部詳細　S=1:20

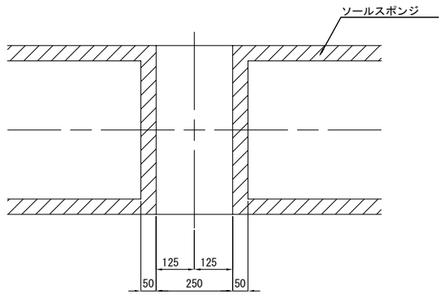

配置図

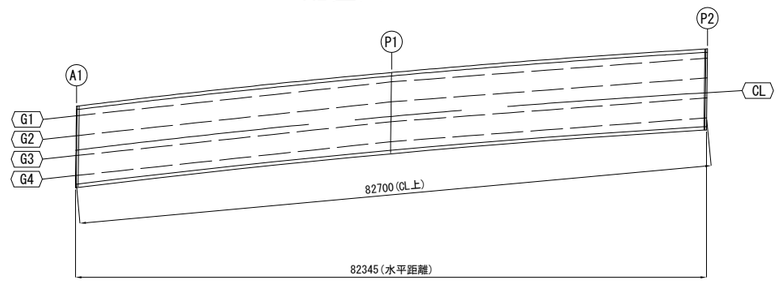

常磐自動車道 宮田川橋床版取替工事			
図面の種類	宮田川橋（下り線） A1～P2間ソールスポンジ詳細図(その1)		
縮　尺	図　示	図面番号	15 / 165
設計会社名	株式会社ネクスコ東日本エンジニアリング		
施工会社名			
事務所名	東日本高速道路株式会社 関東支社 水 戸 管 理 事 務 所		

宮田川橋(下り線)　A1～P2間ソールスポンジ詳細図(その2)　S=1:200

側面図

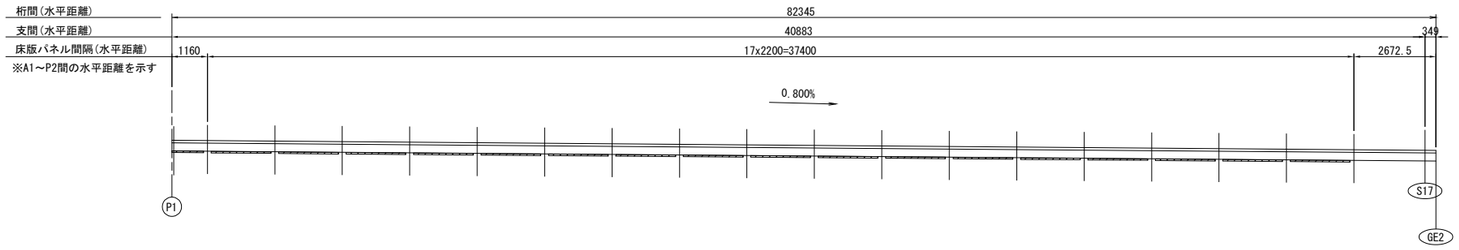

平面図

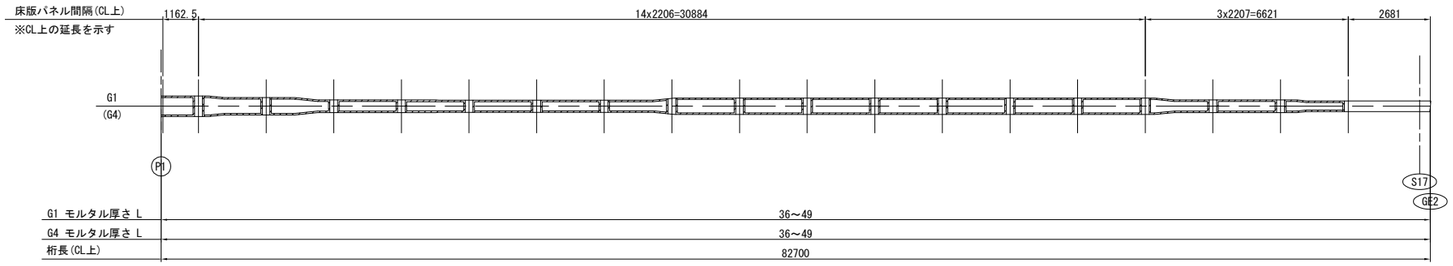

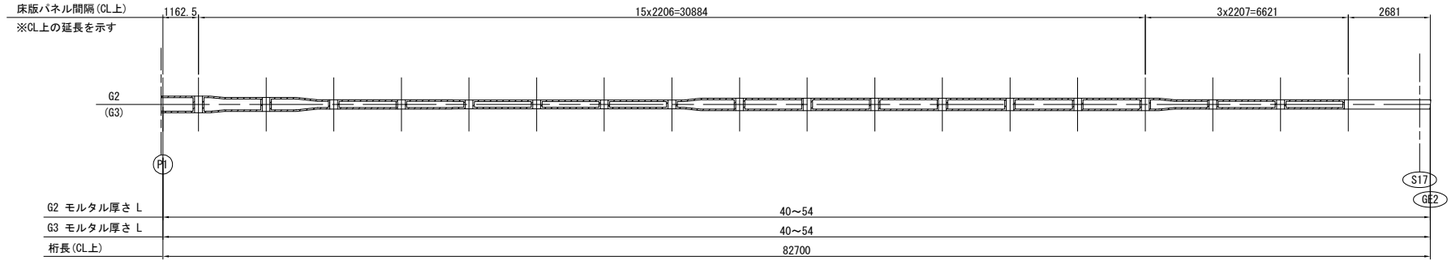

数量表

	G1	G2	G3	G4	合計
ソールスポンジ体積(m3)	0.351	0.373	0.373	0.351	1.448

配置図

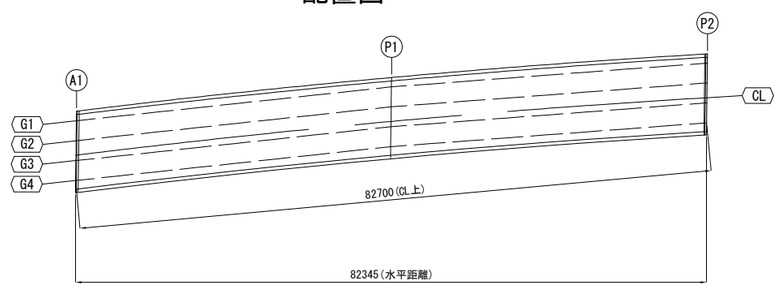

常磐自動車道 宮田川橋床版取替工事			
図面の種類	宮田川橋（下り線） A1～P2間ソールスポンジ詳細図(その2)		
縮　尺	図　示	図面番号	16 / 165
設計会社名	株式会社ネクスコ東日本エンジニアリング		
施工会社名			
事務所名	東日本高速道路株式会社 関東支社 水 戸 管 理 事 務 所		

宮田川橋(下り線)　A1～P2間スタッド詳細図

平面図　S=1:400

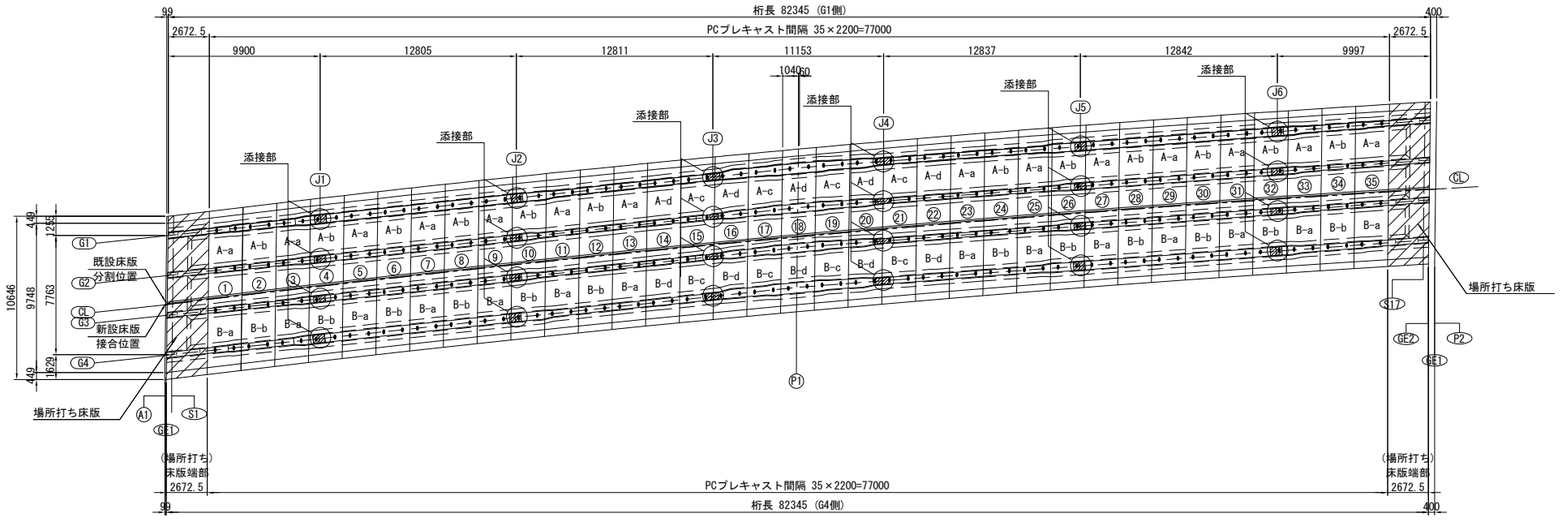

側 面 図　S=1:20

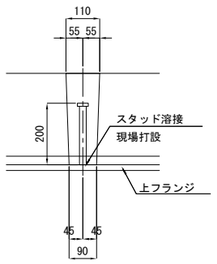

断 面 図　S=1:20

中間・中間支点部

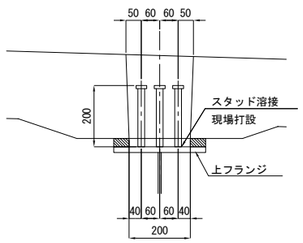

3-STUD BOLT M22x200(SS400相当)

主桁添接部

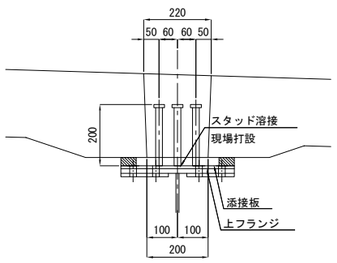

3-STUD BOLT M22x200(SS400相当)

端部場所打ち床版部詳細図　S=1:80

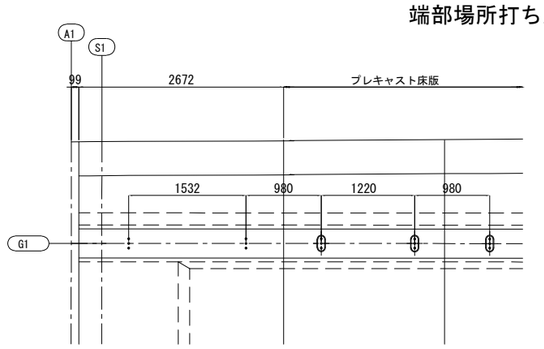

6-STUD BOLT M22x200(SS400相当)

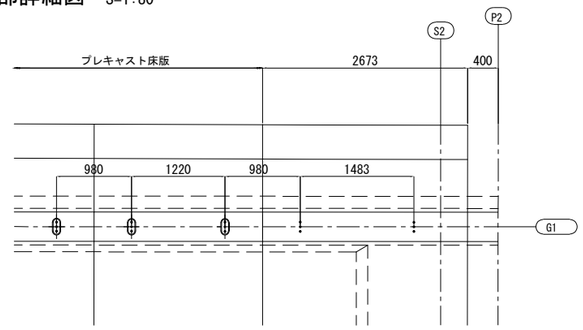

6-STUD BOLT M22x200(SS400相当)

プレキャスト床版部スタッド本数(1箇所当り)

		本数	対象箇所
中間 ・中間支点部(床版 No.)		3本	1～35
添接部	G1	3本	J1, J2, J3, J5, J6
	G2		J1, J2, J3, J5, J6
	G3		J1, J2, J3, J5, J6
	G4		J1, J2, J3, J5, J6

スタッド詳細図　S=1:20

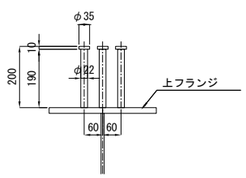

平 面 図　S=1:20

中間・中間支点部

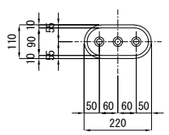

主桁添接部

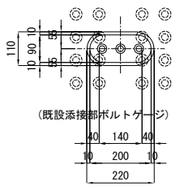

スタッド本数集計

		G1		G2		G3		G4		合計	
		箇所数	本数	箇所数	本数	箇所数	本数	箇所数	本数	箇所数	本数
現場打ち床版端部	–	–	12	–	12	–	12	–	12	–	48
プレキャスト床版部	中間 ・中間支点部	65	195	65	195	65	195	65	195	260	780
	添接部	5	15	5	15	5	15	5	15	20	60
合計			222		222		222		222		888

注記

1. ※主桁添接板のボルトとスタッドが干渉しないよう、調整すること。

常磐自動車道 宮田川橋床版取替工事			
図面の種類	宮田川橋（下り線） A1～P2間スタッド詳細図		
縮　尺	図　示	図面番号	17 / 165
設計会社名	株式会社ネクスコ東日本エンジニアリング		
施工会社名			
事務所名	東日本高速道路株式会社 関東支社 水 戸 管 理 事 務 所		

宮田川橋(下り線) A1～P2間接合部配筋図(その1) S=1:20

床版支間中央部 (①～⑬,㉓～㉟)
A － A
(PC床版) (PC床版)
(ループ鉄筋 D16) (ループ鉄筋 D16)

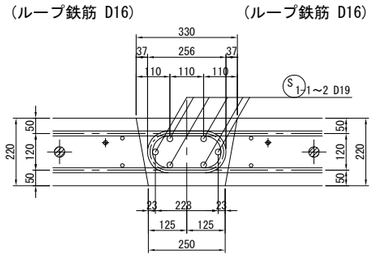

支点部 (①～⑬,㉓～㉟)
B － B
(PC床版) (PC床版)
(ループ鉄筋 D16) (ループ鉄筋 D16)

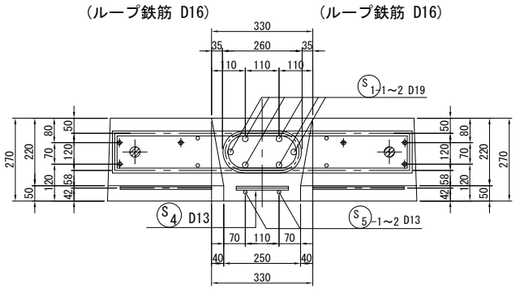

床版支間中央部 (⑬～⑭,㉒～㉓)
A － A
(PC床版) (PC床版)
(ループ鉄筋 D16) (ループ鉄筋 D19)

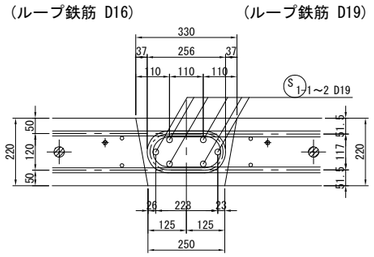

支点部 (⑬～⑭,㉒～㉓)
B － B
(PC床版) (PC床版)
(ループ鉄筋 D16) (ループ鉄筋 D19)

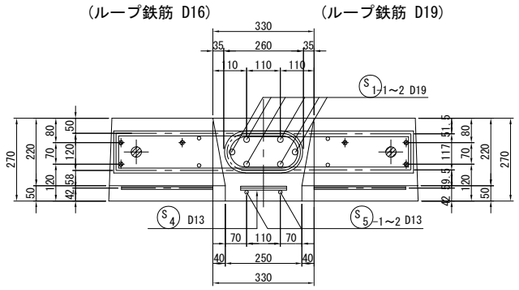

床版支間中央部 (⑭～㉒)
A － A
(PC床版) (PC床版)
(ループ鉄筋 D19) (ループ鉄筋 D19)

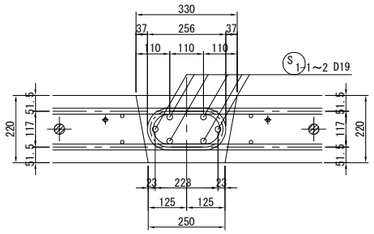

支点部 (⑭～㉒)
B － B
(PC床版) (PC床版)
(ループ鉄筋 D19) (ループ鉄筋 D19)

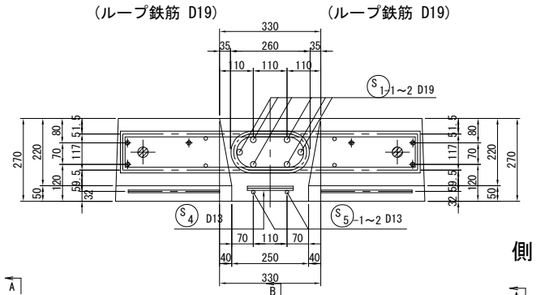

床版支間中央部
A － A
(PC床版)
(ループ鉄筋 D16)
(場所打ち床版～①)
(㉟～場所打ち床版)

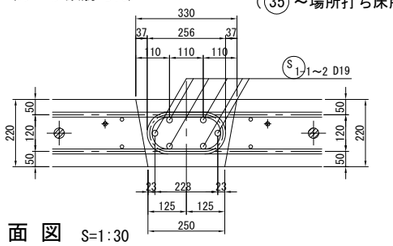

支点部
B － B
(PC床版)
(ループ鉄筋 D16)
(場所打ち床版～①)
(㉟～場所打ち床版)

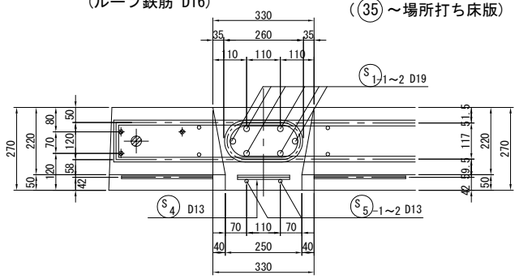

側面図 S=1:30

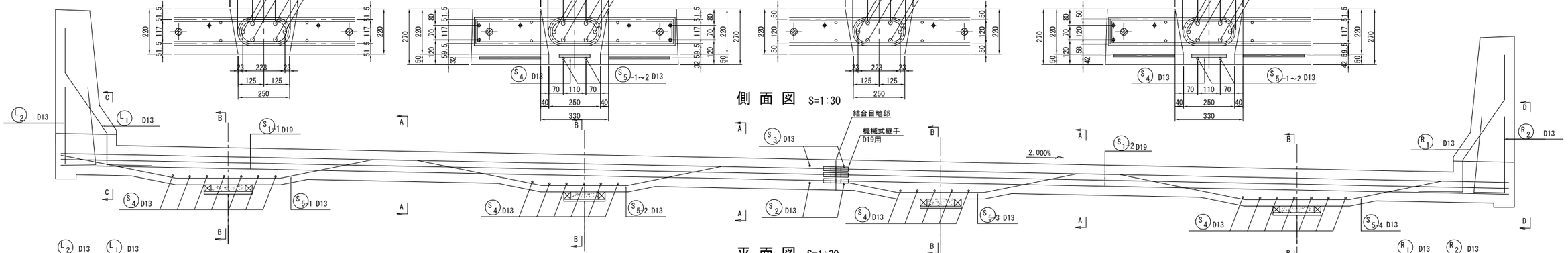

平面図 S=1:30

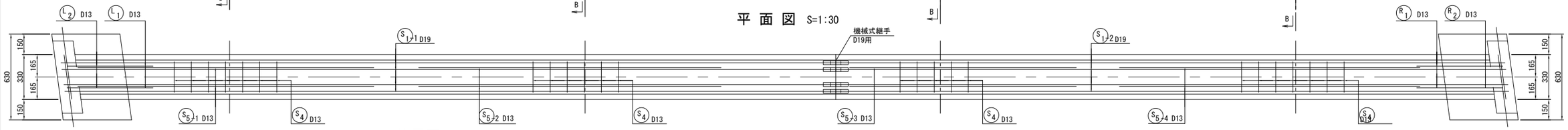

位置図 S=1:500

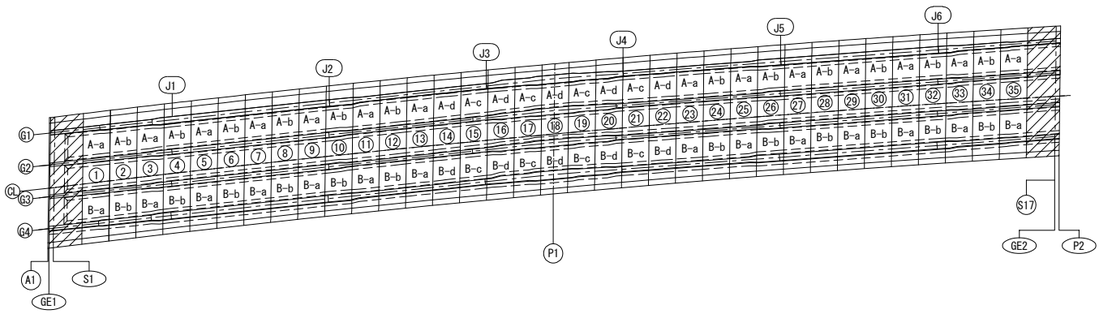

床版R側端部
D － D

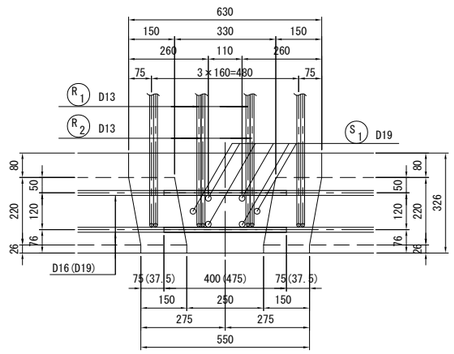

床版L側端部
C － C

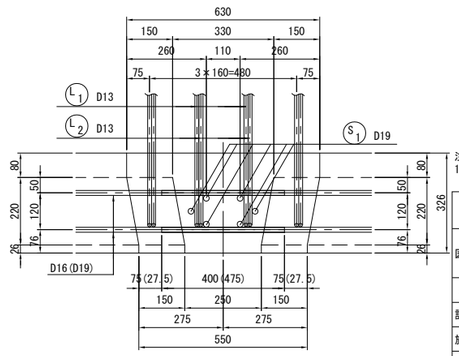

注記
1. 鉄筋はエポキシ樹脂塗装とする。
但し、機械式継手挿入部は無塗装とする。

常盤自動車道 宮田川橋床版取替工事			
図面の種類	宮田川橋(下り線) A1～P2間接合部配筋図(その1)		
縮　尺	図 示	図面番号	18 / 165
設計会社名	株式会社ネクスコ東日本エンジニアリング		
施工会社名			
事務所名	東日本高速道路株式会社 関東支社 水 戸 管 理 事 務 所		

宮田川橋(下り線) A1～P2間接合部配筋図(その2)

一次施工(G3,G4)

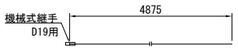

一次施工 S_1 2 - D19 x 4880

一次施工 S_2 1 - D13 x 250

一次施工 S_3 1 - D13 x 150

一次施工 S_4 12 - D13 x 150

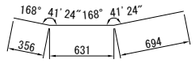

一次施工 $S_5$3 2 - D13 x 1690

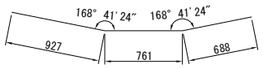

一次施工 $S_5$4 2 - D13 x 2380

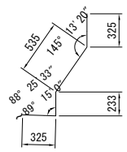

一次施工 R_1 2 - D13 x 1420

一次施工 R_2 2 - D13 x 1340(平均長)

一 次 施 工 鉄 筋 表

記号	径	長さ	本数	単位重量	一本当り重量	合計重量	摘要
場所打ち床版-1Ba							
S1-2	D19	4880	6	2.25	11.0	66	
S2	D13	250	1	0.995	0.249	1	
S3	D13	150	1	0.995	0.149	1	
S4	D13	150	12	0.995	0.149	2	
S5-3	D13	1690	2	0.995	1.68	3	
S5-4	D13	2380	2	0.995	2.37	5	
R1	D13	1420	2	0.995	1.41	3	
R2	D13	1340	2	0.995	1.33	3	
					合 計	84 kg	
				D13 (SD345)		18 kg	
				D19 (SD345)		66 kg	
		機械式継手		D19用		6 組	
1Ba-2Bb							
S1-2	D19	4880	6	2.25	11.0	66	
S2	D13	250	1	0.995	0.249	1	
S3	D13	150	1	0.995	0.149	1	
S4	D13	150	12	0.995	0.149	2	
S5-3	D13	1690	2	0.995	1.68	3	
S5-4	D13	2380	2	0.995	2.37	5	
R1	D13	1420	2	0.995	1.41	3	
R2	D13	1340	2	0.995	1.33	3	
					合 計	84 kg	
				D13 (SD345)		18 kg	
				D19 (SD345)		66 kg	
		機械式継手		D19用		6 組	
2Bb-3Ba							
S1-2	D19	4880	6	2.25	11.0	66	
S2	D13	250	1	0.995	0.249	1	
S3	D13	150	1	0.995	0.149	1	
S4	D13	150	12	0.995	0.149	2	
S5-3	D13	1690	2	0.995	1.68	3	
S5-4	D13	2380	2	0.995	2.37	5	
R1	D13	1420	2	0.995	1.41	3	
R2	D13	1340	2	0.995	1.33	3	
					合 計	84 kg	
				D13 (SD345)		18 kg	
				D19 (SD345)		66 kg	
		機械式継手		D19用		6 組	
3Ba-4Bb							
S1-2	D19	4880	6	2.25	11.0	66	
S2	D13	250	1	0.995	0.249	1	
S3	D13	150	1	0.995	0.149	1	
S4	D13	150	12	0.995	0.149	2	
S5-3	D13	1690	2	0.995	1.68	3	
S5-4	D13	2380	2	0.995	2.37	5	
R1	D13	1420	2	0.995	1.41	3	
R2	D13	1340	2	0.995	1.33	3	
					合 計	84 kg	
				D13 (SD345)		18 kg	
				D19 (SD345)		66 kg	
		機械式継手		D19用		6 組	
4Bb-5Ba							
S1-2	D19	4880	6	2.25	11.0	66	
S2	D13	250	1	0.995	0.249	1	
S3	D13	150	1	0.995	0.149	1	
S4	D13	150	12	0.995	0.149	2	
S5-3	D13	1690	2	0.995	1.68	3	
S5-4	D13	2380	2	0.995	2.37	5	
R1	D13	1420	2	0.995	1.41	3	
R2	D13	1340	2	0.995	1.33	3	
					合 計	84 kg	
				D13 (SD345)		18 kg	
				D19 (SD345)		66 kg	
		機械式継手		D19用		6 組	

一 次 施 工 鉄 筋 表

記号	径	長さ	本数	単位重量	一本当り重量	合計重量	摘要
5Ba-6Bb							
S1-2	D19	4880	6	2.25	11.0	66	
S2	D13	250	1	0.995	0.249	1	
S3	D13	150	1	0.995	0.149	1	
S4	D13	150	12	0.995	0.149	2	
S5-3	D13	1690	2	0.995	1.68	3	
S5-4	D13	2380	2	0.995	2.37	5	
R1	D13	1420	2	0.995	1.41	3	
R2	D13	1340	2	0.995	1.33	3	
					合 計	84 kg	
				D13 (SD345)		18 kg	
				D19 (SD345)		66 kg	
		機械式継手		D19用		6 組	
6Bb-7Ba							
S1-2	D19	4880	6	2.25	11.0	66	
S2	D13	250	1	0.995	0.249	1	
S3	D13	150	1	0.995	0.149	1	
S4	D13	150	12	0.995	0.149	2	
S5-3	D13	1690	2	0.995	1.68	3	
S5-4	D13	2380	2	0.995	2.37	5	
R1	D13	1420	2	0.995	1.41	3	
R2	D13	1340	2	0.995	1.33	3	
					合 計	84 kg	
				D13 (SD345)		18 kg	
				D19 (SD345)		66 kg	
		機械式継手		D19用		6 組	
7Ba-8Bb							
S1-2	D19	4880	6	2.25	11.0	66	
S2	D13	250	1	0.995	0.249	1	
S3	D13	150	1	0.995	0.149	1	
S4	D13	150	12	0.995	0.149	2	
S5-3	D13	1690	2	0.995	1.68	3	
S5-4	D13	2380	2	0.995	2.37	5	
R1	D13	1420	2	0.995	1.41	3	
R2	D13	1340	2	0.995	1.33	3	
					合 計	84 kg	
				D13 (SD345)		18 kg	
				D19 (SD345)		66 kg	
		機械式継手		D19用		6 組	
8Bb-9Ba							
S1-2	D19	4880	6	2.25	11.0	66	
S2	D13	250	1	0.995	0.249	1	
S3	D13	150	1	0.995	0.149	1	
S4	D13	150	12	0.995	0.149	2	
S5-3	D13	1690	2	0.995	1.68	3	
S5-4	D13	2380	2	0.995	2.37	5	
R1	D13	1420	2	0.995	1.41	3	
R2	D13	1340	2	0.995	1.33	3	
					合 計	84 kg	
				D13 (SD345)		18 kg	
				D19 (SD345)		66 kg	
		機械式継手		D19用		6 組	
9Ba-10Bb							
S1-2	D19	4880	6	2.25	11.0	66	
S2	D13	250	1	0.995	0.249	1	
S3	D13	150	1	0.995	0.149	1	
S4	D13	150	12	0.995	0.149	2	
S5-3	D13	1690	2	0.995	1.68	3	
S5-4	D13	2380	2	0.995	2.37	5	
R1	D13	1420	2	0.995	1.41	3	
R2	D13	1340	2	0.995	1.33	3	
					合 計	84 kg	
				D13 (SD345)		18 kg	
				D19 (SD345)		66 kg	
		機械式継手		D19用		6 組	

一 次 施 工 鉄 筋 表

記号	径	長さ	本数	単位重量	一本当り重量	合計重量	摘要
10Bb-11Ba							
S1-2	D19	4880	6	2.25	11.0	66	
S2	D13	250	1	0.995	0.249	1	
S3	D13	150	1	0.995	0.149	1	
S4	D13	150	12	0.995	0.149	2	
S5-3	D13	1690	2	0.995	1.68	3	
S5-4	D13	2380	2	0.995	2.37	5	
R1	D13	1420	2	0.995	1.41	3	
R2	D13	1340	2	0.995	1.33	3	
					合 計	84 kg	
				D13 (SD345)		18 kg	
				D19 (SD345)		66 kg	
		機械式継手		D19用		6 組	
11Ba-12Bb							
S1-2	D19	4880	6	2.25	11.0	66	
S2	D13	250	1	0.995	0.249	1	
S3	D13	150	1	0.995	0.149	1	
S4	D13	150	12	0.995	0.149	2	
S5-3	D13	1690	2	0.995	1.68	3	
S5-4	D13	2380	2	0.995	2.37	5	
R1	D13	1420	2	0.995	1.41	3	
R2	D13	1340	2	0.995	1.33	3	
					合 計	84 kg	
				D13 (SD345)		18 kg	
				D19 (SD345)		66 kg	
		機械式継手		D19用		6 組	
12Bb-13Ba							
S1-2	D19	4880	6	2.25	11.0	66	
S2	D13	250	1	0.995	0.249	1	
S3	D13	150	1	0.995	0.149	1	
S4	D13	150	12	0.995	0.149	2	
S5-3	D13	1690	2	0.995	1.68	3	
S5-4	D13	2380	2	0.995	2.37	5	
R1	D13	1420	2	0.995	1.41	3	
R2	D13	1340	2	0.995	1.33	3	
					合 計	84 kg	
				D13 (SD345)		18 kg	
				D19 (SD345)		66 kg	
		機械式継手		D19用		6 組	
13Ba-14Bd							
S1-2	D19	4880	6	2.25	11.0	66	
S2	D13	250	1	0.995	0.249	1	
S3	D13	150	1	0.995	0.149	1	
S4	D13	150	12	0.995	0.149	2	
S5-3	D13	1690	2	0.995	1.68	3	
S5-4	D13	2380	2	0.995	2.37	5	
R1	D13	1420	2	0.995	1.41	3	
R2	D13	1340	2	0.995	1.33	3	
					合 計	84 kg	
				D13 (SD345)		18 kg	
				D19 (SD345)		66 kg	
		機械式継手		D19用		6 組	
14Bd-15Bc							
S1-2	D19	4880	6	2.25	11.0	66	
S2	D13	250	1	0.995	0.249	1	
S3	D13	150	1	0.995	0.149	1	
S4	D13	150	12	0.995	0.149	2	
S5-3	D13	1690	2	0.995	1.68	3	
S5-4	D13	2380	2	0.995	2.37	5	
R1	D13	1420	2	0.995	1.41	3	
R2	D13	1340	2	0.995	1.33	3	
					合 計	84 kg	
				D13 (SD345)		18 kg	
				D19 (SD345)		66 kg	
		機械式継手		D19用		6 組	

一 次 施 工 鉄 筋 表

記号	径	長さ	本数	単位重量	一本当り重量	合計重量	摘要
15Bc-16Bd							
S1-2	D19	4880	6	2.25	11.0	66	
S2	D13	250	1	0.995	0.249	1	
S3	D13	150	1	0.995	0.149	1	
S4	D13	150	12	0.995	0.149	2	
S5-3	D13	1690	2	0.995	1.68	3	
S5-4	D13	2380	2	0.995	2.37	5	
R1	D13	1420	2	0.995	1.41	3	
R2	D13	1340	2	0.995	1.33	3	
					合 計	84 kg	
				D13 (SD345)		18 kg	
				D19 (SD345)		66 kg	
		機械式継手		D19用		6 組	
16Bd-17Bc							
S1-2	D19	4880	6	2.25	11.0	66	
S2	D13	250	1	0.995	0.249	1	
S3	D13	150	1	0.995	0.149	1	
S4	D13	150	12	0.995	0.149	2	
S5-3	D13	1690	2	0.995	1.68	3	
S5-4	D13	2380	2	0.995	2.37	5	
R1	D13	1420	2	0.995	1.41	3	
R2	D13	1340	2	0.995	1.33	3	
					合 計	84 kg	
				D13 (SD345)		18 kg	
				D19 (SD345)		66 kg	
		機械式継手		D19用		6 組	
17Bc-18Bd							
S1-2	D19	4880	6	2.25	11.0	66	
S2	D13	250	1	0.995	0.249	1	
S3	D13	150	1	0.995	0.149	1	
S4	D13	150	12	0.995	0.149	2	
S5-3	D13	1690	2	0.995	1.68	3	
S5-4	D13	2380	2	0.995	2.37	5	
R1	D13	1420	2	0.995	1.41	3	
R2	D13	1340	2	0.995	1.33	3	
					合 計	84 kg	
				D13 (SD345)		18 kg	
				D19 (SD345)		66 kg	
		機械式継手		D19用		6 組	
18Bd-19Bc							
S1-2	D19	4880	6	2.25	11.0	66	
S2	D13	250	1	0.995	0.249	1	
S3	D13	150	1	0.995	0.149	1	
S4	D13	150	12	0.995	0.149	2	
S5-3	D13	1690	2	0.995	1.68	3	
S5-4	D13	2380	2	0.995	2.37	5	
R1	D13	1420	2	0.995	1.41	3	
R2	D13	1340	2	0.995	1.33	3	
					合 計	84 kg	
				D13 (SD345)		18 kg	
				D19 (SD345)		66 kg	
		機械式継手		D19用		6 組	

注記
1. 鉄筋はエポキシ樹脂塗装とする。
　但し、機械式継手挿入部は無塗装とする。

常磐自動車道 宮田川橋床版取替工事			
図面の種類	宮田川橋(下り線) A1～P2間接合部配筋図(その2)		
縮　尺	―	図面番号	19 / 165
設計会社名	株式会社ネクスコ東日本エンジニアリング		
施工会社名			
事務所名	東日本高速道路株式会社 関東支社 水 戸 管 理 事 務 所		

宮田川橋(下り線) A1～P2間接合部配筋図(その3)

一 次 施 工 鉄 筋 表

記号	径	長さ	本数	単位重量	一本当り重量	合計重量	摘要
19Bc-20Bd							
S1-2	D19	4880	6	2.25	11.0	66	
S2	D13	250	1	0.995	0.249	1	
S3	D13	150	1	0.995	0.149	1	
S4	D13	150	12	0.995	0.149	2	
S5-3	D13	1690	2	0.995	1.68	3	
S5-4	D13	2380	2	0.995	2.37	5	
R1	D13	1420	2	0.995	1.41	3	
R2	D13	1340	2	0.995	1.33	3	
					合 計	84 kg	
				D13 (SD345)		18 kg	
				D19 (SD345)		66 kg	
		機械式継手		D19用		6 組	
20Bd-21Bc							
S1-2	D19	4880	6	2.25	11.0	66	
S2	D13	250	1	0.995	0.249	1	
S3	D13	150	1	0.995	0.149	1	
S4	D13	150	12	0.995	0.149	2	
S5-3	D13	1690	2	0.995	1.68	3	
S5-4	D13	2380	2	0.995	2.37	5	
R1	D13	1420	2	0.995	1.41	3	
R2	D13	1340	2	0.995	1.33	3	
					合 計	84 kg	
				D13 (SD345)		18 kg	
				D19 (SD345)		66 kg	
		機械式継手		D19用		6 組	
21Bc-22Bd							
S1-2	D19	4880	6	2.25	11.0	66	
S2	D13	250	1	0.995	0.249	1	
S3	D13	150	1	0.995	0.149	1	
S4	D13	150	12	0.995	0.149	2	
S5-3	D13	1690	2	0.995	1.68	3	
S5-4	D13	2380	2	0.995	2.37	5	
R1	D13	1420	2	0.995	1.41	3	
R2	D13	1340	2	0.995	1.33	3	
					合 計	84 kg	
				D13 (SD345)		18 kg	
				D19 (SD345)		66 kg	
		機械式継手		D19用		6 組	
22Bd-23Ba							
S1-2	D19	4880	6	2.25	11.0	66	
S2	D13	250	1	0.995	0.249	1	
S3	D13	150	1	0.995	0.149	1	
S4	D13	150	12	0.995	0.149	2	
S5-3	D13	1690	2	0.995	1.68	3	
S5-4	D13	2380	2	0.995	2.37	5	
R1	D13	1420	2	0.995	1.41	3	
R2	D13	1340	2	0.995	1.33	3	
					合 計	84 kg	
				D13 (SD345)		18 kg	
				D19 (SD345)		66 kg	
		機械式継手		D19用		6 組	
23Ba-24Bb							
S1-2	D19	4880	6	2.25	11.0	66	
S2	D13	250	1	0.995	0.249	1	
S3	D13	150	1	0.995	0.149	1	
S4	D13	150	12	0.995	0.149	2	
S5-3	D13	1690	2	0.995	1.68	3	
S5-4	D13	2380	2	0.995	2.37	5	
R1	D13	1420	2	0.995	1.41	3	
R2	D13	1340	2	0.995	1.33	3	
					合 計	84 kg	
				D13 (SD345)		18 kg	
				D19 (SD345)		66 kg	
		機械式継手		D19用		6 組	

一 次 施 工 鉄 筋 表

記号	径	長さ	本数	単位重量	一本当り重量	合計重量	摘要
24Bb-25Ba							
S1-2	D19	4880	6	2.25	11.0	66	
S2	D13	250	1	0.995	0.249	1	
S3	D13	150	1	0.995	0.149	1	
S4	D13	150	12	0.995	0.149	2	
S5-3	D13	1690	2	0.995	1.68	3	
S5-4	D13	2380	2	0.995	2.37	5	
R1	D13	1420	2	0.995	1.41	3	
R2	D13	1340	2	0.995	1.33	3	
					合 計	84 kg	
				D13 (SD345)		18 kg	
				D19 (SD345)		66 kg	
		機械式継手		D19用		6 組	
25Ba-26Bb							
S1-2	D19	4880	6	2.25	11.0	66	
S2	D13	250	1	0.995	0.249	1	
S3	D13	150	1	0.995	0.149	1	
S4	D13	150	12	0.995	0.149	2	
S5-3	D13	1690	2	0.995	1.68	3	
S5-4	D13	2380	2	0.995	2.37	5	
R1	D13	1420	2	0.995	1.41	3	
R2	D13	1340	2	0.995	1.33	3	
					合 計	84 kg	
				D13 (SD345)		18 kg	
				D19 (SD345)		66 kg	
		機械式継手		D19用		6 組	
26Bb-27Ba							
S1-2	D19	4880	6	2.25	11.0	66	
S2	D13	250	1	0.995	0.249	1	
S3	D13	150	1	0.995	0.149	1	
S4	D13	150	12	0.995	0.149	2	
S5-3	D13	1690	2	0.995	1.68	3	
S5-4	D13	2380	2	0.995	2.37	5	
R1	D13	1420	2	0.995	1.41	3	
R2	D13	1340	2	0.995	1.33	3	
					合 計	84 kg	
				D13 (SD345)		18 kg	
				D19 (SD345)		66 kg	
		機械式継手		D19用		6 組	
27Ba-28Bb							
S1-2	D19	4880	6	2.25	11.0	66	
S2	D13	250	1	0.995	0.249	1	
S3	D13	150	1	0.995	0.149	1	
S4	D13	150	12	0.995	0.149	2	
S5-3	D13	1690	2	0.995	1.68	3	
S5-4	D13	2380	2	0.995	2.37	5	
R1	D13	1420	2	0.995	1.41	3	
R2	D13	1340	2	0.995	1.33	3	
					合 計	84 kg	
				D13 (SD345)		18 kg	
				D19 (SD345)		66 kg	
		機械式継手		D19用		6 組	
28Bb-29Ba							
S1-2	D19	4880	6	2.25	11.0	66	
S2	D13	250	1	0.995	0.249	1	
S3	D13	150	1	0.995	0.149	1	
S4	D13	150	12	0.995	0.149	2	
S5-3	D13	1690	2	0.995	1.68	3	
S5-4	D13	2380	2	0.995	2.37	5	
R1	D13	1420	2	0.995	1.41	3	
R2	D13	1340	2	0.995	1.33	3	
					合 計	84 kg	
				D13 (SD345)		18 kg	
				D19 (SD345)		66 kg	
		機械式継手		D19用		6 組	

一 次 施 工 鉄 筋 表

記号	径	長さ	本数	単位重量	一本当り重量	合計重量	摘要
29Ba-30Bb							
S1-2	D19	4880	6	2.25	11.0	66	
S2	D13	250	1	0.995	0.249	1	
S3	D13	150	1	0.995	0.149	1	
S4	D13	150	12	0.995	0.149	2	
S5-3	D13	1690	2	0.995	1.68	3	
S5-4	D13	2380	2	0.995	2.37	5	
R1	D13	1420	2	0.995	1.41	3	
R2	D13	1340	2	0.995	1.33	3	
					合 計	84 kg	
				D13 (SD345)		18 kg	
				D19 (SD345)		66 kg	
		機械式継手		D19用		6 組	
30Bb-31Ba							
S1-2	D19	4880	6	2.25	11.0	66	
S2	D13	250	1	0.995	0.249	1	
S3	D13	150	1	0.995	0.149	1	
S4	D13	150	12	0.995	0.149	2	
S5-3	D13	1690	2	0.995	1.68	3	
S5-4	D13	2380	2	0.995	2.37	5	
R1	D13	1420	2	0.995	1.41	3	
R2	D13	1340	2	0.995	1.33	3	
					合 計	84 kg	
				D13 (SD345)		18 kg	
				D19 (SD345)		66 kg	
		機械式継手		D19用		6 組	
31Ba-32Bb							
S1-2	D19	4880	6	2.25	11.0	66	
S2	D13	250	1	0.995	0.249	1	
S3	D13	150	1	0.995	0.149	1	
S4	D13	150	12	0.995	0.149	2	
S5-3	D13	1690	2	0.995	1.68	3	
S5-4	D13	2380	2	0.995	2.37	5	
R1	D13	1420	2	0.995	1.41	3	
R2	D13	1340	2	0.995	1.33	3	
					合 計	84 kg	
				D13 (SD345)		18 kg	
				D19 (SD345)		66 kg	
		機械式継手		D19用		6 組	
32Bb-33Ba							
S1-2	D19	4880	6	2.25	11.0	66	
S2	D13	250	1	0.995	0.249	1	
S3	D13	150	1	0.995	0.149	1	
S4	D13	150	12	0.995	0.149	2	
S5-3	D13	1690	2	0.995	1.68	3	
S5-4	D13	2380	2	0.995	2.37	5	
R1	D13	1420	2	0.995	1.41	3	
R2	D13	1340	2	0.995	1.33	3	
					合 計	84 kg	
				D13 (SD345)		18 kg	
				D19 (SD345)		66 kg	
		機械式継手		D19用		6 組	
33Ba-34Bb							
S1-2	D19	4880	6	2.25	11.0	66	
S2	D13	250	1	0.995	0.249	1	
S3	D13	150	1	0.995	0.149	1	
S4	D13	150	12	0.995	0.149	2	
S5-3	D13	1690	2	0.995	1.68	3	
S5-4	D13	2380	2	0.995	2.37	5	
R1	D13	1420	2	0.995	1.41	3	
R2	D13	1340	2	0.995	1.33	3	
					合 計	84 kg	
				D13 (SD345)		18 kg	
				D19 (SD345)		66 kg	
		機械式継手		D19用		6 組	

一 次 施 工 鉄 筋 表

記号	径	長さ	本数	単位重量	一本当り重量	合計重量	摘要
34Bb-35Ba							
S1-2	D19	4880	6	2.25	11.0	66	
S2	D13	250	1	0.995	0.249	1	
S3	D13	150	1	0.995	0.149	1	
S4	D13	150	12	0.995	0.149	2	
S5-3	D13	1690	2	0.995	1.68	3	
S5-4	D13	2380	2	0.995	2.37	5	
R1	D13	1420	2	0.995	1.41	3	
R2	D13	1340	2	0.995	1.33	3	
					合 計	84 kg	
				D13 (SD345)		18 kg	
				D19 (SD345)		66 kg	
		機械式継手		D19用		6 組	
35Ba-場所打ち床版							
S1-2	D19	4880	6	2.25	11.0	66	
S2	D13	250	1	0.995	0.249	1	
S3	D13	150	1	0.995	0.149	1	
S4	D13	150	12	0.995	0.149	2	
S5-3	D13	1690	2	0.995	1.68	3	
S5-4	D13	2380	2	0.995	2.37	5	
R1	D13	1420	2	0.995	1.41	3	
R2	D13	1340	2	0.995	1.33	3	
					合 計	84 kg	
				D13 (SD345)		18 kg	
				D19 (SD345)		66 kg	
		機械式継手		D19用		6 組	
一次施工合計							
				D13 (SD345)		648 kg	
				D19 (SD345)		2376 kg	
		機械式継手		D19用		216 組	

注記
1.鉄筋はエポキシ樹脂塗装とする。
　但し、機械式継手挿入部は無塗装とする。

常磐自動車道 宮田川橋床版取替工事			
図面の種類	宮田川橋(下り線) A1～P2間接合部配筋図(その3)		
縮　尺	一	図面番号	20 / 165
設計会社名	株式会社ネクスコ東日本エンジニアリング		
施工会社名			
事務所名	東日本高速道路株式会社 関東支社 水 戸 管 理 事 務 所		

宮田川橋(下り線) A1～P2間接合部配筋図(その4)

二次施工(G1,G2)

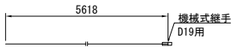

二次施工 S_1 1 6 - D19 x 5620

二次施工 S_2 1 - D13 x 250

二次施工 S_3 1 - D13 x 150

二次施工 S_4 13 - D13 x 150

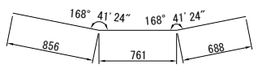

二次施工 S_5 1 2 - D13 x 2310

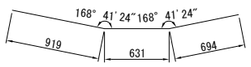

二次施工 S_5 2 2 - D13 x 2250

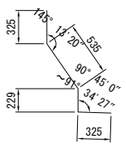

二次施工 L_1 2 - D13 x 1420

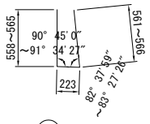

二次施工 L_2 2 - D13 x 1350(平均長)

二 次 施 工 鉄 筋 表

記号	径	長さ	本数	単位重量	一本当り重量	合計重量	摘要
場所打ち床版-1Aa							
S1-1	D19	5620	6	2.25	12.6	76	
S2	D13	250	1	0.995	0.249	1	
S3	D13	150	1	0.995	0.149	1	
S4	D13	150	13	0.995	0.149	2	
S5-1	D13	2310	2	0.995	2.30	5	
S5-2	D13	2250	2	0.995	2.24	4	
L1	D13	1420	2	0.995	1.41	3	
L2	D13	1350	2	0.995	1.34	3	
					合 計	95 kg	
				D13 (SD345)		19 kg	
				D19 (SD345)		76 kg	
		機械式継手		D19用		6 組	
1Aa-2Ab							
S1-1	D19	5620	6	2.25	12.6	76	
S2	D13	250	1	0.995	0.249	1	
S3	D13	150	1	0.995	0.149	1	
S4	D13	150	13	0.995	0.149	2	
S5-1	D13	2310	2	0.995	2.30	5	
S5-2	D13	2250	2	0.995	2.24	4	
L1	D13	1420	2	0.995	1.41	3	
L2	D13	1350	2	0.995	1.34	3	
					合 計	95 kg	
				D13 (SD345)		19 kg	
				D19 (SD345)		76 kg	
		機械式継手		D19用		6 組	
2Ab-3Aa							
S1-1	D19	5620	6	2.25	12.6	76	
S2	D13	250	1	0.995	0.249	1	
S3	D13	150	1	0.995	0.149	1	
S4	D13	150	13	0.995	0.149	2	
S5-1	D13	2310	2	0.995	2.30	5	
S5-2	D13	2250	2	0.995	2.24	4	
L1	D13	1420	2	0.995	1.41	3	
L2	D13	1350	2	0.995	1.34	3	
					合 計	95 kg	
				D13 (SD345)		19 kg	
				D19 (SD345)		76 kg	
		機械式継手		D19用		6 組	
3Aa-4Ab							
S1-1	D19	5620	6	2.25	12.6	76	
S2	D13	250	1	0.995	0.249	1	
S3	D13	150	1	0.995	0.149	1	
S4	D13	150	13	0.995	0.149	2	
S5-1	D13	2310	2	0.995	2.30	5	
S5-2	D13	2250	2	0.995	2.24	4	
L1	D13	1420	2	0.995	1.41	3	
L2	D13	1350	2	0.995	1.34	3	
					合 計	95 kg	
				D13 (SD345)		19 kg	
				D19 (SD345)		76 kg	
		機械式継手		D19用		6 組	
4Ab-5Aa							
S1-1	D19	5620	6	2.25	12.6	76	
S2	D13	250	1	0.995	0.249	1	
S3	D13	150	1	0.995	0.149	1	
S4	D13	150	13	0.995	0.149	2	
S5-1	D13	2310	2	0.995	2.30	5	
S5-2	D13	2250	2	0.995	2.24	4	
L1	D13	1420	2	0.995	1.41	3	
L2	D13	1350	2	0.995	1.34	3	
					合 計	95 kg	
				D13 (SD345)		19 kg	
				D19 (SD345)		76 kg	
		機械式継手		D19用		6 組	

二 次 施 工 鉄 筋 表

記号	径	長さ	本数	単位重量	一本当り重量	合計重量	摘要
5Aa-6Ab							
S1-1	D19	5620	6	2.25	12.6	76	
S2	D13	250	1	0.995	0.249	1	
S3	D13	150	1	0.995	0.149	1	
S4	D13	150	13	0.995	0.149	2	
S5-1	D13	2310	2	0.995	2.30	5	
S5-2	D13	2250	2	0.995	2.24	4	
L1	D13	1420	2	0.995	1.41	3	
L2	D13	1350	2	0.995	1.34	3	
					合 計	95 kg	
				D13 (SD345)		19 kg	
				D19 (SD345)		76 kg	
		機械式継手		D19用		6 組	
6Ab-7Aa							
S1-1	D19	5620	6	2.25	12.6	76	
S2	D13	250	1	0.995	0.249	1	
S3	D13	150	1	0.995	0.149	1	
S4	D13	150	13	0.995	0.149	2	
S5-1	D13	2310	2	0.995	2.30	5	
S5-2	D13	2250	2	0.995	2.24	4	
L1	D13	1420	2	0.995	1.41	3	
L2	D13	1350	2	0.995	1.34	3	
					合 計	95 kg	
				D13 (SD345)		19 kg	
				D19 (SD345)		76 kg	
		機械式継手		D19用		6 組	
7Aa-8Ab							
S1-1	D19	5620	6	2.25	12.6	76	
S2	D13	250	1	0.995	0.249	1	
S3	D13	150	1	0.995	0.149	1	
S4	D13	150	13	0.995	0.149	2	
S5-1	D13	2310	2	0.995	2.30	5	
S5-2	D13	2250	2	0.995	2.24	4	
L1	D13	1420	2	0.995	1.41	3	
L2	D13	1350	2	0.995	1.34	3	
					合 計	95 kg	
				D13 (SD345)		19 kg	
				D19 (SD345)		76 kg	
		機械式継手		D19用		6 組	
8Ab-9Aa							
S1-1	D19	5620	6	2.25	12.6	76	
S2	D13	250	1	0.995	0.249	1	
S3	D13	150	1	0.995	0.149	1	
S4	D13	150	13	0.995	0.149	2	
S5-1	D13	2310	2	0.995	2.30	5	
S5-2	D13	2250	2	0.995	2.24	4	
L1	D13	1420	2	0.995	1.41	3	
L2	D13	1350	2	0.995	1.34	3	
					合 計	95 kg	
				D13 (SD345)		19 kg	
				D19 (SD345)		76 kg	
		機械式継手		D19用		6 組	
9Aa-10Ab							
S1-1	D19	5620	6	2.25	12.6	76	
S2	D13	250	1	0.995	0.249	1	
S3	D13	150	1	0.995	0.149	1	
S4	D13	150	13	0.995	0.149	2	
S5-1	D13	2310	2	0.995	2.30	5	
S5-2	D13	2250	2	0.995	2.24	4	
L1	D13	1420	2	0.995	1.41	3	
L2	D13	1350	2	0.995	1.34	3	
					合 計	95 kg	
				D13 (SD345)		19 kg	
				D19 (SD345)		76 kg	
		機械式継手		D19用		6 組	

二 次 施 工 鉄 筋 表

記号	径	長さ	本数	単位重量	一本当り重量	合計重量	摘要
10Ab-11Aa							
S1-1	D19	5620	6	2.25	12.6	76	
S2	D13	250	1	0.995	0.249	1	
S3	D13	150	1	0.995	0.149	1	
S4	D13	150	13	0.995	0.149	2	
S5-1	D13	2310	2	0.995	2.30	5	
S5-2	D13	2250	2	0.995	2.24	4	
L1	D13	1420	2	0.995	1.41	3	
L2	D13	1350	2	0.995	1.34	3	
					合 計	95 kg	
				D13 (SD345)		19 kg	
				D19 (SD345)		76 kg	
		機械式継手		D19用		6 組	
11Aa-12Ab							
S1-1	D19	5620	6	2.25	12.6	76	
S2	D13	250	1	0.995	0.249	1	
S3	D13	150	1	0.995	0.149	1	
S4	D13	150	13	0.995	0.149	2	
S5-1	D13	2310	2	0.995	2.30	5	
S5-2	D13	2250	2	0.995	2.24	4	
L1	D13	1420	2	0.995	1.41	3	
L2	D13	1350	2	0.995	1.34	3	
					合 計	95 kg	
				D13 (SD345)		19 kg	
				D19 (SD345)		76 kg	
		機械式継手		D19用		6 組	
12Ab-13Aa							
S1-1	D19	5620	6	2.25	12.6	76	
S2	D13	250	1	0.995	0.249	1	
S3	D13	150	1	0.995	0.149	1	
S4	D13	150	13	0.995	0.149	2	
S5-1	D13	2310	2	0.995	2.30	5	
S5-2	D13	2250	2	0.995	2.24	4	
L1	D13	1420	2	0.995	1.41	3	
L2	D13	1350	2	0.995	1.34	3	
					合 計	95 kg	
				D13 (SD345)		19 kg	
				D19 (SD345)		76 kg	
		機械式継手		D19用		6 組	
13Aa-14Ad							
S1-1	D19	5620	6	2.25	12.6	76	
S2	D13	250	1	0.995	0.249	1	
S3	D13	150	1	0.995	0.149	1	
S4	D13	150	13	0.995	0.149	2	
S5-1	D13	2310	2	0.995	2.30	5	
S5-2	D13	2250	2	0.995	2.24	4	
L1	D13	1420	2	0.995	1.41	3	
L2	D13	1350	2	0.995	1.34	3	
					合 計	95 kg	
				D13 (SD345)		19 kg	
				D19 (SD345)		76 kg	
		機械式継手		D19用		6 組	
14Ad-15Ac							
S1-1	D19	5620	6	2.25	12.6	76	
S2	D13	250	1	0.995	0.249	1	
S3	D13	150	1	0.995	0.149	1	
S4	D13	150	13	0.995	0.149	2	
S5-1	D13	2310	2	0.995	2.30	5	
S5-2	D13	2250	2	0.995	2.24	4	
L1	D13	1420	2	0.995	1.41	3	
L2	D13	1350	2	0.995	1.34	3	
					合 計	95 kg	
				D13 (SD345)		19 kg	
				D19 (SD345)		76 kg	
		機械式継手		D19用		6 組	

二 次 施 工 鉄 筋 表

記号	径	長さ	本数	単位重量	一本当り重量	合計重量	摘要
15Ac-16Ad							
S1-1	D19	5620	6	2.25	12.6	76	
S2	D13	250	1	0.995	0.249	1	
S3	D13	150	1	0.995	0.149	1	
S4	D13	150	13	0.995	0.149	2	
S5-1	D13	2310	2	0.995	2.30	5	
S5-2	D13	2250	2	0.995	2.24	4	
L1	D13	1420	2	0.995	1.41	3	
L2	D13	1350	2	0.995	1.34	3	
					合 計	95 kg	
				D13 (SD345)		19 kg	
				D19 (SD345)		76 kg	
		機械式継手		D19用		6 組	
16Ad-17Ac							
S1-1	D19	5620	6	2.25	12.6	76	
S2	D13	250	1	0.995	0.249	1	
S3	D13	150	1	0.995	0.149	1	
S4	D13	150	13	0.995	0.149	2	
S5-1	D13	2310	2	0.995	2.30	5	
S5-2	D13	2250	2	0.995	2.24	4	
L1	D13	1420	2	0.995	1.41	3	
L2	D13	1350	2	0.995	1.34	3	
					合 計	95 kg	
				D13 (SD345)		19 kg	
				D19 (SD345)		76 kg	
		機械式継手		D19用		6 組	
17Ac-18Ad							
S1-1	D19	5620	6	2.25	12.6	76	
S2	D13	250	1	0.995	0.249	1	
S3	D13	150	1	0.995	0.149	1	
S4	D13	150	13	0.995	0.149	2	
S5-1	D13	2310	2	0.995	2.30	5	
S5-2	D13	2250	2	0.995	2.24	4	
L1	D13	1420	2	0.995	1.41	3	
L2	D13	1350	2	0.995	1.34	3	
					合 計	95 kg	
				D13 (SD345)		19 kg	
				D19 (SD345)		76 kg	
		機械式継手		D19用		6 組	
18Ad-19Ac							
S1-1	D19	5620	6	2.25	12.6	76	
S2	D13	250	1	0.995	0.249	1	
S3	D13	150	1	0.995	0.149	1	
S4	D13	150	13	0.995	0.149	2	
S5-1	D13	2310	2	0.995	2.30	5	
S5-2	D13	2250	2	0.995	2.24	4	
L1	D13	1420	2	0.995	1.41	3	
L2	D13	1350	2	0.995	1.34	3	
					合 計	95 kg	
				D13 (SD345)		19 kg	
				D19 (SD345)		76 kg	
		機械式継手		D19用		6 組	

注記
1.鉄筋はエポキシ樹脂塗装とする。
　但し、機械式継手挿入部は無塗装とする。

常磐自動車道 宮田川橋床版取替工事			
図面の種類	宮田川橋(下り線) A1～P2間接合部配筋図(その4)		
縮　尺	―	図面番号	21 / 165
設計会社名	株式会社ネクスコ東日本エンジニアリング		
施工会社名			
事務所名	東日本高速道路株式会社 関東支社 水 戸 管 理 事 務 所		

宮田川橋(下り線) A1～P2間接合部配筋図(その5)

二 次 施 工 鉄 筋 表

記号	径	長さ	本数	単位重量	一本当り重量	合計重量	摘要
19Ac-20Ad							
S1-1	D19	5620	6	2.25	12.6	76	
S2	D13	250	1	0.995	0.249	1	
S3	D13	150	1	0.995	0.149	1	
S4	D13	150	13	0.995	0.149	2	
S5-1	D13	2310	2	0.995	2.30	5	
S5-2	D13	2250	2	0.995	2.24	4	
L1	D13	1420	2	0.995	1.41	3	
L2	D13	1350	2	0.995	1.34	3	
					合 計	95 kg	
				D13 (SD345)		19 kg	
				D19 (SD345)		76 kg	
		機械式継手		D19用		6 組	
20Ad-21Ac							
S1-1	D19	5620	6	2.25	12.6	76	
S2	D13	250	1	0.995	0.249	1	
S3	D13	150	1	0.995	0.149	1	
S4	D13	150	13	0.995	0.149	2	
S5-1	D13	2310	2	0.995	2.30	5	
S5-2	D13	2250	2	0.995	2.24	4	
L1	D13	1420	2	0.995	1.41	3	
L2	D13	1350	2	0.995	1.34	3	
					合 計	95 kg	
				D13 (SD345)		19 kg	
				D19 (SD345)		76 kg	
		機械式継手		D19用		6 組	
21Ac-22Ad							
S1-1	D19	5620	6	2.25	12.6	76	
S2	D13	250	1	0.995	0.249	1	
S3	D13	150	1	0.995	0.149	1	
S4	D13	150	13	0.995	0.149	2	
S5-1	D13	2310	2	0.995	2.30	5	
S5-2	D13	2250	2	0.995	2.24	4	
L1	D13	1420	2	0.995	1.41	3	
L2	D13	1350	2	0.995	1.34	3	
					合 計	95 kg	
				D13 (SD345)		19 kg	
				D19 (SD345)		76 kg	
		機械式継手		D19用		6 組	
22Ad-23Aa							
S1-1	D19	5620	6	2.25	12.6	76	
S2	D13	250	1	0.995	0.249	1	
S3	D13	150	1	0.995	0.149	1	
S4	D13	150	13	0.995	0.149	2	
S5-1	D13	2310	2	0.995	2.30	5	
S5-2	D13	2250	2	0.995	2.24	4	
L1	D13	1420	2	0.995	1.41	3	
L2	D13	1350	2	0.995	1.34	3	
					合 計	95 kg	
				D13 (SD345)		19 kg	
				D19 (SD345)		76 kg	
		機械式継手		D19用		6 組	
23Aa-24Ab							
S1-1	D19	5620	6	2.25	12.6	76	
S2	D13	250	1	0.995	0.249	1	
S3	D13	150	1	0.995	0.149	1	
S4	D13	150	13	0.995	0.149	2	
S5-1	D13	2310	2	0.995	2.30	5	
S5-2	D13	2250	2	0.995	2.24	4	
L1	D13	1420	2	0.995	1.41	3	
L2	D13	1350	2	0.995	1.34	3	
					合 計	95 kg	
				D13 (SD345)		19 kg	
				D19 (SD345)		76 kg	
		機械式継手		D19用		6 組	

二 次 施 工 鉄 筋 表

記号	径	長さ	本数	単位重量	一本当り重量	合計重量	摘要
24Ab-25Aa							
S1-1	D19	5620	6	2.25	12.6	76	
S2	D13	250	1	0.995	0.249	1	
S3	D13	150	1	0.995	0.149	1	
S4	D13	150	13	0.995	0.149	2	
S5-1	D13	2310	2	0.995	2.30	5	
S5-2	D13	2250	2	0.995	2.24	4	
L1	D13	1420	2	0.995	1.41	3	
L2	D13	1350	2	0.995	1.34	3	
					合 計	95 kg	
				D13 (SD345)		19 kg	
				D19 (SD345)		76 kg	
		機械式継手		D19用		6 組	
25Aa-26Ab							
S1-1	D19	5620	6	2.25	12.6	76	
S2	D13	250	1	0.995	0.249	1	
S3	D13	150	1	0.995	0.149	1	
S4	D13	150	13	0.995	0.149	2	
S5-1	D13	2310	2	0.995	2.30	5	
S5-2	D13	2250	2	0.995	2.24	4	
L1	D13	1420	2	0.995	1.41	3	
L2	D13	1350	2	0.995	1.34	3	
					合 計	95 kg	
				D13 (SD345)		19 kg	
				D19 (SD345)		76 kg	
		機械式継手		D19用		6 組	
26Ab-27Aa							
S1-1	D19	5620	6	2.25	12.6	76	
S2	D13	250	1	0.995	0.249	1	
S3	D13	150	1	0.995	0.149	1	
S4	D13	150	13	0.995	0.149	2	
S5-1	D13	2310	2	0.995	2.30	5	
S5-2	D13	2250	2	0.995	2.24	4	
L1	D13	1420	2	0.995	1.41	3	
L2	D13	1350	2	0.995	1.34	3	
					合 計	95 kg	
				D13 (SD345)		19 kg	
				D19 (SD345)		76 kg	
		機械式継手		D19用		6 組	
27Aa-28Ab							
S1-1	D19	5620	6	2.25	12.6	76	
S2	D13	250	1	0.995	0.249	1	
S3	D13	150	1	0.995	0.149	1	
S4	D13	150	13	0.995	0.149	2	
S5-1	D13	2310	2	0.995	2.30	5	
S5-2	D13	2250	2	0.995	2.24	4	
L1	D13	1420	2	0.995	1.41	3	
L2	D13	1350	2	0.995	1.34	3	
					合 計	95 kg	
				D13 (SD345)		19 kg	
				D19 (SD345)		76 kg	
		機械式継手		D19用		6 組	
28Ab-29Aa							
S1-1	D19	5620	6	2.25	12.6	76	
S2	D13	250	1	0.995	0.249	1	
S3	D13	150	1	0.995	0.149	1	
S4	D13	150	13	0.995	0.149	2	
S5-1	D13	2310	2	0.995	2.30	5	
S5-2	D13	2250	2	0.995	2.24	4	
L1	D13	1420	2	0.995	1.41	3	
L2	D13	1350	2	0.995	1.34	3	
					合 計	95 kg	
				D13 (SD345)		19 kg	
				D19 (SD345)		76 kg	
		機械式継手		D19用		6 組	

二 次 施 工 鉄 筋 表

記号	径	長さ	本数	単位重量	一本当り重量	合計重量	摘要
29Aa-30Ab							
S1-1	D19	5620	6	2.25	12.6	76	
S2	D13	250	1	0.995	0.249	1	
S3	D13	150	1	0.995	0.149	1	
S4	D13	150	13	0.995	0.149	2	
S5-1	D13	2310	2	0.995	2.30	5	
S5-2	D13	2250	2	0.995	2.24	4	
L1	D13	1420	2	0.995	1.41	3	
L2	D13	1350	2	0.995	1.34	3	
					合 計	95 kg	
				D13 (SD345)		19 kg	
				D19 (SD345)		76 kg	
		機械式継手		D19用		6 組	
30Ab-31Aa							
S1-1	D19	5620	6	2.25	12.6	76	
S2	D13	250	1	0.995	0.249	1	
S3	D13	150	1	0.995	0.149	1	
S4	D13	150	13	0.995	0.149	2	
S5-1	D13	2310	2	0.995	2.30	5	
S5-2	D13	2250	2	0.995	2.24	4	
L1	D13	1420	2	0.995	1.41	3	
L2	D13	1350	2	0.995	1.34	3	
					合 計	95 kg	
				D13 (SD345)		19 kg	
				D19 (SD345)		76 kg	
		機械式継手		D19用		6 組	
31Aa-32Ab							
S1-1	D19	5620	6	2.25	12.6	76	
S2	D13	250	1	0.995	0.249	1	
S3	D13	150	1	0.995	0.149	1	
S4	D13	150	13	0.995	0.149	2	
S5-1	D13	2310	2	0.995	2.30	5	
S5-2	D13	2250	2	0.995	2.24	4	
L1	D13	1420	2	0.995	1.41	3	
L2	D13	1350	2	0.995	1.34	3	
					合 計	95 kg	
				D13 (SD345)		19 kg	
				D19 (SD345)		76 kg	
		機械式継手		D19用		6 組	
32Ab-33Aa							
S1-1	D19	5620	6	2.25	12.6	76	
S2	D13	250	1	0.995	0.249	1	
S3	D13	150	1	0.995	0.149	1	
S4	D13	150	13	0.995	0.149	2	
S5-1	D13	2310	2	0.995	2.30	5	
S5-2	D13	2250	2	0.995	2.24	4	
L1	D13	1420	2	0.995	1.41	3	
L2	D13	1350	2	0.995	1.34	3	
					合 計	95 kg	
				D13 (SD345)		19 kg	
				D19 (SD345)		76 kg	
		機械式継手		D19用		6 組	
33Aa-34Ab							
S1-1	D19	5620	6	2.25	12.6	76	
S2	D13	250	1	0.995	0.249	1	
S3	D13	150	1	0.995	0.149	1	
S4	D13	150	13	0.995	0.149	2	
S5-1	D13	2310	2	0.995	2.30	5	
S5-2	D13	2250	2	0.995	2.24	4	
L1	D13	1420	2	0.995	1.41	3	
L2	D13	1350	2	0.995	1.34	3	
					合 計	95 kg	
				D13 (SD345)		19 kg	
				D19 (SD345)		76 kg	
		機械式継手		D19用		6 組	

二 次 施 工 鉄 筋 表

記号	径	長さ	本数	単位重量	一本当り重量	合計重量	摘要
34Ab-35Aa							
S1-1	D19	5620	6	2.25	12.6	76	
S2	D13	250	1	0.995	0.249	1	
S3	D13	150	1	0.995	0.149	1	
S4	D13	150	13	0.995	0.149	2	
S5-1	D13	2310	2	0.995	2.30	5	
S5-2	D13	2250	2	0.995	2.24	4	
L1	D13	1420	2	0.995	1.41	3	
L2	D13	1350	2	0.995	1.34	3	
					合 計	95 kg	
				D13 (SD345)		19 kg	
				D19 (SD345)		76 kg	
		機械式継手		D19用		6 組	
35Aa-場所打ち床版							
S1-1	D19	5620	6	2.25	12.6	76	
S2	D13	250	1	0.995	0.249	1	
S3	D13	150	1	0.995	0.149	1	
S4	D13	150	13	0.995	0.149	2	
S5-1	D13	2310	2	0.995	2.30	5	
S5-2	D13	2250	2	0.995	2.24	4	
L1	D13	1420	2	0.995	1.41	3	
L2	D13	1350	2	0.995	1.34	3	
					合 計	95 kg	
				D13 (SD345)		19 kg	
				D19 (SD345)		76 kg	
		機械式継手		D19用		6 組	
二次施工合計							
				D13 (SD345)		684 kg	
				D19 (SD345)		2736 kg	
		機械式継手		D19用		216 組	

注記
1.鉄筋はエポキシ樹脂塗装とする。
　但し、機械式継手挿入部は無塗装とする。

常磐自動車道 宮田川橋床版取替工事			
図面の種類	宮田川橋(下り線) A1～P2間接合部配筋図(その5)		
縮　尺	一	図面番号	22 / 165
設計会社名	株式会社ネクスコ東日本エンジニアリング		
施工会社名			
事務所名	東日本高速道路株式会社 関東支社 水 戸 管 理 事 務 所		

宮田川橋(下り線) A1～P2間仮設鋼床版配置図

<< A1～P2間 >>

平 面 図

S=1:400

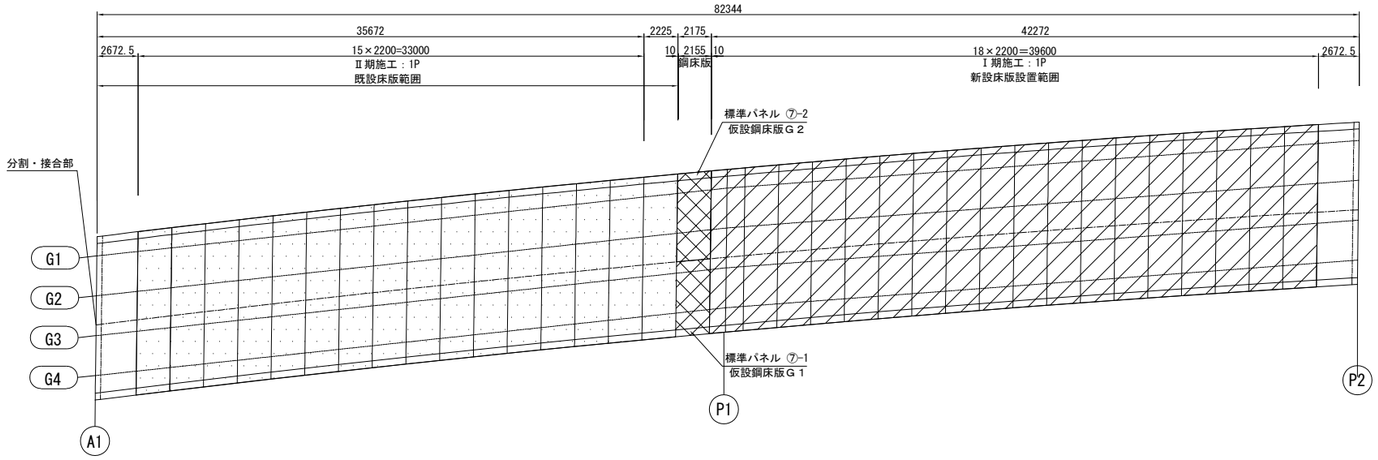

標 準 断 面 図 S=1:100

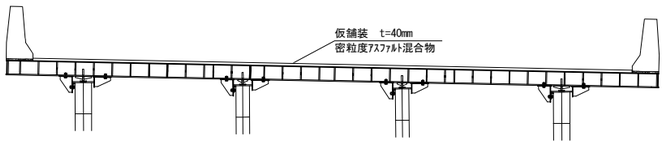

仮設鋼床版数量表

名 称	パネル番号	種 別	備 考
仮設鋼床版Ｇ１	標準パネル ⑦-1	TypeG	製作1基
仮設鋼床版Ｇ２	標準パネル ⑦-2		

仮設 壁高欄

種 別	仕 様	数 量	単 位	備 考
仮設剛性防護柵	SC種	4.4	m	

常磐自動車道 宮田川橋床版取替工事			
図面の種類	宮田川橋(下り線) A1～P2間仮設鋼床版配置図		
縮 尺	図 示	図面番号	23 / 165
設計会社名	株式会社ネクスコ東日本エンジニアリング		
施工会社名			
事務所名	東日本高速道路株式会社 関東支社 水 戸 管 理 事 務 所		

宮田川橋(下り線) A1～P2間仮設鋼床版詳細図(その1) S=1:50

TypeG

側 面 図

C － C

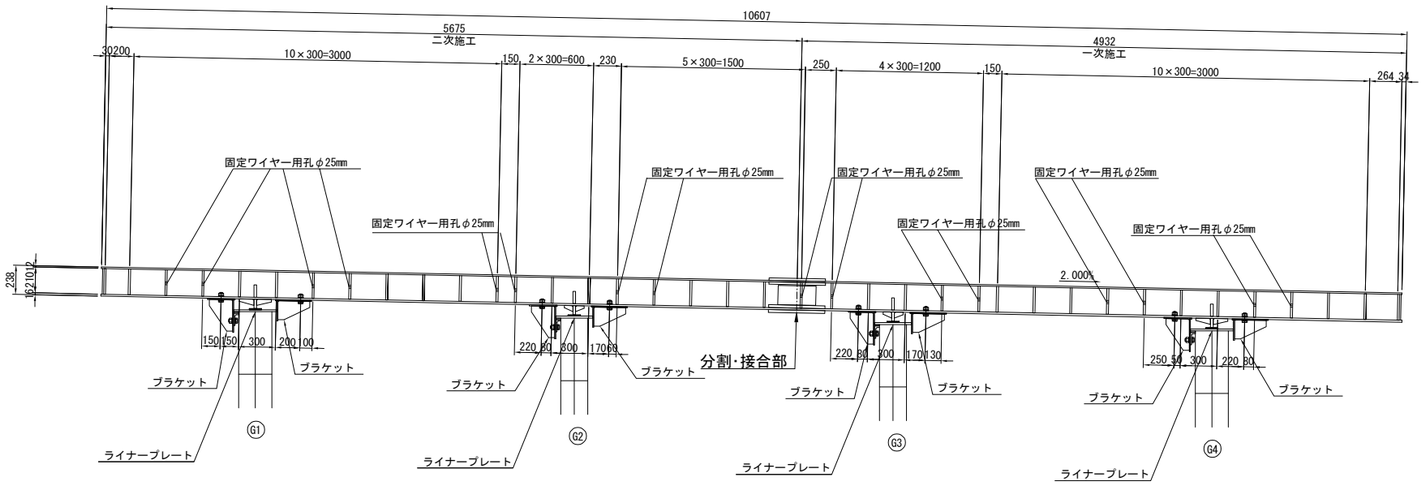

<P2側>P2側

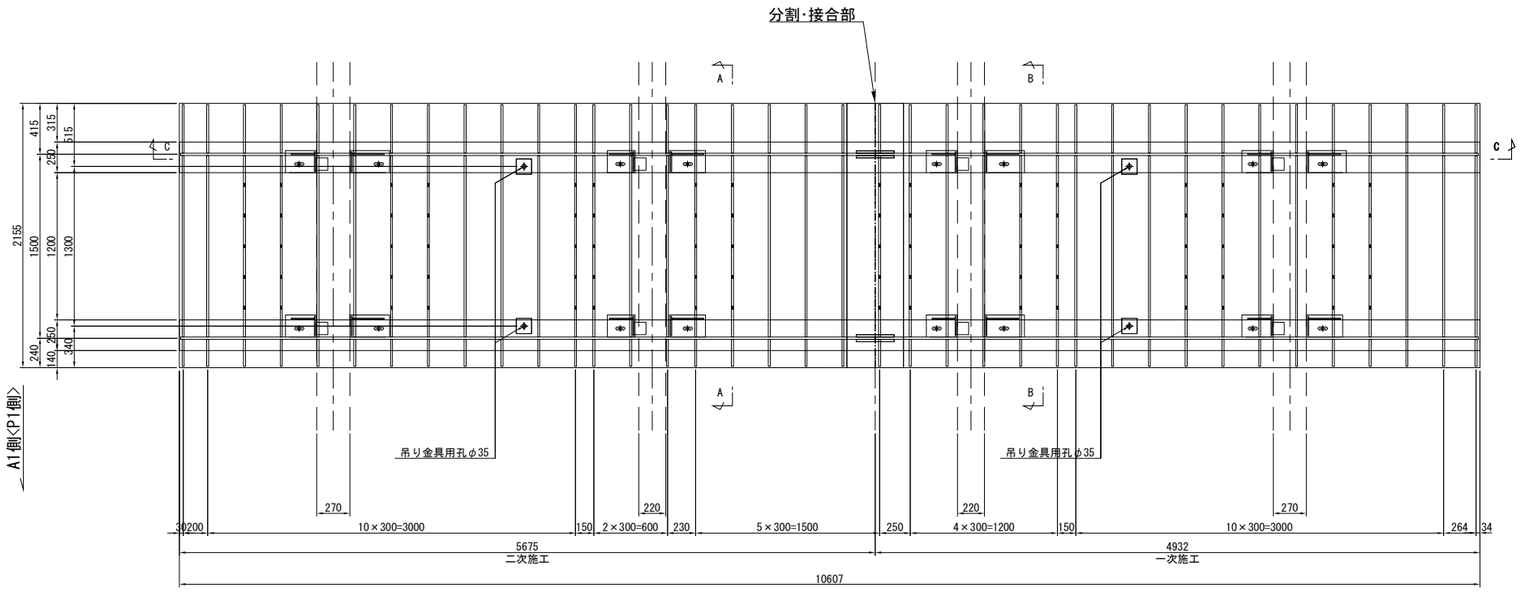

A1側<P1側>

断 面 図

A － A

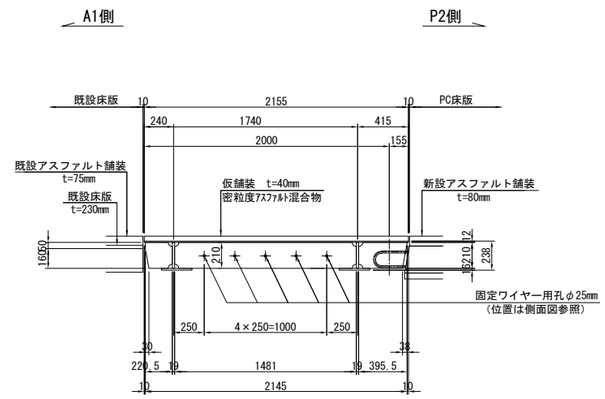

B － B

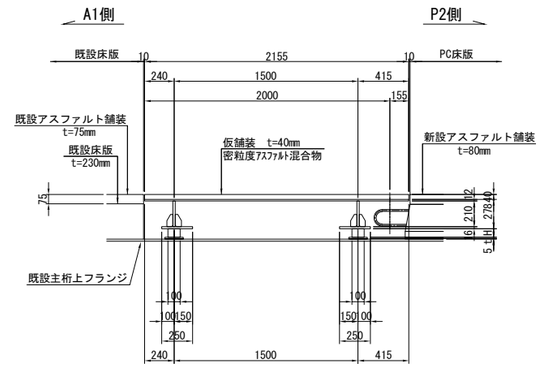

	TypeG	
	H	t
G1	70	6
G2	75	7
G3	75	8
G4	80	9

TypeG鋼床版材料 (1 箇所)
- 1 - Deck PL 2155 x 12 x 10607
- 2 - Web PL 210 x 19 x 10587
- 2 - Flg PL 250 x 16 x 10607
- 38 - Rib PL 210 x 16 x 221
- 2 - Support PL 70 x 22 x 100
- 4 - Support PL 75 x 22 x 100
- 2 - Support PL 80 x 22 x 100
- 16 - Support PL 50 x 22 x 100
- 38 - Rib PL 210 x 16 x 1481
- 38 - Rib PL 210 x 16 x 396
- 16 - Rib PL 50 x 12 x 70

TypeG鋼床版材料 (1 箇所)
- 2 - Liner PL 100 x 6 x 150 (SS400)
- 2 - Liner PL 100 x 7 x 150 (SS400)
- 2 - Liner PL 100 x 8 x 150 (SS400)
- 2 - Liner PL 100 x 9 x 150 (SS400)
- 8 - ゴム PL 100 x 5 x 150 (ｸﾛﾛﾌﾟﾚﾝｺﾞﾑ)

塗装数量表

	単位	TypeG	備 考
素地調整	m2	100.4	
一般外面	m2	77.5	無機ジンクリッチ
高力ボルト接合部 (外面)	m2	23.0	無機ジンクリッチ
高力ボルト頭部	m2	0.2	有機ジンクリッチ

注記) 1. ⊕ は六角高力ボルトM22(F10T)を示す。
2. 高力ボルトの孔径はφ24.5とする。
3. 特記なき材質は全てSM400Aとする。
4. 全ての材料は仮設材とする。
5. 一次施工と二次施工の範囲に合わせた分割及び接合等について適切な検討を行うこと。

常盤自動車道 宮田川橋床版取替工事			
図面の種類	宮田川橋(下り線) A1～P2間仮設鋼床版詳細図(その1)		
縮 尺	図 示	図面番号	24 / 165
設計会社名	株式会社ネクスコ東日本エンジニアリング		
施工会社名			
事務所名	東日本高速道路株式会社 関東支社 水 戸 管 理 事 務 所		

宮田川橋(下り線) A1～P2間仮設鋼床版詳細図(その2) S=1:10

既設桁取合部詳細

縦桁部

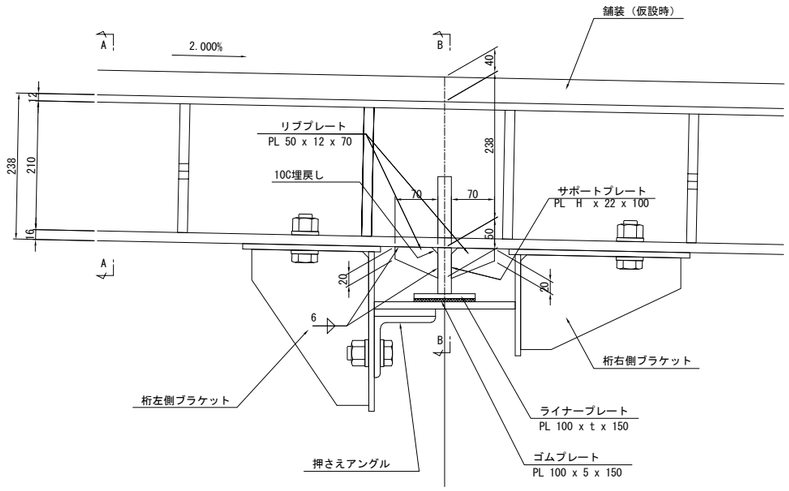

t : ライナープレート厚（各パネル詳細図を参照のこと。）
H : サポートプレート高（各パネル詳細図を参照のこと。）

A － A

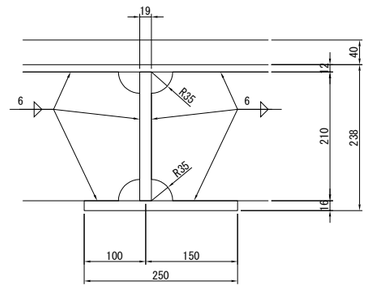

B － B

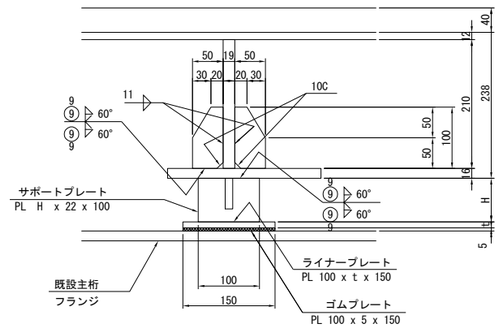

現場寸法との調整要領

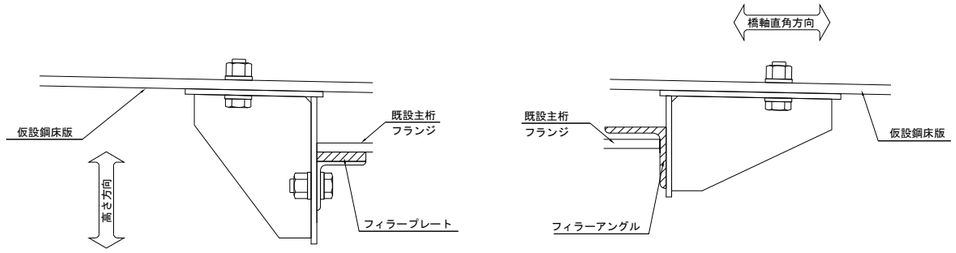

現場計測値との調整は適宜フィラープレート等を使用すること。

端部詳細

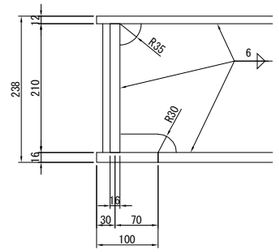

主桁左側ブラケット詳細

C － C

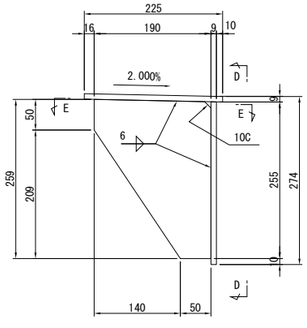

D － D

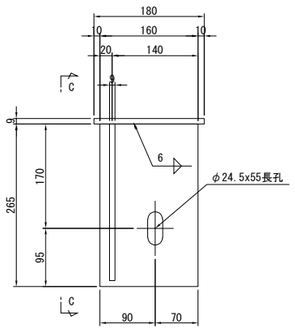

E － E

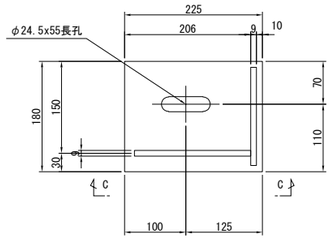

ブラケット材料（ 各 4 箇所）
1 - Base PL 180 x 9 x 225
1 - Web PL 160 x 9 x 265
1 - Rib PL 190 x 9 x 259
1 - HTB M22 x 65 (F10T)
1 - HTB M22 x 60 (F10T)

Web PLの位置が対称となる部材があるので注意のこと。（平面図を参照のこと。）

主桁右側ブラケット詳細

F － F

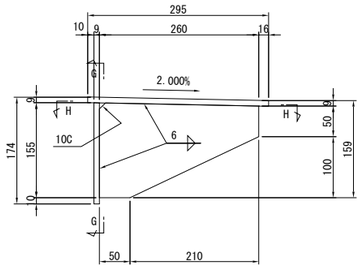

G － G

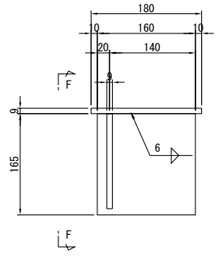

H － H

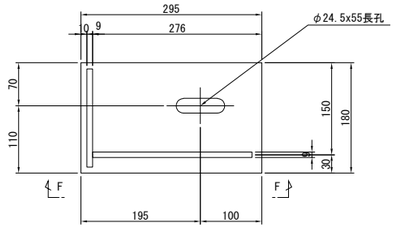

ブラケット材料（ 各 4 箇所）
1 - Base PL 180 x 9 x 295
1 - Web PL 160 x 9 x 165
1 - Rib PL 155 x 9 x 260
1 - HTB M22 x 65 (F10T)

Web PLの位置が対称となる部材があるので注意のこと。（平面図を参照のこと。）

押さえアングル詳細

主桁部

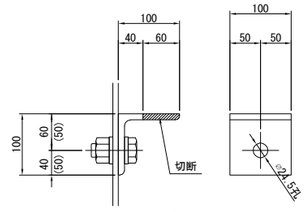

現場計測値との調整で(　)内の寸法を使用してもよい。
押さえアングル材料（ 各 4 箇所）
1 - L 100 x 100 x 10 x 100 (SS400)

注記
1. 製作前に現地で計測等の確認を行い、詳細設計を行うこと。
2. 詳細設計においては床版横断勾配等を考慮し、部材寸法等を決定すること。
3. ⊕ は六角高力ボルトM22(F10T)を示す。
4. 高力ボルトの孔径はφ24.5とする。
5. 特記なき材質は全てSM400Aとする。
6. 全ての材料は仮設材とする。
7. ブラケットは本図と対称に製作する部材もあるので注意すること。

常磐自動車道 宮田川橋床版取替工事			
図面の種類	宮田川橋(下り線) A1～P2間仮設鋼床版詳細図(その2)		
縮　尺	図 示	図面番号	25 / 165
設計会社名	株式会社ネクスコ東日本エンジニアリング		
施工会社名			
事務所名	東日本高速道路株式会社 関東支社 水 戸 管 理 事 務 所		

宮田川橋(下り線) A1～P2間仮設床版ブラケット工詳細図(その1) S=1:20

二次施工

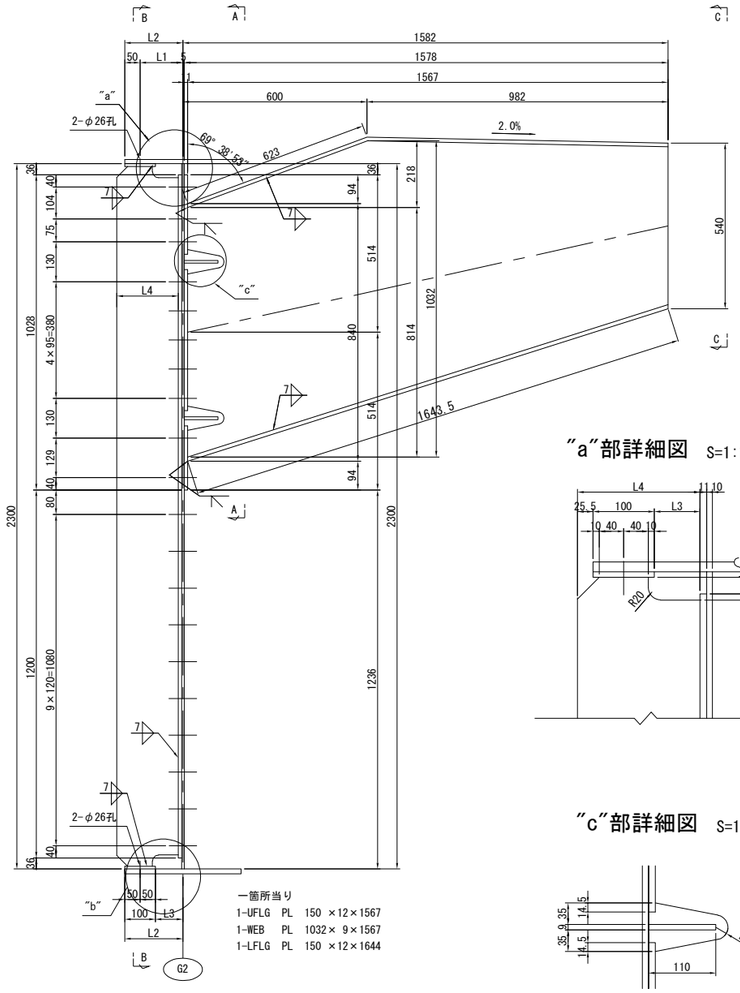

寸法表

	BR1, BR16	BR2, BR15	BR3, BR4, BR5, BR12, BR13, BR14
L1	100	100	150
L2	150	150	200
L3	50	50	100
L4	175.5	175.5	225.5
L5	60	65	70
L6	60	65	70

	BR6, BR11	BR7, BR10	BR8, BR9
L1	95	105	175
L2	145	155	225
L3	45	55	125
L4	170.5	180.5	250.5
L5	65	65	70
L6	65	70	75

"a"部詳細図 S=1:10

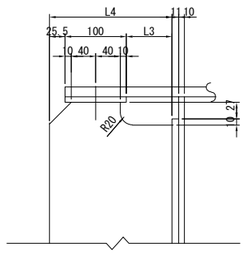

"b"部詳細図 S=1:10

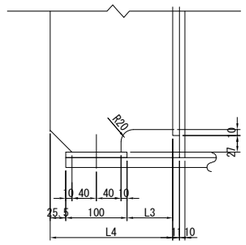

"c"部詳細図 S=1:10

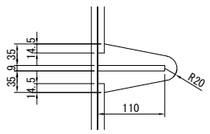

A-A

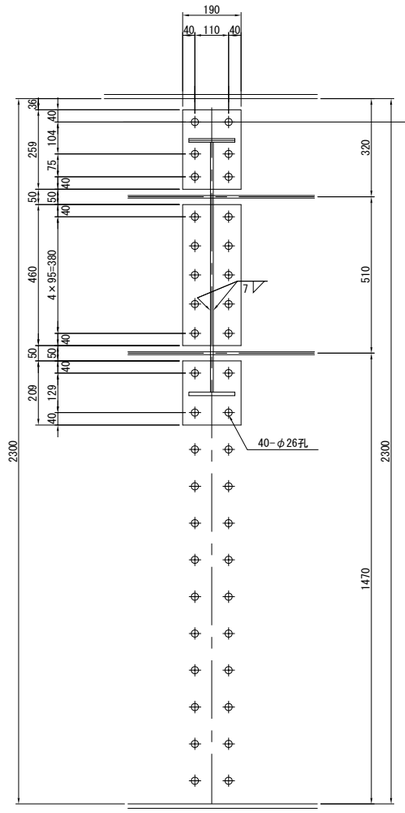

一箇所当り
1-BASE PL 190×11×259
1-BASE PL 190×11×460
1-BASE PL 190×11×209

B-B

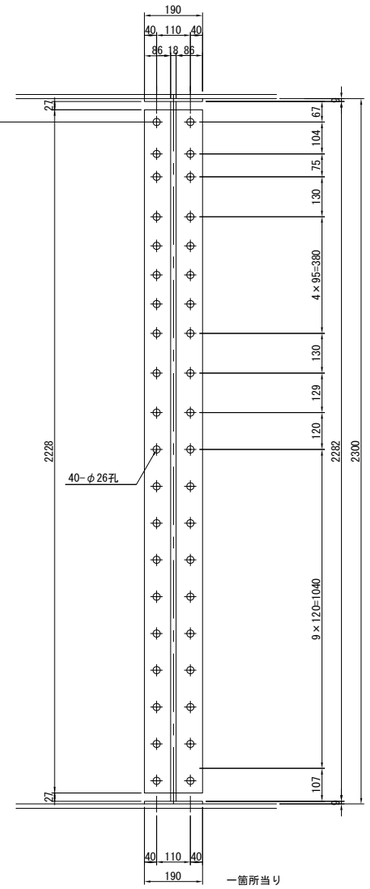

一箇所当り
1-RIB PL L4×18×2282
1-BASE PL 190×11×2228
2-BASE PL 190×9×100
20 TCB M22×70(S10T)
20 TCB M22×60(S10T)
2 TCB M22×L5(S10T)
2 TCB M22×L6(S10T)

位 置 図

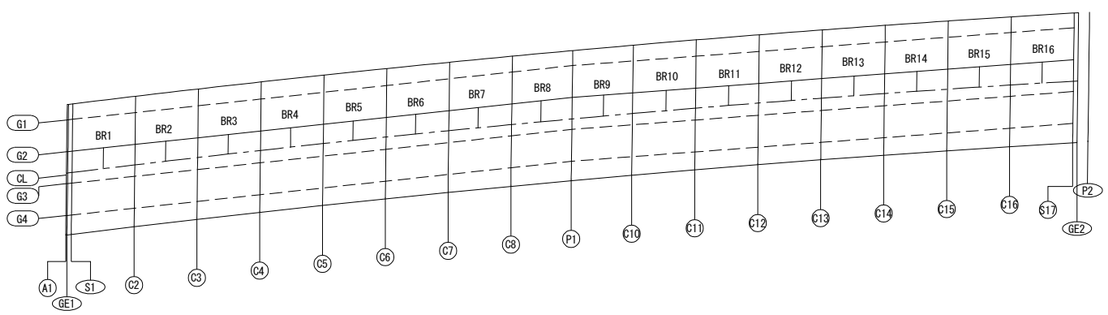

鋼桁孔明工材料表

部材名	位置	板厚(mm)	箇所数(箇所)	削孔方向	鋼桁の材質	備 考
中間ブラケット	A1～P2	t≦30mm	704	水平・下向き	SM490	

高力ボルト塞ぎ穴材料表

名 称	ボルト長	数量 (本)	組数	ボルト総数 (本)	単位質量 (g/セット)	総質量 (kg)	備 考
BR-1, 16	M22×70	20	2	40	523	20	
	M22×60	24	2	48	493	24	
BR-2, 15	M22×70	20	2	40	523	20	
	M22×60	20	2	40	493	20	
	M22×65	4	2	8	508	4	
BR3～5 BR12～14	M22×70	24	6	144	523	72	
	M22×60	20	6	120	493	60	
BR-6, 11	M22×70	20	2	40	523	20	
	M22×60	20	2	40	493	20	
	M22×65	4	2	8	508	4	
BR-7, 10	M22×70	22	2	44	523	22	
	M22×60	20	2	40	493	20	
	M22×65	2	2	4	503	2	
BR-8, 9	M22×75	2	2	4	538	2	
	M22×70	22	2	44	523	22	
	M22×60	20	2	40	493	20	
合 計				704		352	

C-C

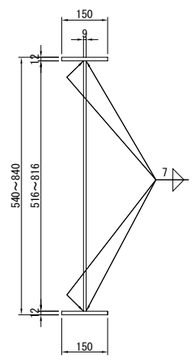

塗装数量表

	単位	数量	備 考
素地調整	m2	87.5	
一般外面	m2	77.3	無機ジンクリッチ
高力ボルト接合部 (外面)	m2	10.2	無機ジンクリッチ
高力ボルト頭部	m2	3.5	有機ジンクリッチ

塗装数量表 (仮設床版ブラケット撤去後)

	単位	数量	備 考
現場塗装 (既設桁部)	m2	13.8	g-3,4種

※塗装色は日本塗料工業会標準色07-40X7.5R4/14(R=赤色)とする。

注記
1. 特記なき材質はSM400Aとする。
2. 特記なきはスカーラップR35とする。
3. ⊕ 印はトルシア形高力ボルトM22(S10T)を示す。

常磐自動車道 宮田川橋床版取替工事			
図面の種類	宮田川橋(下り線) A1～P2間仮設床版ブラケット工詳細図(その1)		
縮 尺	図 示	図面番号	26 / 165
設計会社名	株式会社ネクスコ東日本エンジニアリング		
施工会社名			
事務所名	東日本高速道路株式会社 関東支社 水 戸 管 理 事 務 所		

宮田川橋(下り線) A1～P2間仮設床版ブラケット工詳細図(その2) S=1:20

一次施工

A1側<P2側>

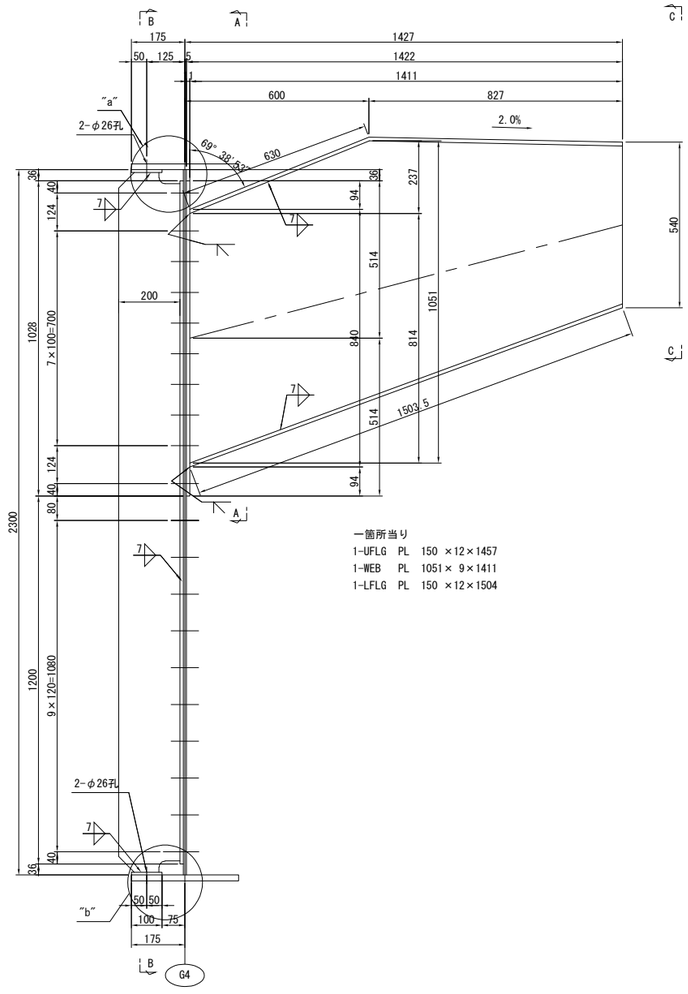

A-A

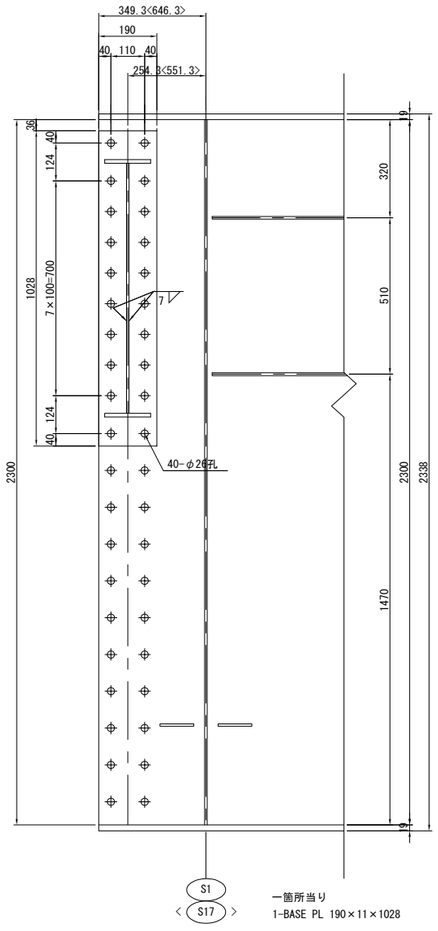

B-B

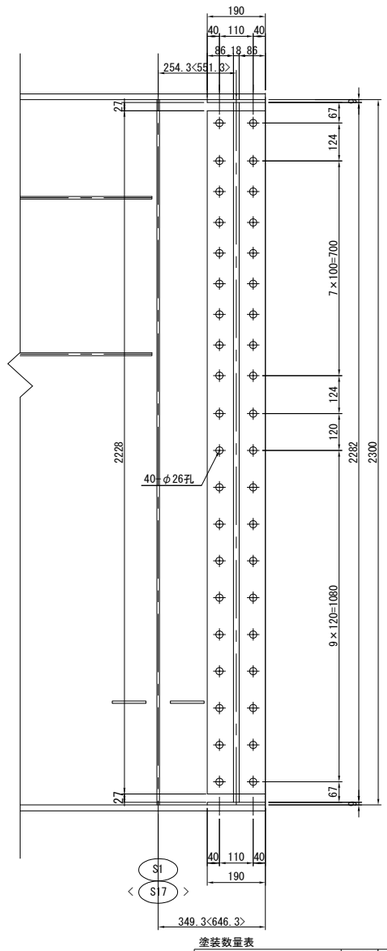

一箇所当り
1-RIB PL 200×18×2282
1-BASE PL 190×11×2228
2-BASE PL 190× 9× 100
20 TCB M22×70(S10T)
20 TCB M22×60(S10T)
4 TCB M22×65(S10T)

"a"部詳細図 S=1:10

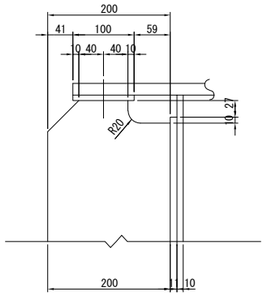

"b"部詳細図 S=1:10

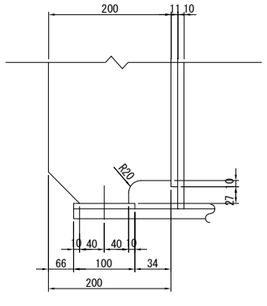

位 置 図

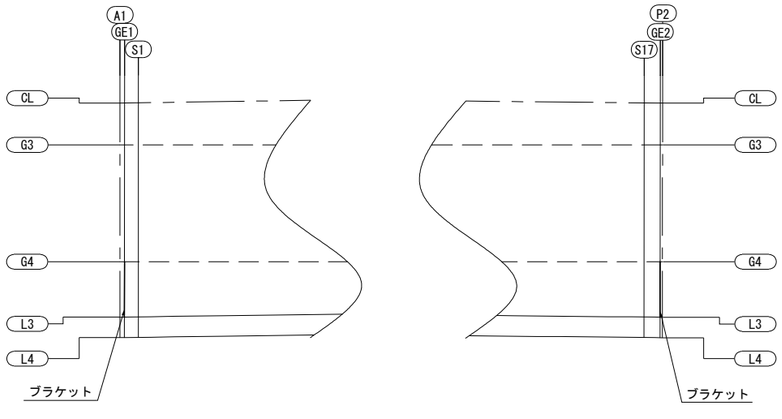

C-C

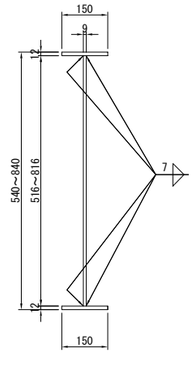

塗装数量表

	単位	数量	備 考
素地調整	m2	10.5	
一般外面	m2	9.1	無機ジンクリッチ
高力ボルト接合部（外面）	m2	1.3	無機ジンクリッチ
高力ボルト頭部	m2	0.4	有機ジンクリッチ

塗装数量表（仮設床版ブラケット撤去後）

	単位	数量	備 考
現場塗装（既設桁部）	m2	1.8	g-3,4種

※塗装色は日本塗料工業会標準色07-40X7.5R4/14(R=赤色)とする。

高力ボルト塞ぎ穴材料表

名 称	ボルト長	数量 (本)	単位質量 (g/セット)	総質量 (kg)	備 考
BEA1	M22×70	20	523	10	
	M22×65	4	508	2	
	M22×60	20	493	10	
BEP2	M22×70	20	523	10	
	M22×65	4	508	2	
	M22×60	20	493	10	
合 計				44	

鋼桁孔明工材料表

部材名	位置	板厚(mm)	箇所数(箇所)	削孔方向	鋼桁の材質	備 考
端部ブラケット	A1～P2	t≦30mm	88	水平・下向き	SM490	

注記
1. 特記なき材質はSM400Aとする。
2. 特記なきはスカーラップR35とする。
3. ⊕ 印はトルシア形高力ボルトM22(S10T)を示す。

常磐自動車道 宮田川橋床版取替工事			
図面の種類	宮田川橋(下り線) A1～P2間仮設床版ブラケット工詳細図(その2)		
縮 尺	図 示	図面番号	27 / 165
設計会社名	株式会社ネクスコ東日本エンジニアリング		
施工会社名			
事務所名	東日本高速道路株式会社 関東支社 水 戸 管 理 事 務 所		

宮田川橋(下り線) A1～P2間仮設床版ブラケット工詳細図(その3) S=1:20

二次施工

A1側<P2側>

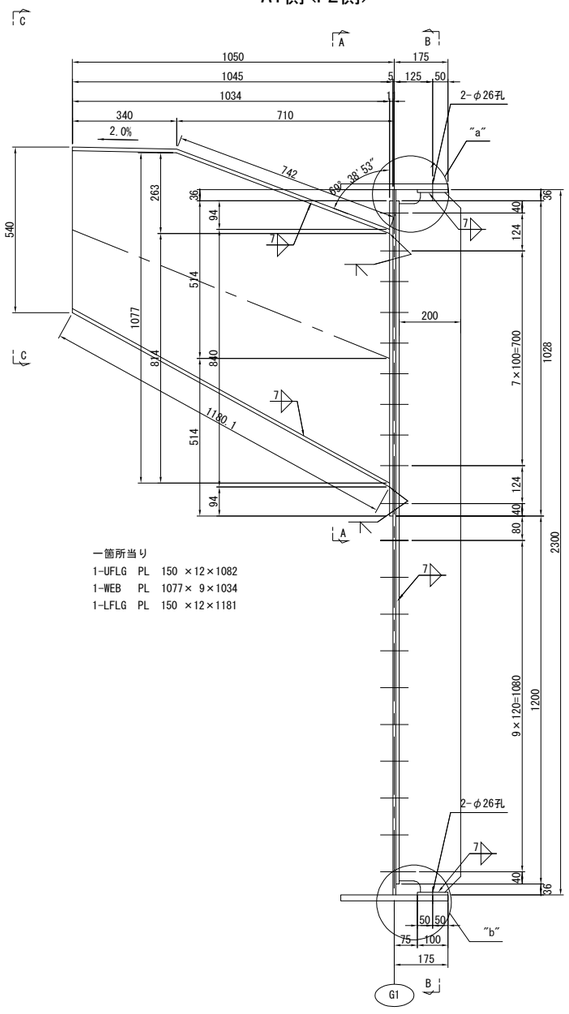

一箇所当り
1-UFLG PL 150 ×12×1082
1-WEB PL 1077× 9×1034
1-LFLG PL 150 ×12×1181

A-A

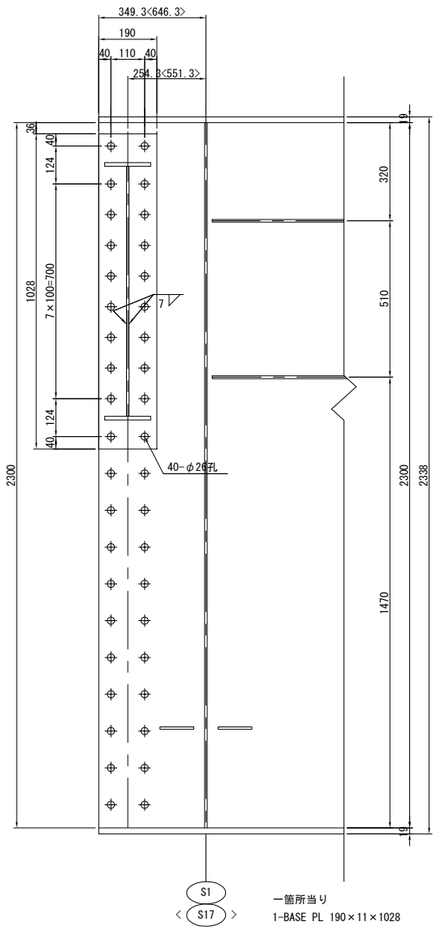

一箇所当り
1-BASE PL 190×11×1028

B-B

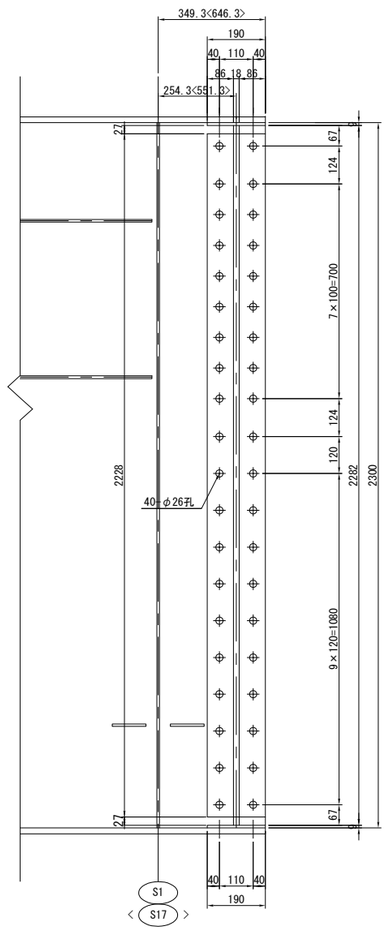

一箇所当り
1-RIB PL 200×18×2282
1-BASE PL 190×11×2228
2-BASE PL 190× 9× 100
20 TCB M22×70(S10T)
20 TCB M22×60(S10T)
4 TCB M22×65(S10T)

"a"部詳細図 S=1:10

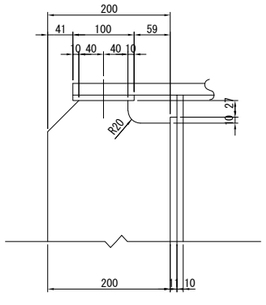

"b"部詳細図 S=1:10

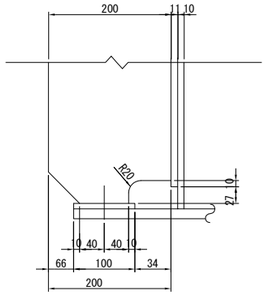

位 置 図

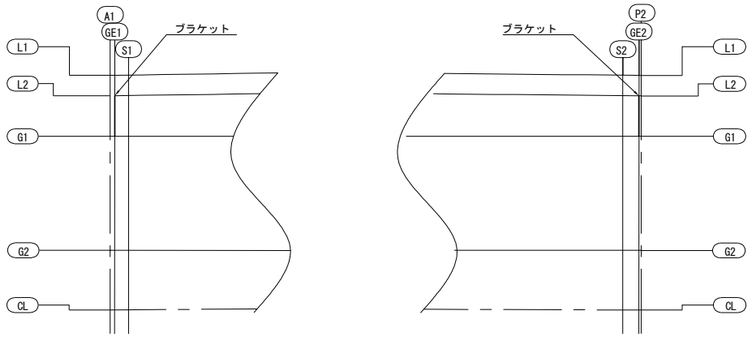

C-C

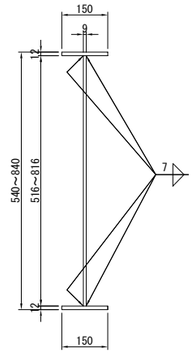

塗装数量表

	単位	数量	備 考
素地調整	m2	8.8	
一般外面	m2	7.5	無機ジンクリッチ
高力ボルト接合部（外面）	m2	1.3	無機ジンクリッチ
高力ボルト頭部	m2	0.4	有機ジンクリッチ

塗装数量表（仮設床版ブラケット撤去後）

	単位	数量	備 考
現場塗装（既設桁部）	m2	1.8	g-3,4種

※塗装色は日本塗料工業会標準色07-40X7.5R4/14(R=赤色)とする。

高力ボルト塞ぎ穴材料表

名 称	ボルト長	数量 (本)	単位質量 (g/セット)	総質量 (kg)	備 考
BEA1	M22×70	20	523	10	
	M22×65	4	508	2	
	M22×60	20	493	10	
BEP2	M22×70	20	523	10	
	M22×65	4	508	2	
	M22×60	20	493	10	
合 計				44	

鋼桁孔明工材料表

部材名	位置	板厚(mm)	箇所数(箇所)	削孔方向	鋼桁の材質	備 考
端部ブラケット	A1～P2	t≦30mm	88	水平・下向き	SM490	

注記
1. 特記なき材質はSM400Aとする。
2. 特記なきはスカーラップR35とする。
3. ⊕印はトルシア形高力ボルトM22(S10T)を示す。

常磐自動車道 宮田川橋床版取替工事			
図面の種類	宮田川橋(下り線) A1～P2間仮設床版ブラケット工詳細図(その3)		
縮 尺	図 示	図面番号	28 / 165
設計会社名	株式会社ネクスコ東日本エンジニアリング		
施工会社名			
事務所名	東日本高速道路株式会社 関東支社 水 戸 管 理 事 務 所		

宮田川橋(下り線) A1～P2間場所打ちRC床版構造図(その1)

断 面 図【A1】 S=1:50

1 － 1

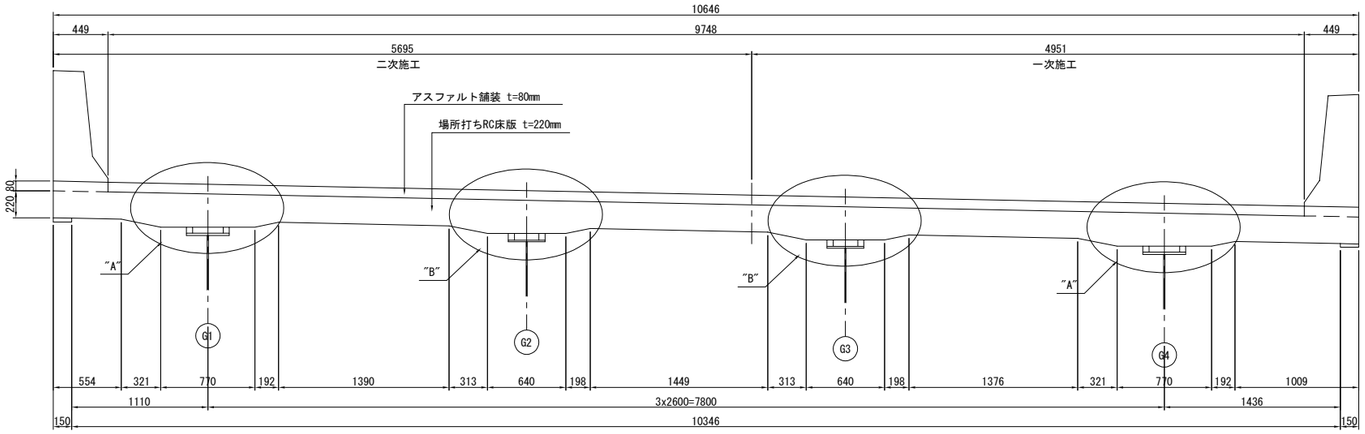

2 － 2

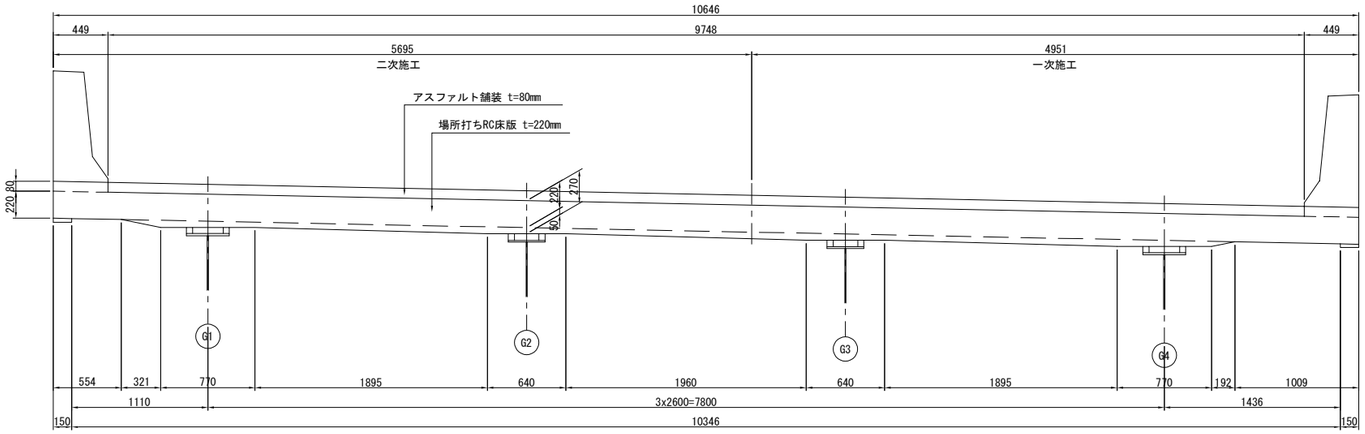

平 面 図【A1】 S=1:50

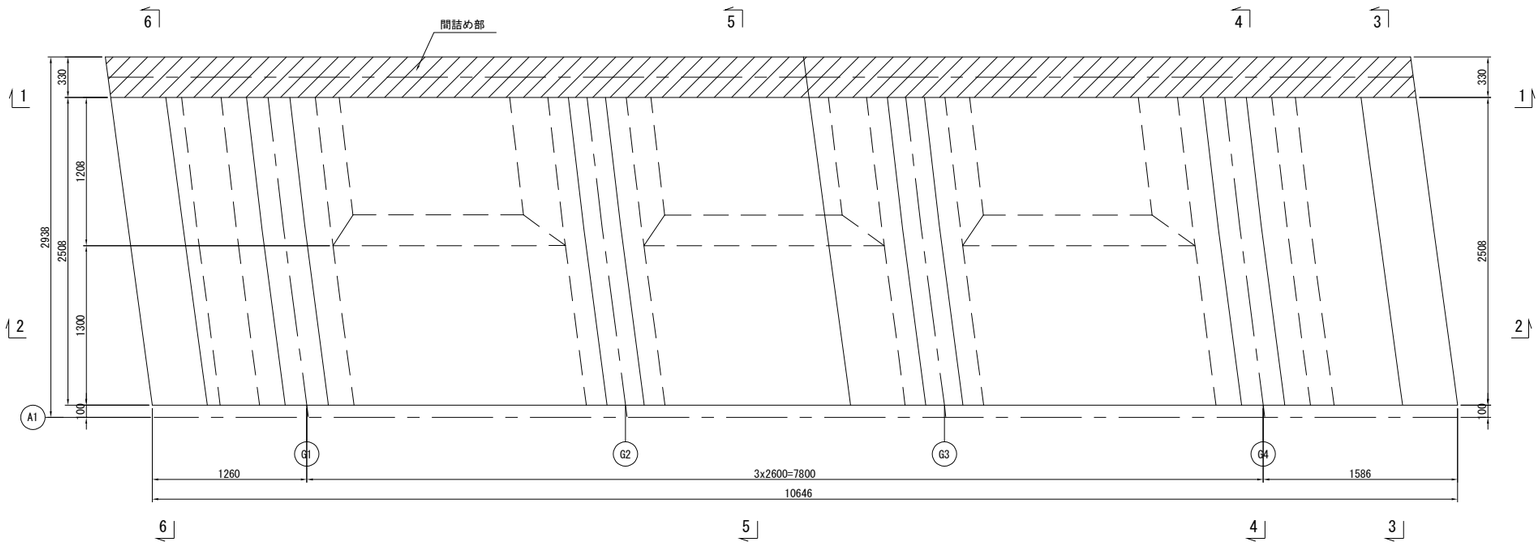

断 面 図 S=1:30

3 － 3

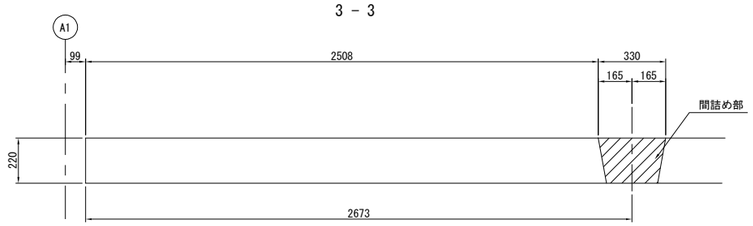

4 － 4

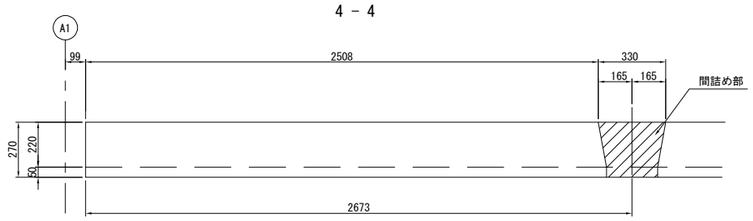

5 － 5
G1～G2, G2～G3, G3～G4

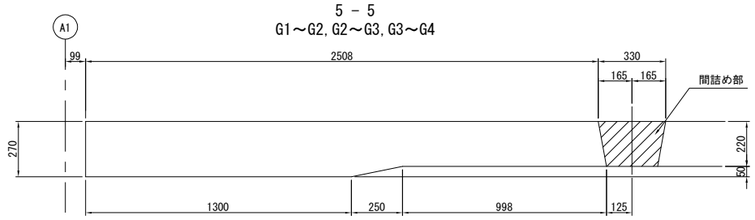

6 － 6

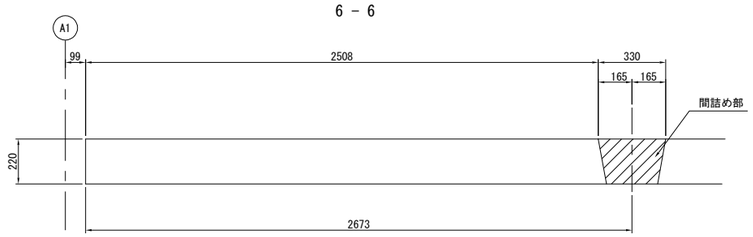

"A" 部 詳 細 図 S=1:20

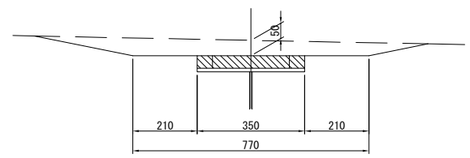

"B" 部 詳 細 図 S=1:20

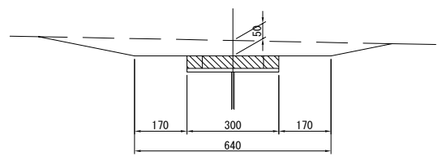

常磐自動車道 宮田川橋床版取替工事			
図面の種類	宮田川橋(下り線) A1～P2間場所打ちRC床版構造図(その1)		
縮　尺	図 示	図面番号	29 / 165
設計会社名	株式会社ネクスコ東日本エンジニアリング		
施工会社名			
事務所名	東日本高速道路株式会社 関東支社 水 戸 管 理 事 務 所		

宮田川橋(下り線) A1～P2間場所打ちRC床版構造図(その2)

断 面 図【P2】 S=1:50

1 － 1

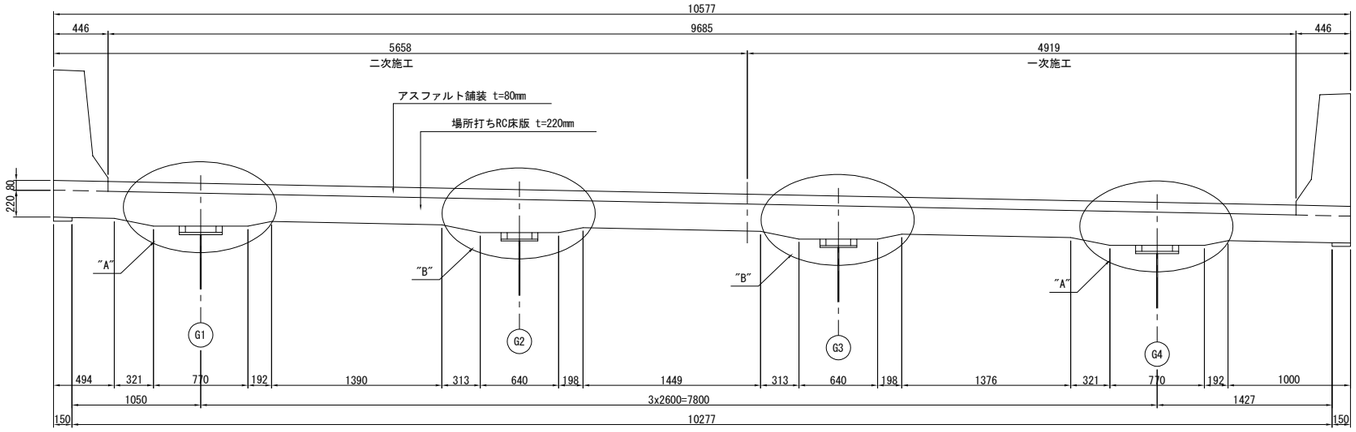

2 － 2

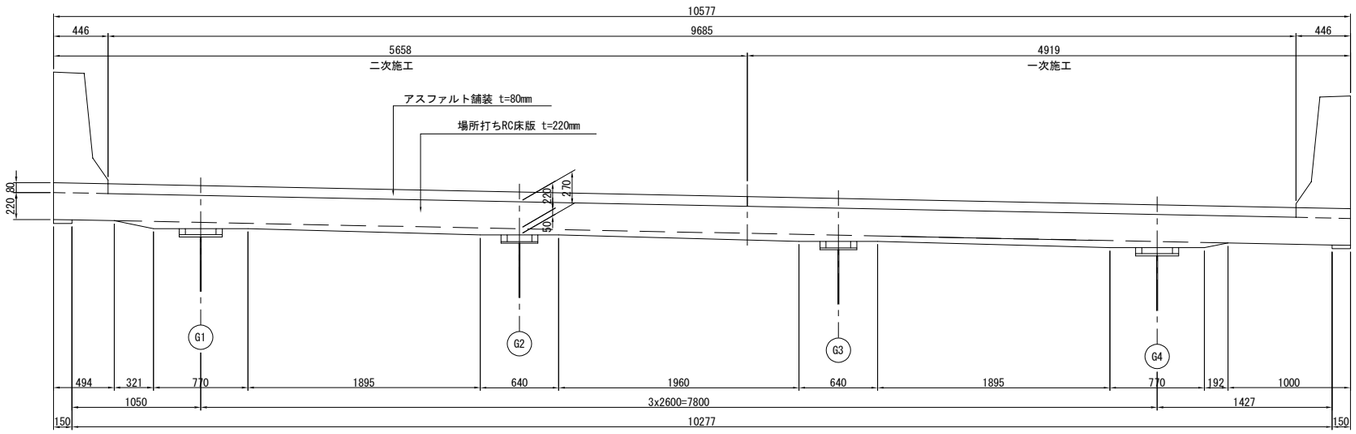

平 面 図【P2】 S=1:50

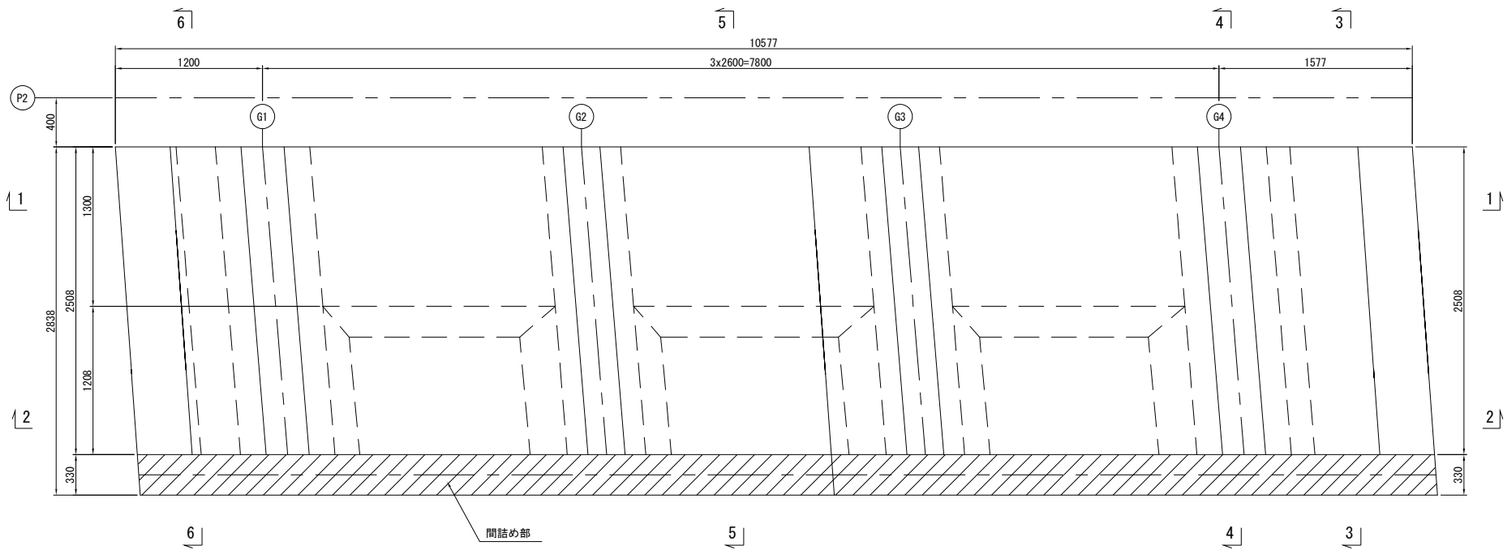

断 面 図 S=1:30

3 － 3

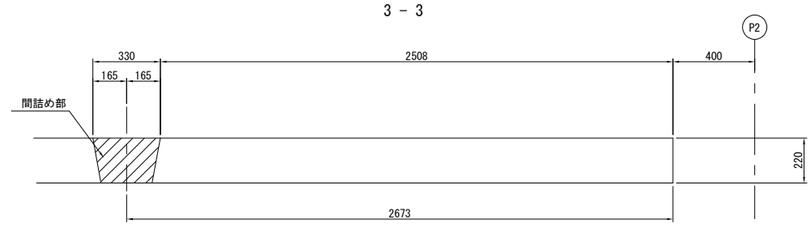

4 － 4

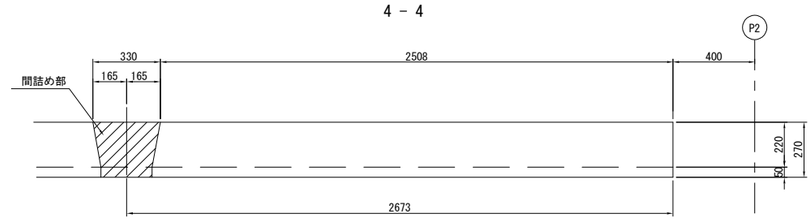

5 － 5
G1～G2,G2～G3,G3～G4

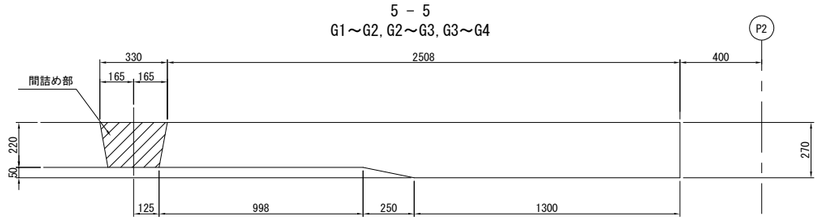

6 － 6

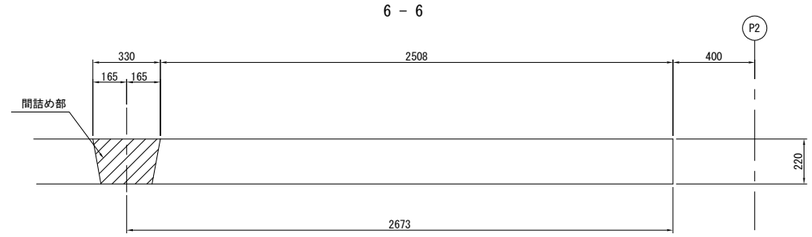

"A" 部 詳 細 図 S=1:20

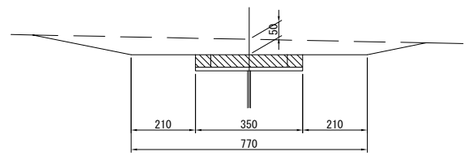

"B" 部 詳 細 図 S=1:20

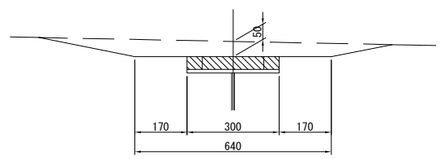

常磐自動車道 宮田川橋床版取替工事			
図面の種類	宮田川橋(下り線) A1～P2間場所打ちRC床版構造図(その2)		
縮　尺	図 示	図面番号	30 / 165
設計会社名	株式会社ネクスコ東日本エンジニアリング		
施工会社名			
事務所名	東日本高速道路株式会社 関東支社 水 戸 管 理 事 務 所		

宮田川橋(下り線) A1～P2間場所打ちRC床版配筋図(その1)

平 面 図【A1】 S=1:50

上 面

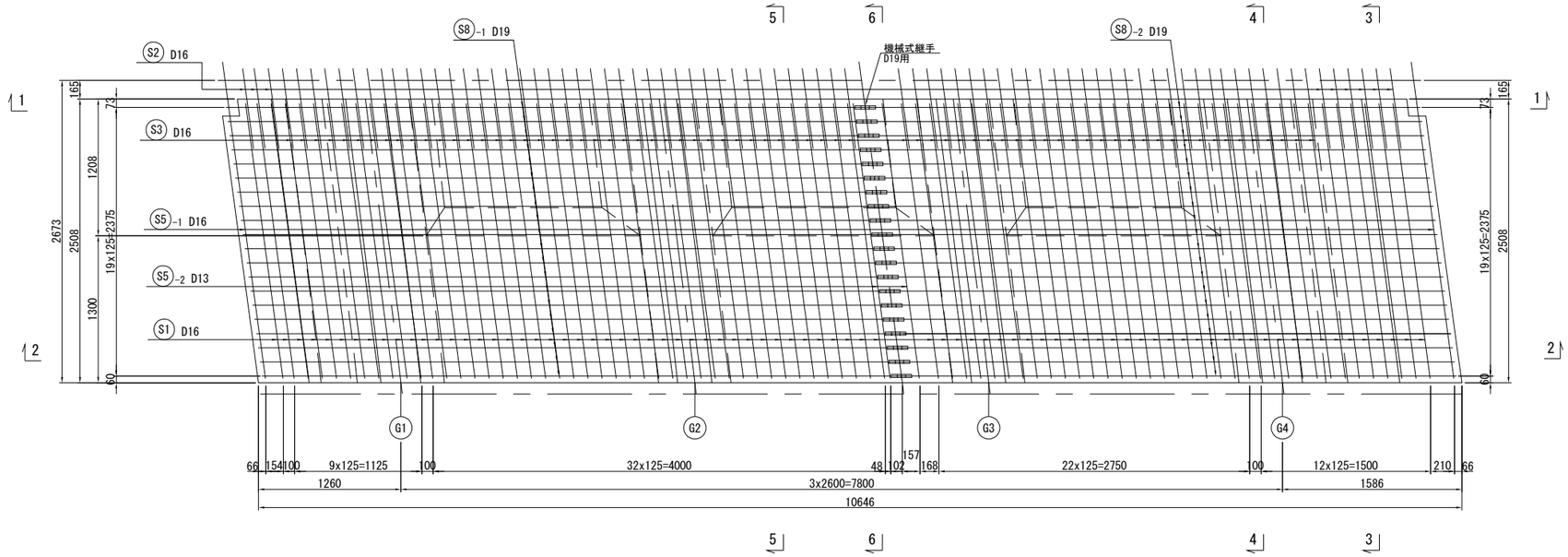

下 面

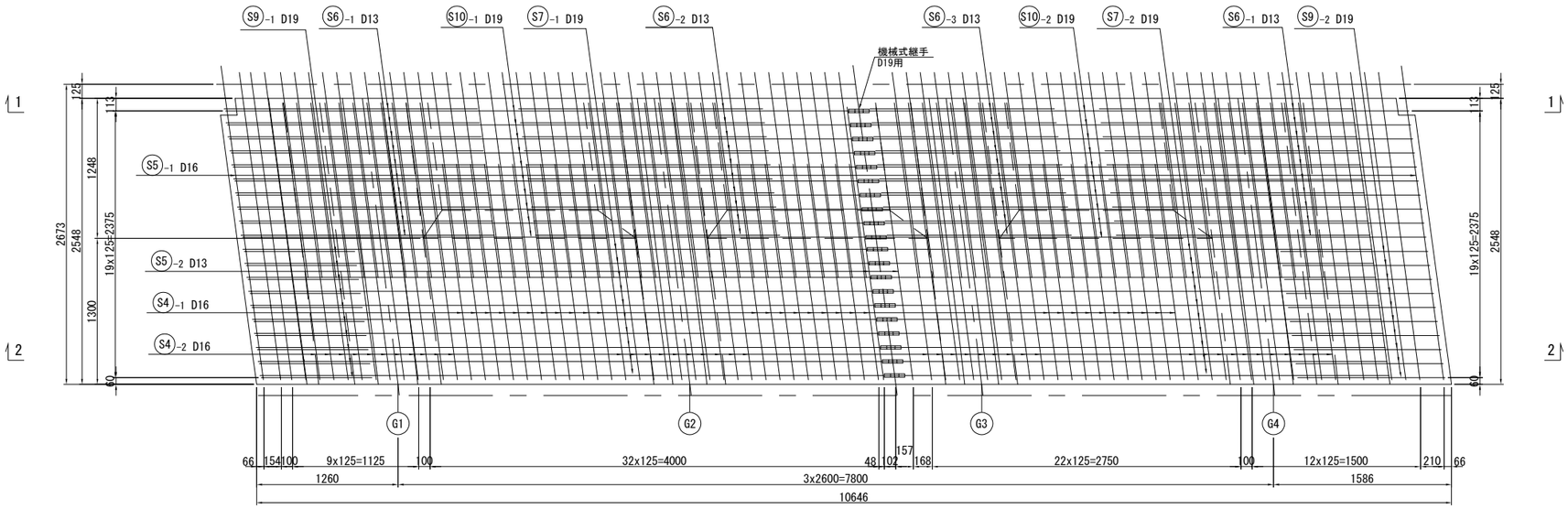

位置図

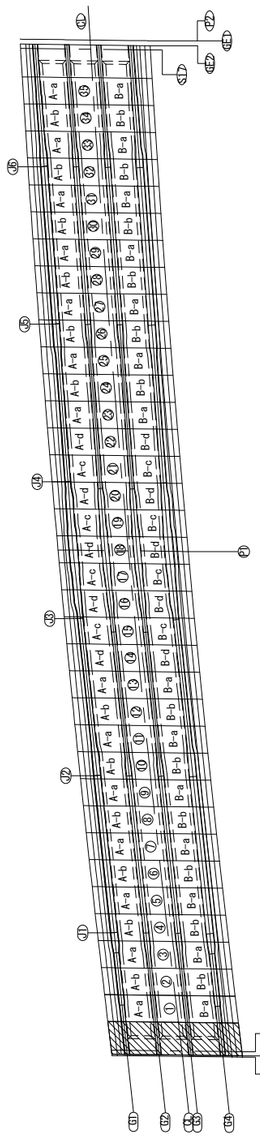

注記
1. 鉄筋はエポキシ樹脂塗装とする。
　但し、機械式継手挿入部は無塗装とする。

常磐自動車道 宮田川橋床版取替工事			
図面の種類	宮田川橋(下り線) A1～P2間場所打ちRC床版配筋図(その1)		
縮　尺	図 示	図面番号	31 / 165
設計会社名	株式会社ネクスコ東日本エンジニアリング		
施工会社名			
事務所名	東日本高速道路株式会社 関東支社 水 戸 管 理 事 務 所		

宮田川橋(下り線) A1～P2間場所打ちRC床版配筋図(その2)

断 面 図【A1】 S=1:50

1 － 1(橋台部)

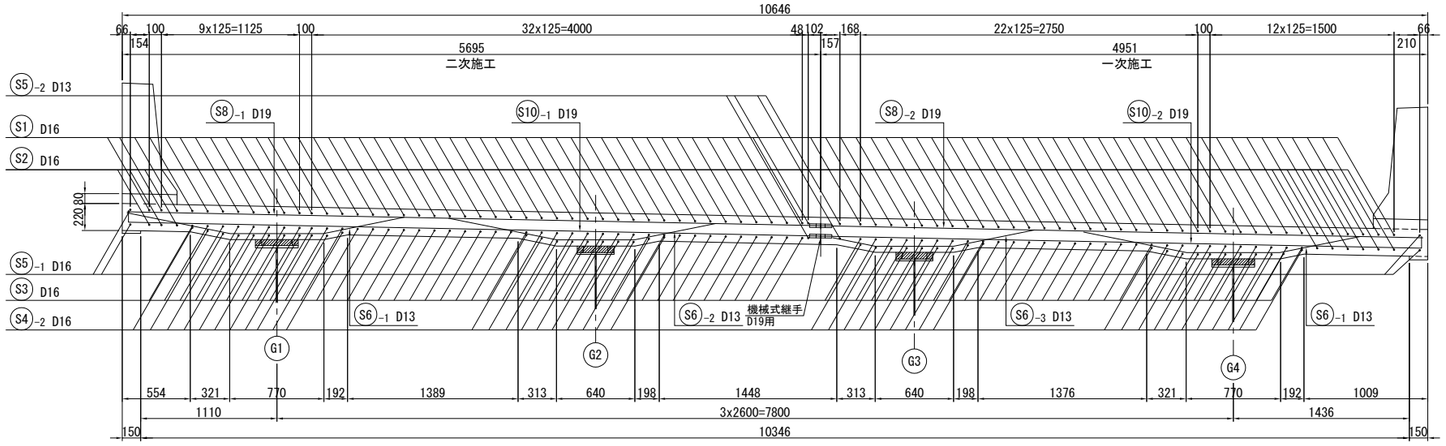

2 － 2(桁端部)

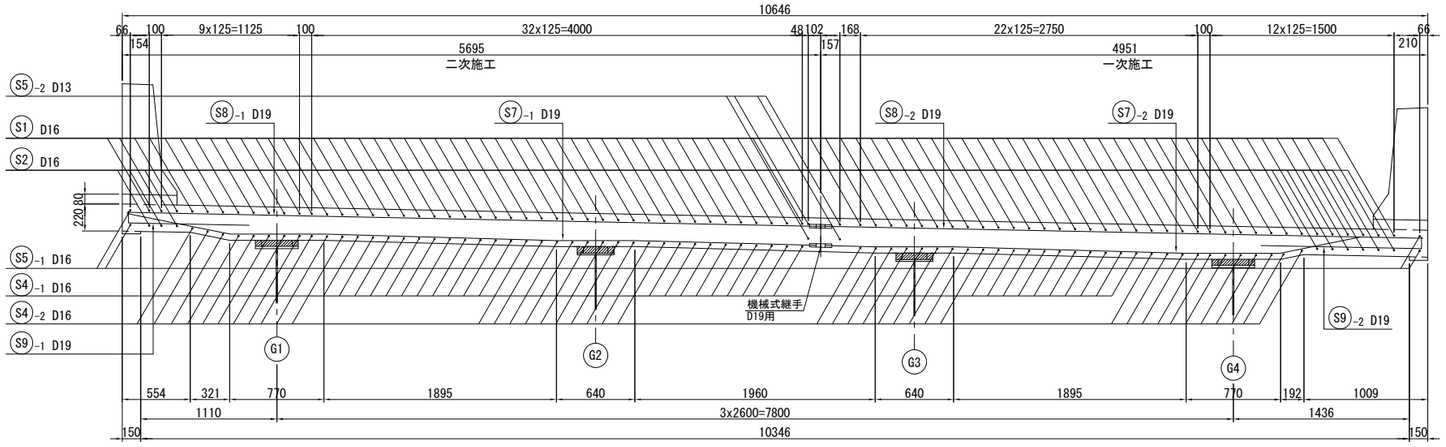

位 置 図

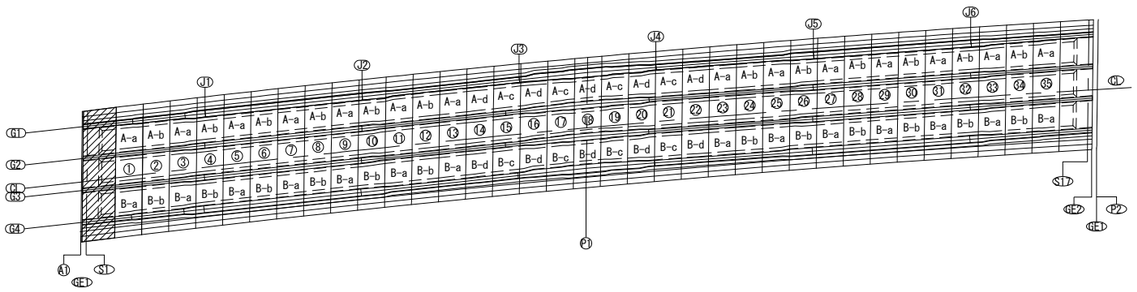

断 面 図 S=1:30

3 － 3 (張 出 部)

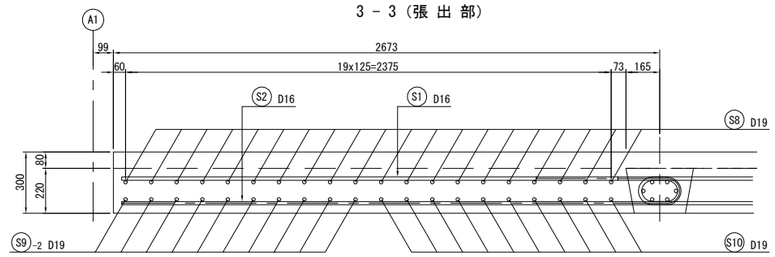

4 － 4 (支 点 部)

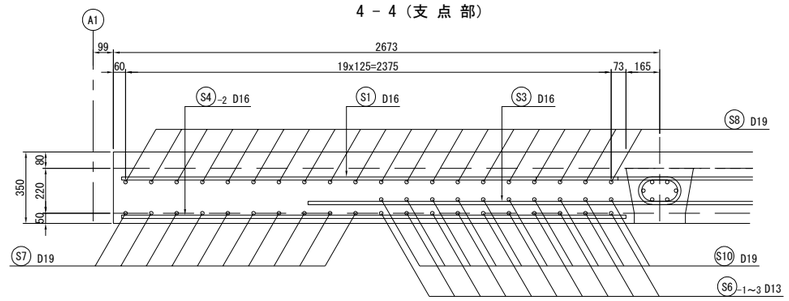

5 － 5
G1～G2,G2～G3,G3～G4

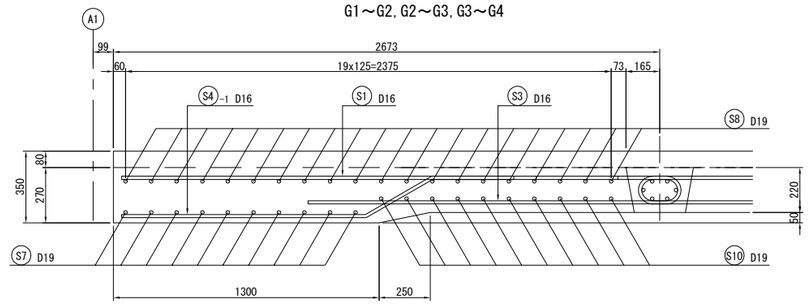

6 － 6(接合目地部)

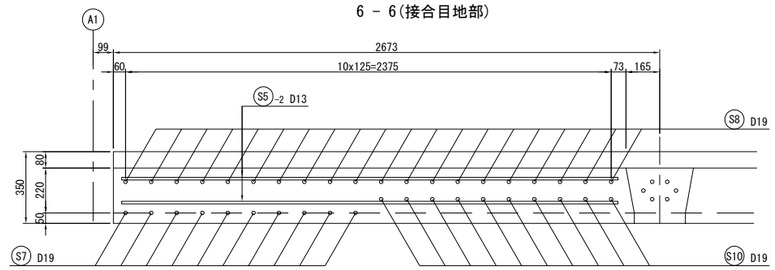

注記
1. 鉄筋はエポキシ樹脂塗装とする。
　但し、機械式継手挿入部は無塗装とする。

常磐自動車道 宮田川橋床版取替工事			
図面の種類	宮田川橋(下り線) A1～P2間場所打ちRC床版配筋図(その2)		
縮　尺	図 示	図面番号	32 / 165
設計会社名	株式会社ネクスコ東日本エンジニアリング		
施工会社名			
事務所名	東日本高速道路株式会社 関東支社 水 戸 管 理 事 務 所		

宮田川橋(下り線) A1～P2間場所打ちRC床版配筋図(その3)　S=1:30

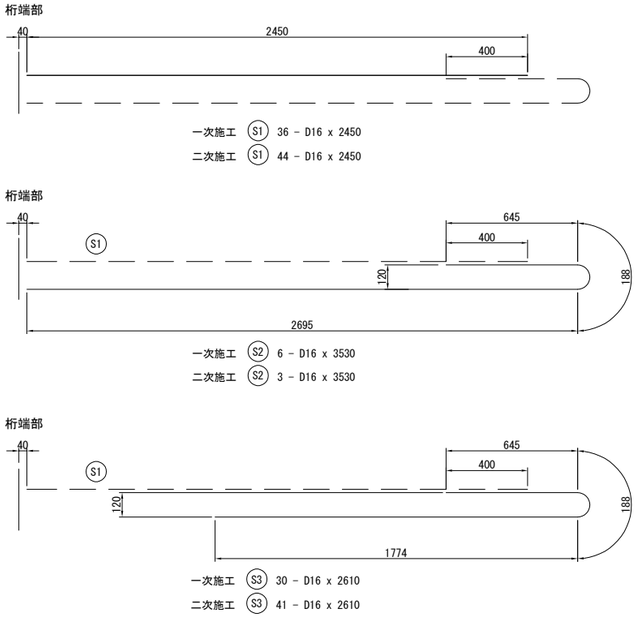

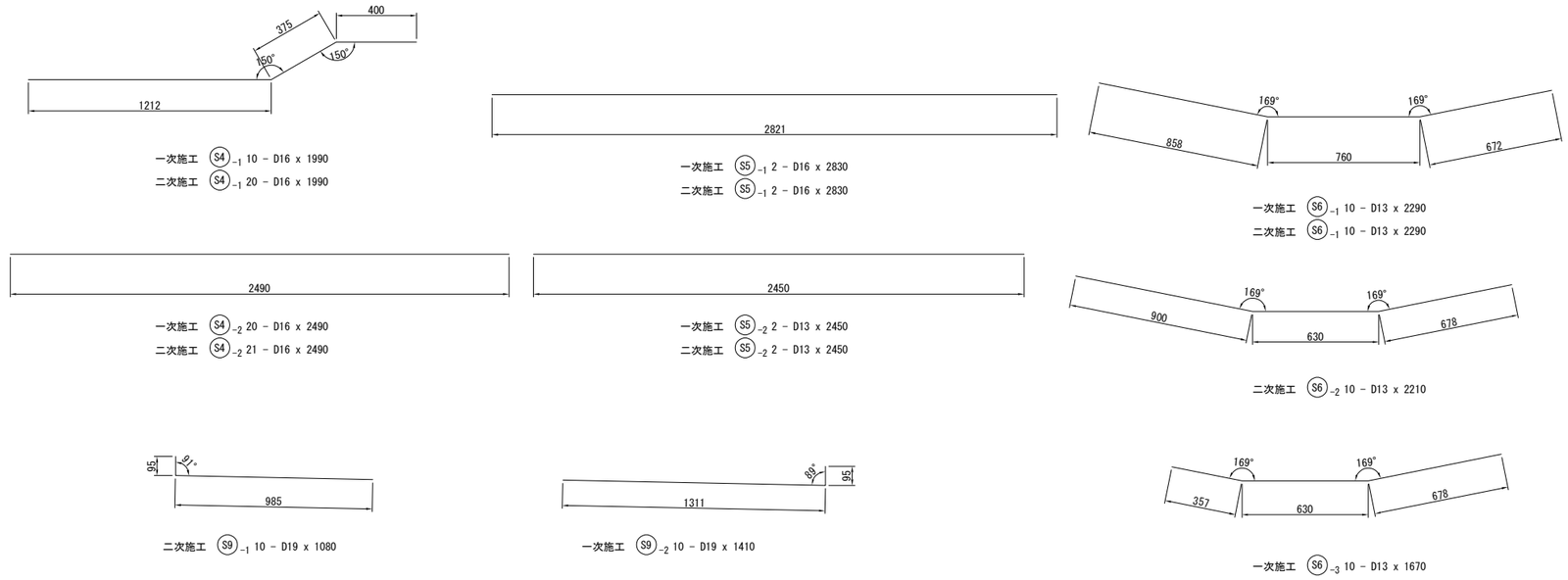

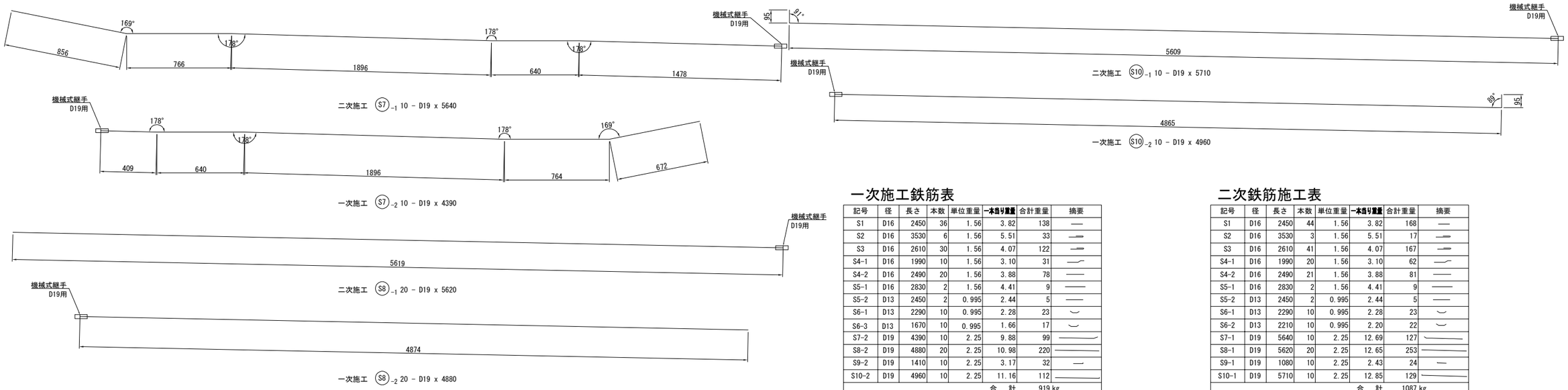

一次施工鉄筋表

記号	径	長さ	本数	単位重量	一本当り重量	合計重量	摘要
S1	D16	2450	36	1.56	3.82	138	
S2	D16	3530	6	1.56	5.51	33	
S3	D16	2610	30	1.56	4.07	122	
S4-1	D16	1990	10	1.56	3.10	31	
S4-2	D16	2490	20	1.56	3.88	78	
S5-1	D16	2830	2	1.56	4.41	9	
S5-2	D13	2450	2	0.995	2.44	5	
S6-1	D13	2290	10	0.995	2.28	23	
S6-3	D13	1670	10	0.995	1.66	17	
S7-2	D19	4390	10	2.25	9.88	99	
S8-2	D19	4880	20	2.25	10.98	220	
S9-2	D19	1410	10	2.25	3.17	32	
S10-2	D19	4960	10	2.25	11.16	112	
					合　計	919 kg	
					D13 (SD345)	45 kg	
					D16 (SD345)	411 kg	
					D19 (SD345)	463 kg	
					機械式継手　D19用	40 組	

二次鉄筋施工表

記号	径	長さ	本数	単位重量	一本当り重量	合計重量	摘要
S1	D16	2450	44	1.56	3.82	168	
S2	D16	3530	3	1.56	5.51	17	
S3	D16	2610	41	1.56	4.07	167	
S4-1	D16	1990	20	1.56	3.10	62	
S4-2	D16	2490	21	1.56	3.88	81	
S5-1	D16	2830	2	1.56	4.41	9	
S5-2	D13	2450	2	0.995	2.44	5	
S6-1	D13	2290	10	0.995	2.28	23	
S6-2	D13	2210	10	0.995	2.20	22	
S7-1	D19	5640	10	2.25	12.69	127	
S8-1	D19	5620	20	2.25	12.65	253	
S9-1	D19	1080	10	2.25	2.43	24	
S10-1	D19	5710	10	2.25	12.85	129	
					合　計	1087 kg	
					D13 (SD345)	50 kg	
					D16 (SD345)	504 kg	
					D19 (SD345)	533 kg	
					機械式継手　D19用	40 組	

鉄筋曲げ加工表

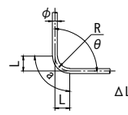

主　筋
θ≦90° R=3φ
θ＞90° R=5.5φ
ΔL=2×L-a

径	θ = 90°			θ = 100°			θ = 135°			θ = 170°		
	R	a	ΔL	R	a	ΔL	R	a	ΔL	R	a	ΔL
D13	39	61	17	71.5	100	20	71.5	56	3	71.5	12	0
D16	48	75	21	88	123	25	88	69	4	88	15	0
D19	57	90	24	104.5	146	29	104.5	82	4	104.5	18	0

注記
1. 鉄筋はエポキシ樹脂塗装とする。
　但し、機械式継手挿入部は無塗装とする。

常磐自動車道 宮田川橋床版取替工事			
図面の種類	宮田川橋(下り線) A1～P2間場所打ちRC床版配筋図(その3)		
縮　尺	図 示	図面番号	33 / 165
設計会社名	株式会社ネクスコ東日本エンジニアリング		
施工会社名			
事務所名	東日本高速道路株式会社 関東支社 水 戸 管 理 事 務 所		

宮田川橋(下り線) A1～P2間場所打ちRC床版配筋図(その4)

平 面 図【P2】 S=1:50

上 面

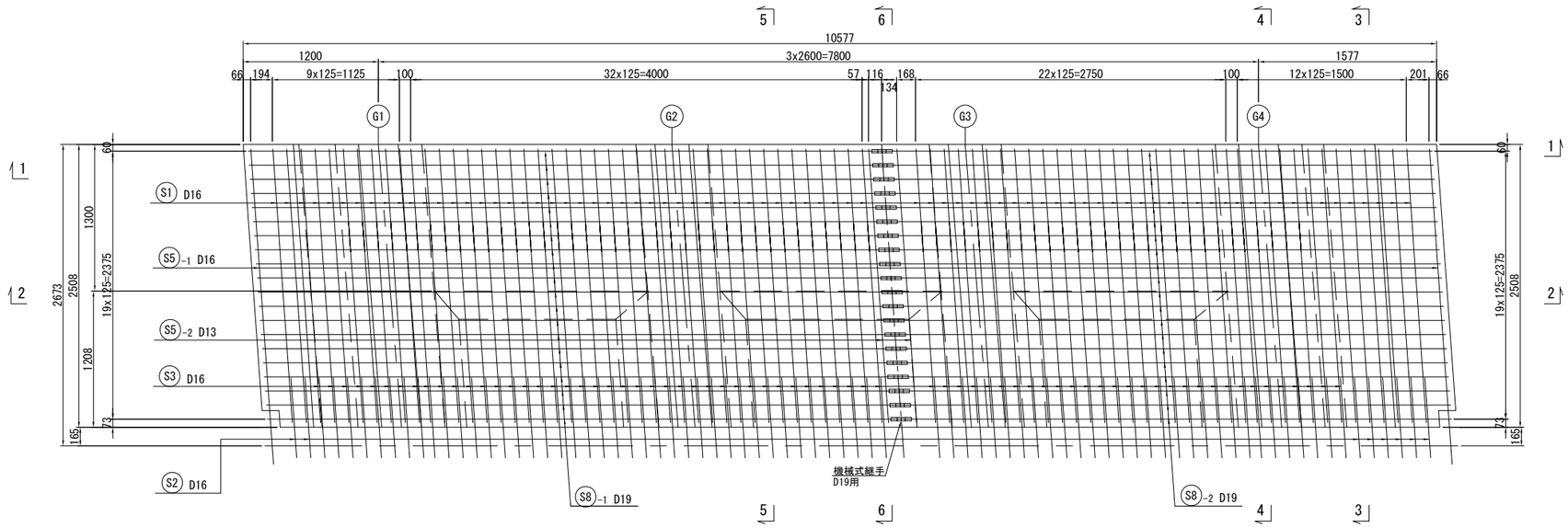

下 面

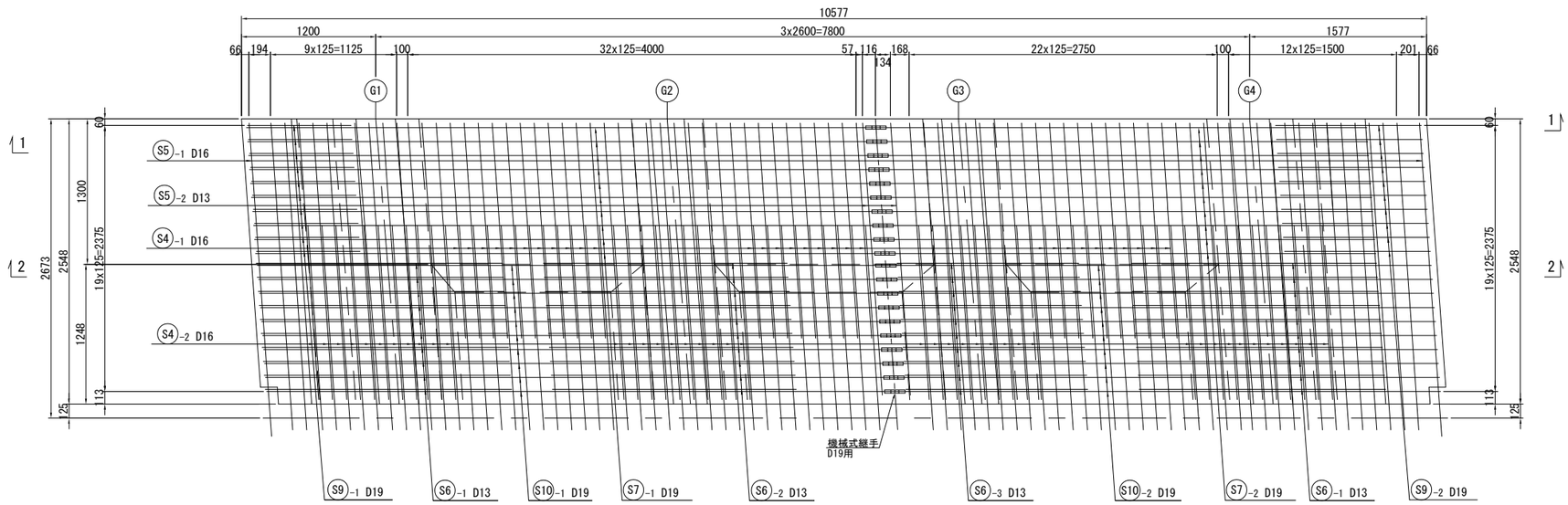

位 置 図

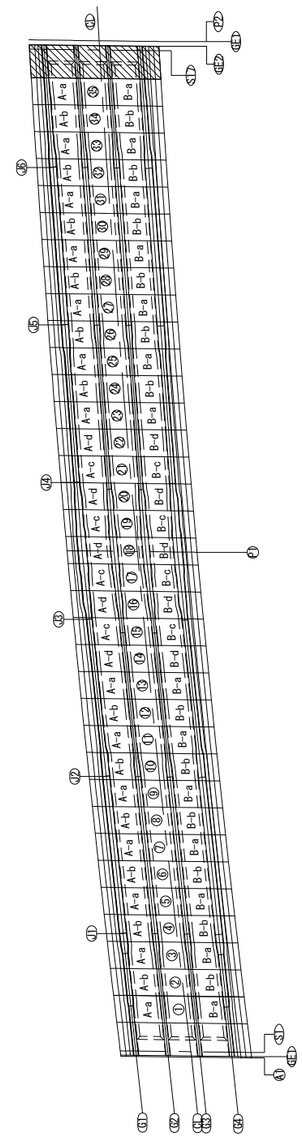

注記
1. 鉄筋はエポキシ樹脂塗装とする。
　但し、機械式継手挿入部は無塗装とする。

常磐自動車道 宮田川橋床版取替工事			
図面の種類	宮田川橋(下り線) A1～P2間場所打ちRC床版配筋図(その4)		
縮　尺	図 示	図面番号	34 / 165
設計会社名	株式会社ネクスコ東日本エンジニアリング		
施工会社名			
事務所名	東日本高速道路株式会社 関東支社 水 戸 管 理 事 務 所		

宮田川橋(下り線) A1～P2間場所打ちRC床版配筋図(その5)

断 面 図【P2】 S=1:50

1 － 1(橋台部)

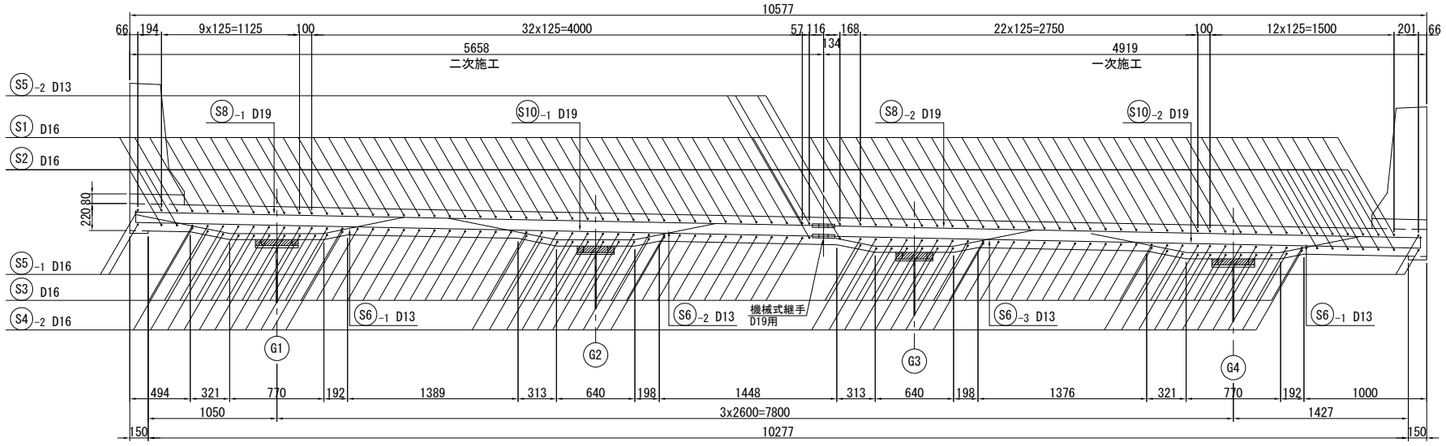

2 － 2(桁端部)

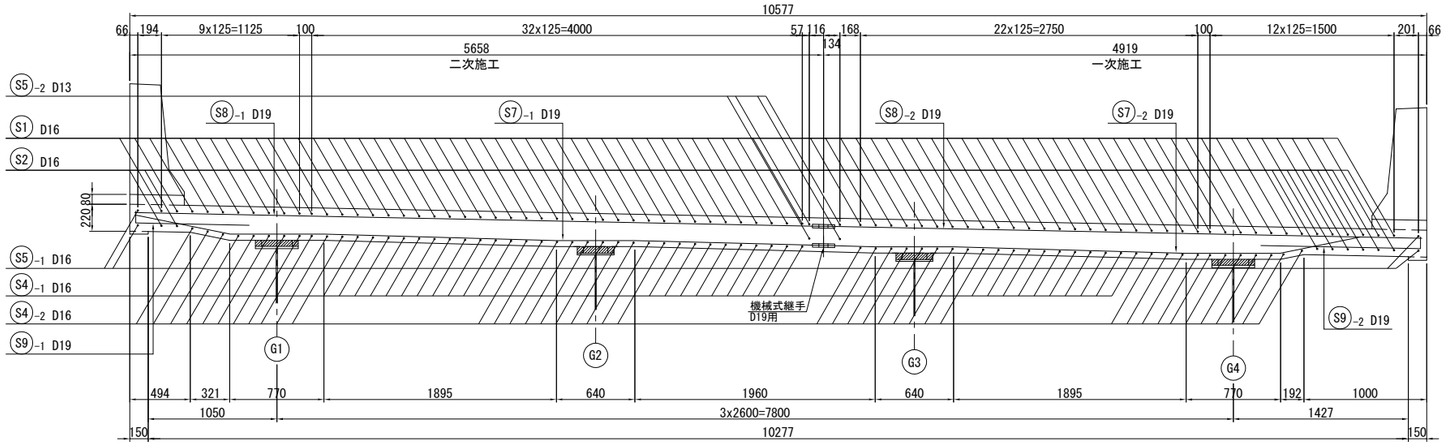

位 置 図

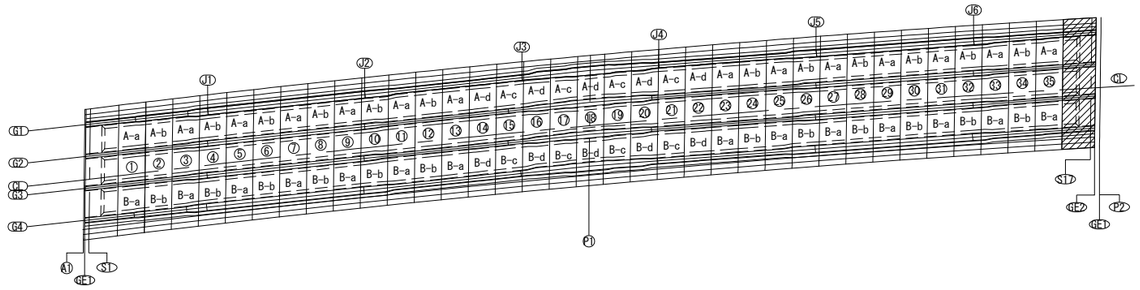

断 面 図 S=1:30

3 － 3 (張 出 部)

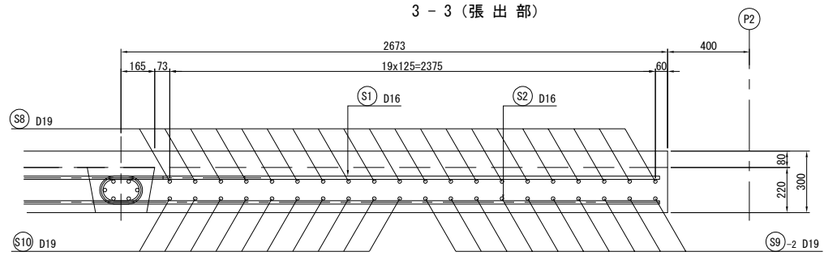

4 － 4 (支 点 部)

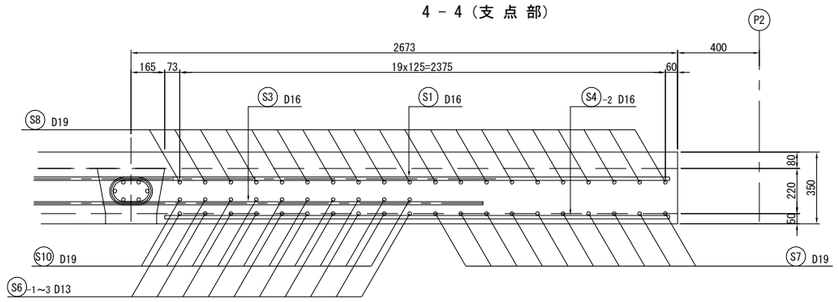

5 － 5
G1～G2, G2～G3, G3～G4

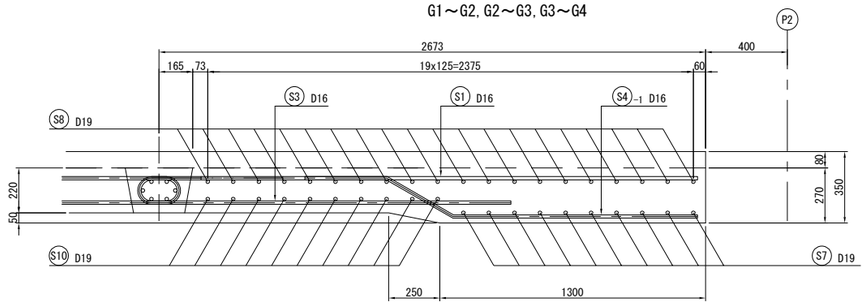

6 － 6(接合目地部)

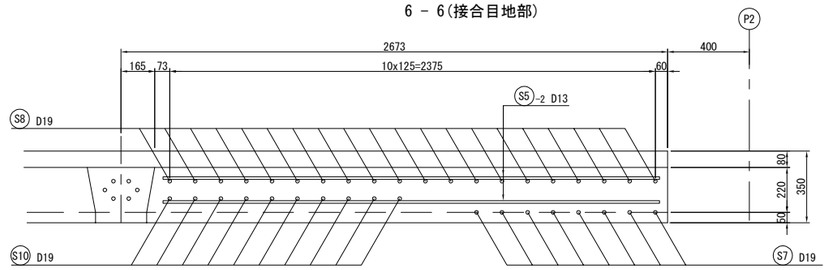

注記
1. 鉄筋はエポキシ樹脂塗装とする。
　但し、機械式継手挿入部は無塗装とする。

常磐自動車道 宮田川橋床版取替工事			
図面の種類	宮田川橋(下り線) A1～P2間場所打ちRC床版配筋図(その5)		
縮　尺	図 示	図面番号	35 / 165
設計会社名	株式会社ネクスコ東日本エンジニアリング		
施工会社名			
事務所名	東日本高速道路株式会社 関東支社 水 戸 管 理 事 務 所		

宮田川橋(下り線) A1～P2間場所打ちRC床版配筋図(その6)　S=1:30

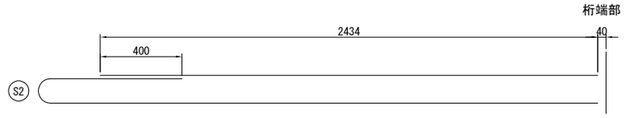

一次施工 S1 36 - D16 x 2440
二次施工 S1 43 - D16 x 2440

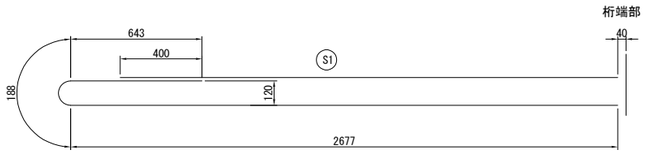

一次施工 S2 6 - D16 x 3510
二次施工 S2 2 - D16 x 3510

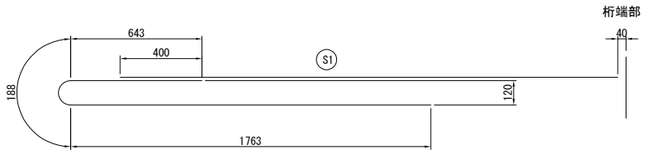

一次施工 S3 30 - D16 x 2600
二次施工 S3 41 - D16 x 2600

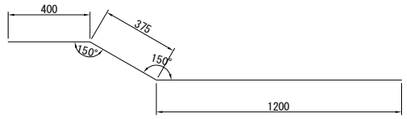

一次施工 S4-1 10 - D16 x 1980
二次施工 S4-1 20 - D16 x 1980

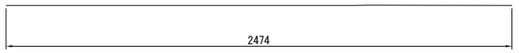

一次施工 S4-2 20 - D16 x 2480
二次施工 S4-2 21 - D16 x 2480

二次施工 S9-1 10 - D19 x 1020

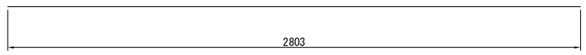

一次施工 S5-1 2 - D16 x 2810
二次施工 S5-1 2 - D16 x 2810

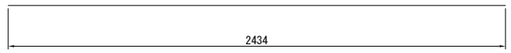

一次施工 S5-2 2 - D13 x 2440
二次施工 S5-2 2 - D13 x 2440

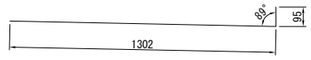

一次施工 S9-2 10 - D19 x 1400

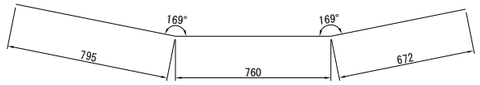

一次施工 S6-1 10 - D13 x 2230
二次施工 S6-1 10 - D13 x 2230

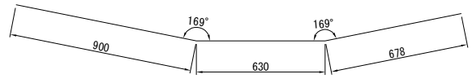

二次施工 S6-2 10 - D13 x 2210

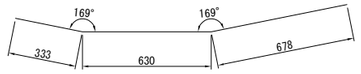

一次施工 S6-3 10 - D13 x 1650

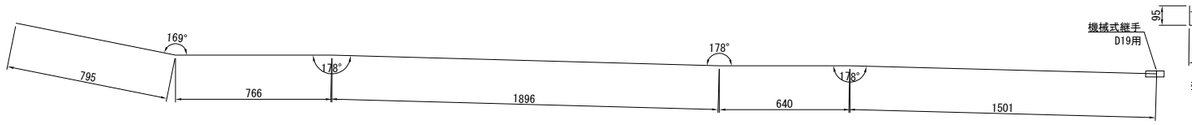

二次施工 S7-1 10 - D19 x 5600

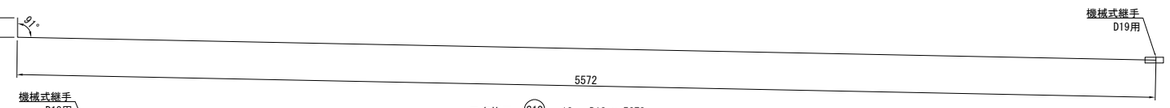

二次施工 S10-1 10 - D19 x 5670

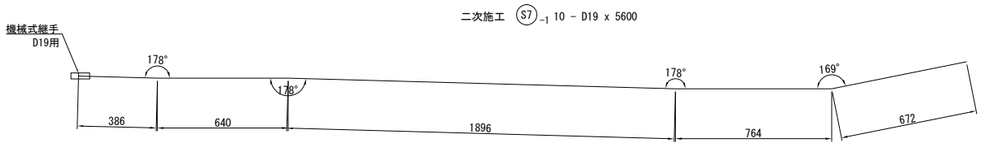

一次施工 S7-2 10 - D19 x 4360

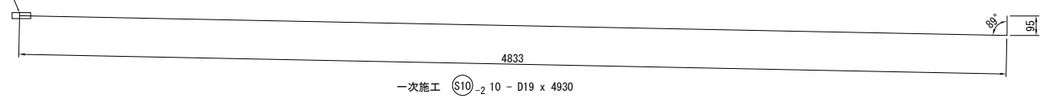

一次施工 S10-2 10 - D19 x 4930

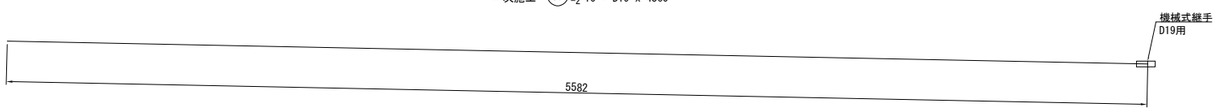

二次施工 S8-1 20 - D19 x 5590

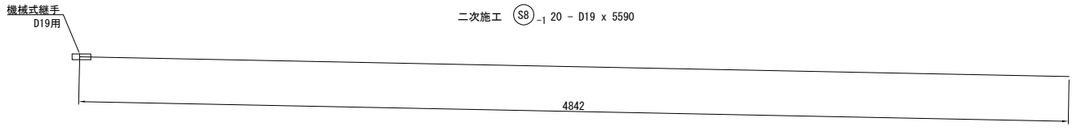

一次施工 S8-2 20 - D19 x 4850

鉄筋曲げ加工表

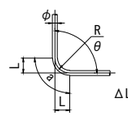

主　筋
θ ≦90° R=3φ
θ ＞90° R=5.5φ
ΔL=2×L-a

径	θ = 90°			θ = 100°			θ = 135°			θ = 170°		
	R	a	ΔL	R	a	ΔL	R	a	ΔL	R	a	ΔL
D13	39	61	17	71.5	100	20	71.5	56	3	71.5	12	0
D16	48	75	21	88	123	25	88	69	4	88	15	0
D19	57	90	24	104.5	146	29	104.5	82	4	104.5	18	0

一次施工鉄筋表

記号	径	長さ	本数	単位重量	一本当り重量	合計重量	摘要
S1	D16	2440	36	1.56	3.81	137	
S2	D16	3510	6	1.56	5.48	33	
S3	D16	2600	30	1.56	4.06	122	
S4-1	D16	1980	10	1.56	3.09	31	
S4-2	D16	2480	20	1.56	3.87	77	
S5-1	D16	2810	2	1.56	4.38	9	
S5-2	D13	2440	2	0.995	2.43	5	
S6-1	D13	2230	10	0.995	2.22	22	
S6-3	D13	1650	10	0.995	1.64	16	
S7-2	D19	4360	10	2.25	9.81	98	
S8-2	D19	4850	20	2.25	10.91	218	
S9-2	D19	1400	10	2.25	3.15	32	
S10-2	D19	4930	10	2.25	11.09	111	
					合　計	911 kg	
					D13 (SD345)	43 kg	
					D16 (SD345)	409 kg	
					D19 (SD345)	459 kg	
					機械式継手　D19用	40 組	

二次鉄筋施工表

記号	径	長さ	本数	単位重量	一本当り重量	合計重量	摘要
S1	D16	2440	43	1.56	3.81	164	
S2	D16	3510	2	1.56	5.48	11	
S3	D16	2600	41	1.56	4.06	166	
S4-1	D16	1980	20	1.56	3.09	62	
S4-2	D16	2480	21	1.56	3.87	81	
S5-1	D16	2810	2	1.56	4.38	9	
S5-2	D13	2440	2	0.995	2.43	5	
S6-1	D13	2230	10	0.995	2.22	22	
S6-2	D13	2210	10	0.995	2.20	22	
S7-1	D19	5600	10	2.25	12.60	126	
S8-1	D19	5590	20	2.25	12.58	252	
S9-1	D19	1020	10	2.25	2.30	23	
S10-1	D19	5670	10	2.25	12.76	128	
					合　計	1071 kg	
					D13 (SD345)	49 kg	
					D16 (SD345)	493 kg	
					D19 (SD345)	529 kg	
					機械式継手　D19用	40 組	

注記
1. 鉄筋はエポキシ樹脂塗装とする。
　但し、機械式継手挿入部は無塗装とする。

常磐自動車道 宮田川橋床版取替工事			
図面の種類	宮田川橋(下り線) A1～P2間場所打ちRC床版配筋図(その6)		
縮　尺	図 示	図面番号	36 / 165
設計会社名	株式会社ネクスコ東日本エンジニアリング		
施工会社名			
事務所名	東日本高速道路株式会社 関東支社 水 戸 管 理 事 務 所		

宮田川橋(下り線) A1～P2間場所打ち部壁高欄詳細図(その1)

A1側

壁高欄断面図 S=1:30

L側

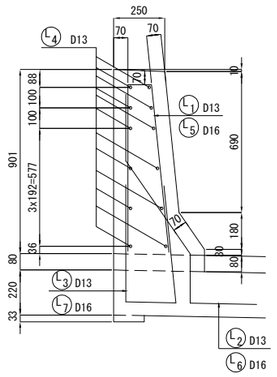

R側

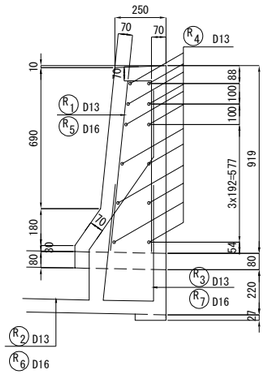

壁高欄側面図 S=1:30

L側<R側>

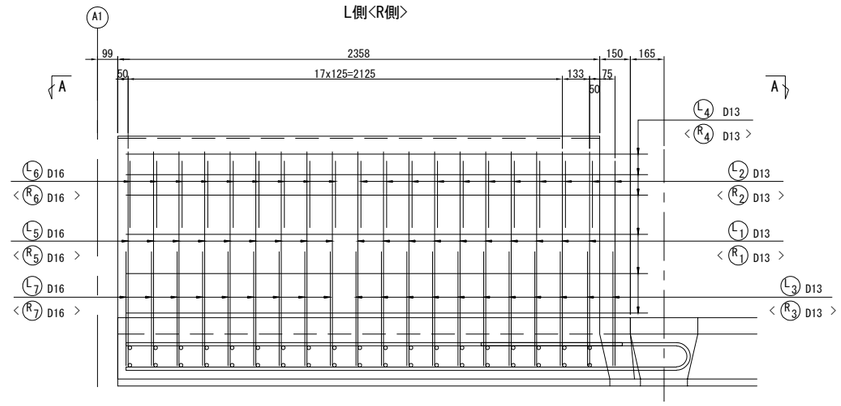

A － A

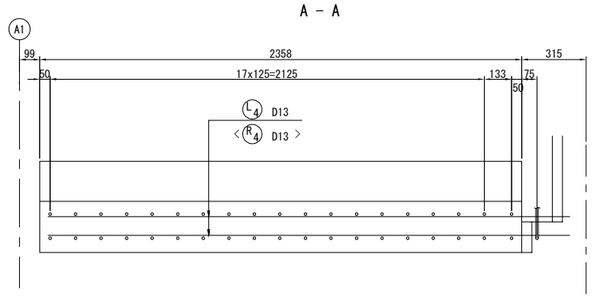

壁高欄二次施工鉄筋表

(一枚当り)

記号	径	長さ	本数	単位重量	一本当り重量	合計重量	摘要
L1	D13	1760	10	0.995	1.75	18	
L2	D13	1430	11	0.995	1.42	16	
L3	D13	1380	11	0.995	1.37	15	
L4	D13	2560	12	0.995	2.55	31	
L5	D16	1760	9	1.56	2.75	25	
L6	D16	1580	9	1.56	2.46	22	
L7	D16	1530	9	1.56	2.39	22	
					合　計	149 kg	
エポキシ樹脂鉄筋				D13 (SD345)		80 kg	
				D16 (SD345)		69 kg	

壁高欄一次施工鉄筋表

(一枚当り)

記号	径	長さ	本数	単位重量	一本当り重量	合計重量	摘要
R1	D13	1790	10	0.995	1.78	18	
R2	D13	1430	11	0.995	1.42	16	
R3	D13	1370	11	0.995	1.36	15	
R4	D13	2560	12	0.995	2.55	31	
R5	D16	1790	9	1.56	2.79	25	
R6	D16	1580	9	1.56	2.46	22	
R7	D16	1520	9	1.56	2.37	21	
					合　計	148 kg	
エポキシ樹脂鉄筋				D13 (SD345)		80 kg	
				D16 (SD345)		68 kg	

鉄筋加工図 S=1:40

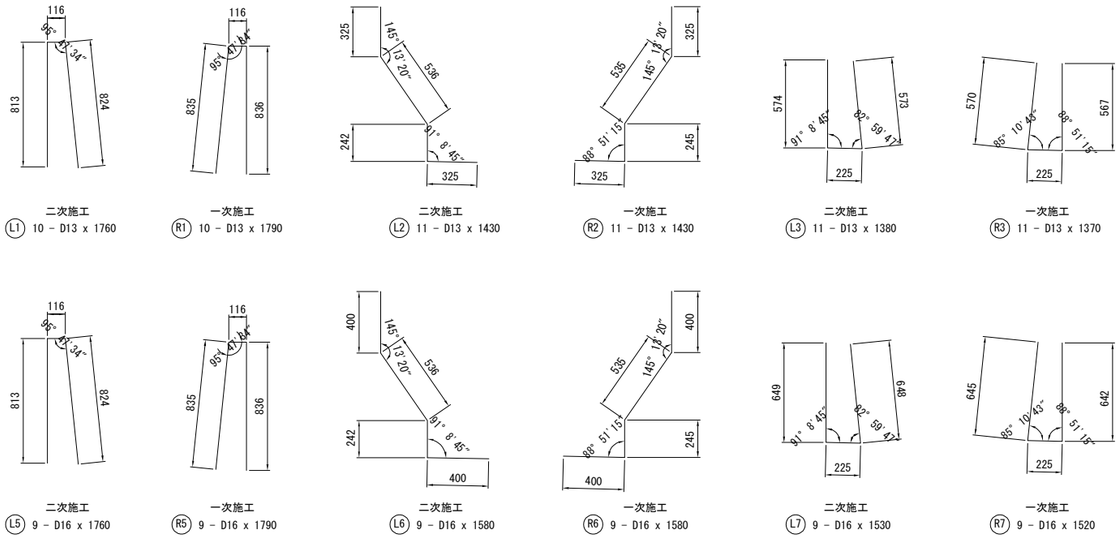

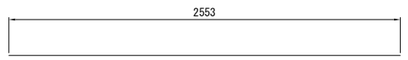

一次施工 R4 12 - D13 x 2560

二次施工 L4 12 - D13 x 2560

鉄筋曲げ加工表

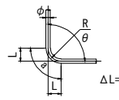

主　筋

θ ≦90°　R=3φ

θ ＞90°　R=5.5φ

ΔL=2×L-a

径	θ = 90°			θ = 100°			θ = 135°			θ = 170°		
	R	a	ΔL	R	a	ΔL	R	a	ΔL	R	a	ΔL
D13	39	61	17	71.5	100	20	71.5	56	3	71.5	12	0
D16	48	75	21	88	123	25	88	69	4	88	15	0

注記

1. 鉄筋はエポキシ樹脂塗装とする。

常磐自動車道 宮田川橋床版取替工事			
図面の種類	宮田川橋(下り線) A1～P2間場所打ち部壁高欄詳細図(その1)		
縮　尺	図 示	図面番号	37 / 165
設計会社名	株式会社ネクスコ東日本エンジニアリング		
施工会社名			
事務所名	東日本高速道路株式会社 関東支社 水 戸 管 理 事 務 所		

宮田川橋(下り線) A1～P2間場所打ち部壁高欄詳細図(その2)

P2側

壁高欄断面図 S=1:30

L側

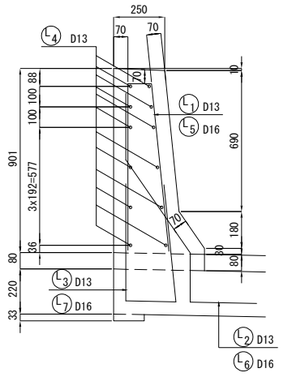

R側

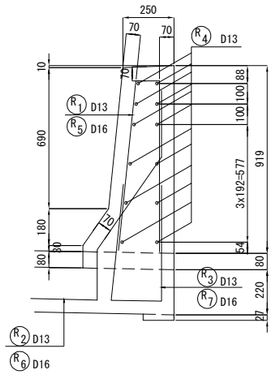

壁高欄側面図 S=1:30

L側<R側>

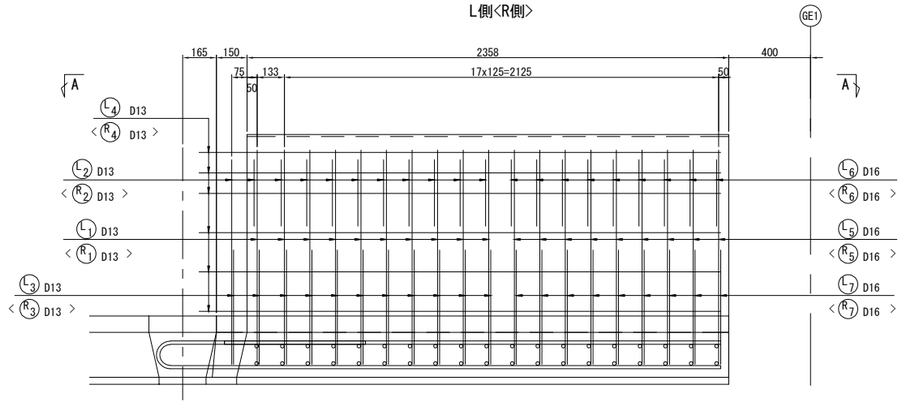

壁高欄二次施工鉄筋表

(一枚当り)

記号	径	長さ	本数	単位重量	一本当り重量	合計重量	摘要
L1	D13	1760	10	0.995	1.75	18	
L2	D13	1430	11	0.995	1.42	16	
L3	D13	1380	11	0.995	1.37	15	
L4	D13	2560	12	0.995	2.55	31	
L5	D16	1760	9	1.56	2.75	25	
L6	D16	1580	9	1.56	2.46	22	
L7	D16	1530	9	1.56	2.39	22	
					合　計	149 kg	
エポキシ樹脂鉄筋				D13 (SD345)		80 kg	
				D16 (SD345)		69 kg	

壁高欄一次施工鉄筋表

(一枚当り)

記号	径	長さ	本数	単位重量	一本当り重量	合計重量	摘要
R1	D13	1790	10	0.995	1.78	18	
R2	D13	1430	11	0.995	1.42	16	
R3	D13	1370	11	0.995	1.36	15	
R4	D13	2560	12	0.995	2.55	31	
R5	D16	1790	9	1.56	2.79	25	
R6	D16	1580	9	1.56	2.46	22	
R7	D16	1520	9	1.56	2.37	21	
					合　計	148 kg	
エポキシ樹脂鉄筋				D13 (SD345)		80 kg	
				D16 (SD345)		68 kg	

A － A

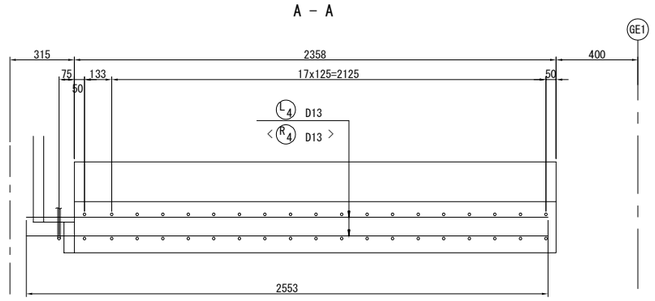

鉄筋加工図 S=1:40

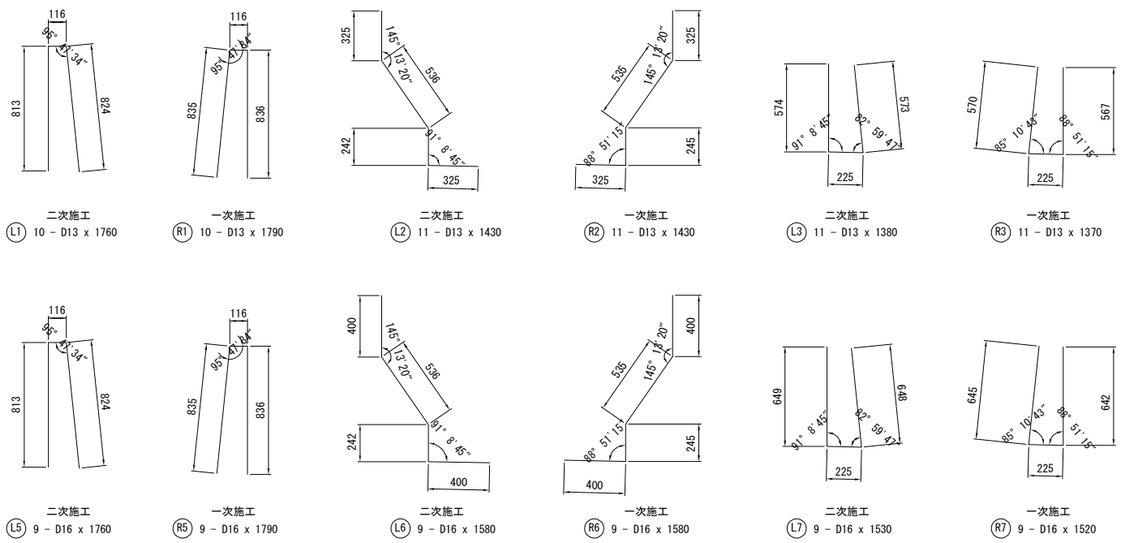

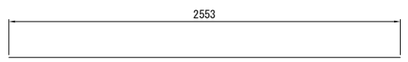

一次施工　R4 12 - D13 x 2560

二次施工　L4 12 - D13 x 2560

鉄筋曲げ加工表

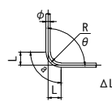

主　筋
θ≦90°　R=3φ
θ＞90°　R=5.5φ
ΔL=2×L-a

径	θ = 90°			θ = 100°			θ = 135°			θ = 170°		
	R	a	ΔL	R	a	ΔL	R	a	ΔL	R	a	ΔL
D13	39	61	17	71.5	100	20	71.5	56	3	71.5	12	0
D16	48	75	21	88	123	25	88	69	4	88	15	0

注記
1. 鉄筋はエポキシ樹脂塗装とする。

常磐自動車道 宮田川橋床版取替工事			
図面の種類	宮田川橋(下り線) A1～P2間場所打ち部壁高欄詳細図(その2)		
縮　尺	図 示	図面番号	38 / 165
設計会社名	株式会社ネクスコ東日本エンジニアリング		
施工会社名			
事務所名	東日本高速道路株式会社 関東支社 水 戸 管 理 事 務 所		

宮田川橋(下り線) A1～P2間壁高欄間詰詳細図

壁高欄間詰め部断面図 S=1:20

L側　　R側

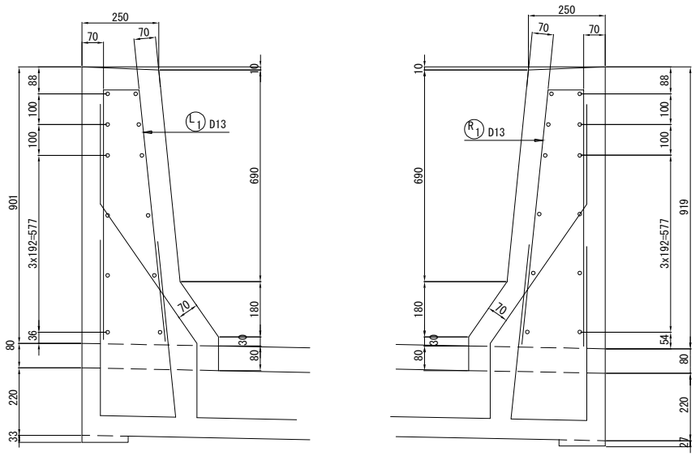

壁高欄間詰め部断面図 S=1:20

L側　　R側

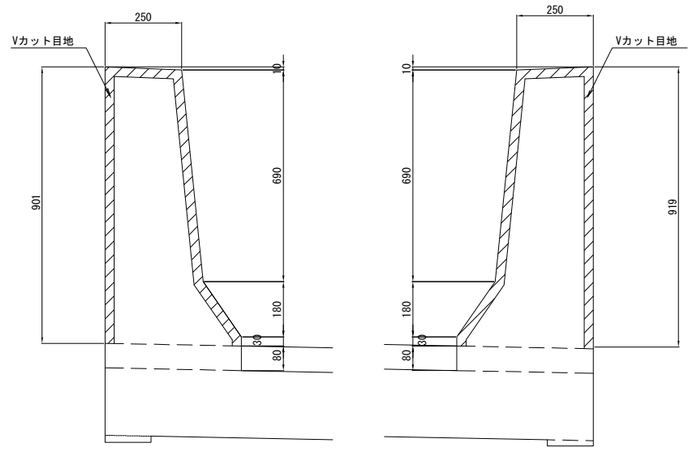

壁高欄間詰め部側面図 S=1:20

L側<R側>

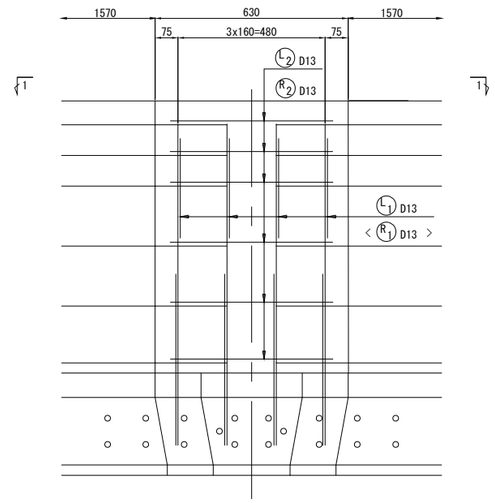

1 - 1

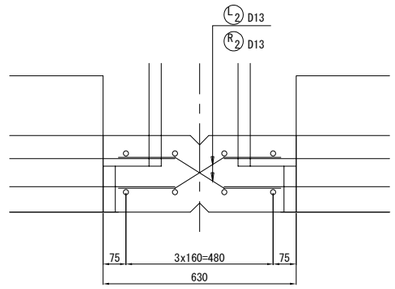

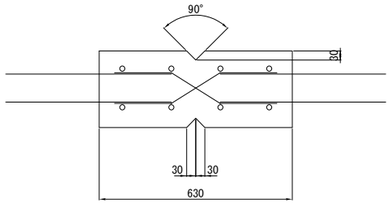

鉄筋加工図 S=1:30

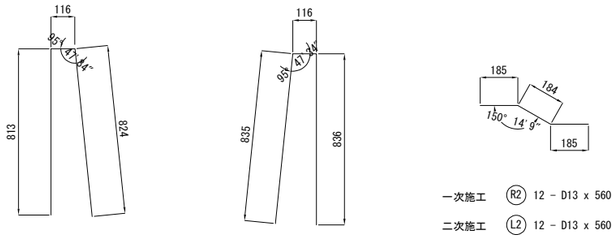

二次施工
L1 4 - D13 x 1760

一次施工
R1 4 - D13 x 1790

一次施工　R2 12 - D13 x 560

二次施工　L2 12 - D13 x 560

壁高欄二次施工鉄筋表

(一枚当り)

記号	径	長さ	本数	単位重量	一本当り重量	合計重量	摘要
R1	D13	1760	4	0.995	1.75	7	
R2	D13	560	12	0.995	0.557	7	
					合　計	14 kg	
エポキシ樹脂鉄筋							
1箇所当り			箇所数				
D13		14 kg ×	36		=	504 kg	
合　計		14 kg ×	36		=	504 kg	

壁高欄一次施工鉄筋表

(一枚当り)

記号	径	長さ	本数	単位重量	一本当り重量	合計重量	摘要
L1	D13	1790	4	0.995	1.78	7	
L2	D13	560	12	0.995	0.557	7	
					合　計	14 kg	
エポキシ樹脂鉄筋							
1箇所当り			箇所数				
D13		14 kg ×	36		=	504 kg	
合　計		14 kg ×	36		=	504 kg	

鉄筋曲げ加工表

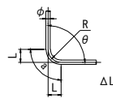

主　筋
$\theta \leqq 90°$ R=3φ
$\theta > 90°$ R=5.5φ
ΔL=2×L-a

径	θ = 90°			θ = 100°			θ = 135°			θ = 170°		
	R	a	ΔL	R	a	ΔL	R	a	ΔL	R	a	ΔL
D13	39	61	17	71.5	100	20	71.5	56	3	71.5	12	0

注記
1. 鉄筋はエポキシ樹脂塗装とする。

常磐自動車道 宮田川橋床版取替工事			
図面の種類	宮田川橋(下り線) A1～P2間壁高欄間詰詳細図		
縮　尺	図 示	図面番号	39 / 165
設計会社名	株式会社ネクスコ東日本エンジニアリング		
施工会社名			
事務所名	東日本高速道路株式会社 関東支社 水 戸 管 理 事 務 所		

宮田川橋(下り線) A1～P2間橋台上壁高欄詳細図(その1)

～ A1橋台左側壁高欄配筋図 ～

既設高欄詳細図 S=1:50

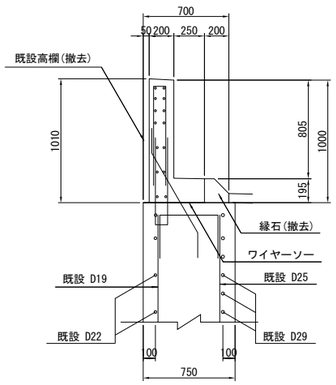

新設高欄詳細図 S=1:50

端部

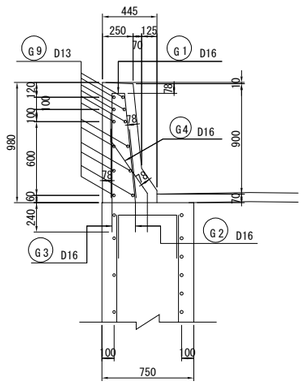

標準部

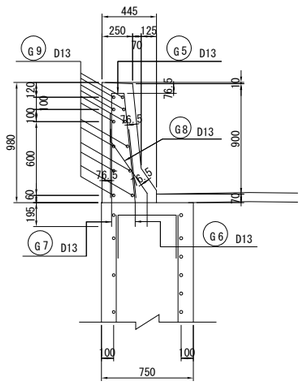

新設高欄配筋図 S=1:50

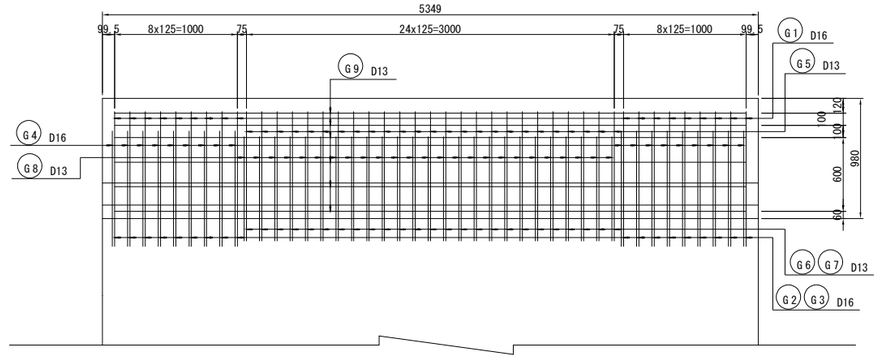

削孔詳細 S=1:4

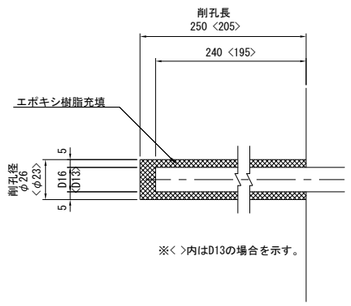

鉄筋加工図 S=1:50

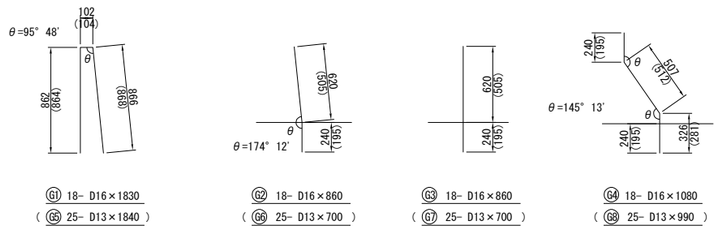

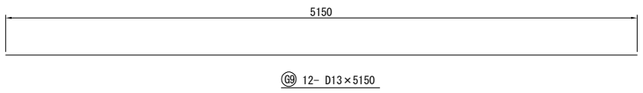

鉄筋表

種別	径	長さ (mm)	本数	単位質量 (kg/m)	1本当り質量 (kg/本)	質量 (kg)	摘要
G1	D16	1830	18	1.56	2.85	51	
G2	〃	860	18	〃	1.34	24	
G3	〃	860	18	〃	1.34	24	
G4	〃	1080	18	〃	1.68	30	
G5	D13	1840	25	0.995	1.83	46	
G6	〃	700	25	〃	0.697	17	
G7	〃	700	25	〃	0.697	17	
G8	〃	990	25	〃	0.985	25	
G9	〃	5150	12	〃	5.12	61	
						295 kg	
					D16	129 kg	
					D13	166 kg	
				合計		295 kg	(SD345)

あと施工アンカー定着工 数量表

削孔径	削孔長	本数	削孔方向	総削孔長
φ26	L=250	54	下向き	0.25 × 54＝13.50m
φ23	L=205	75	下向き	0.205 × 75＝15.375m

平 面 図 S=1:250

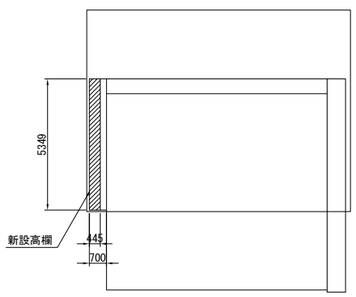

鉄筋曲げ加工表

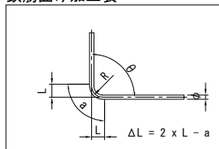

主 筋
θ ≦ 90° R ＝ 3φ
θ ＞ 90° R ＝ 5.5φ
スターラップ
R ＝ 2.5φ

径	主筋 θ = 90° R	主筋 θ = 90° a	主筋 θ = 90° ΔL	主筋 θ = 135° R	主筋 θ = 135° a	主筋 θ = 135° ΔL	スターラップ θ = 90° R	スターラップ θ = 90° a	スターラップ θ = 90° ΔL
D13	39	61	17	71.5	56	3	32.5	51	14
D16	48	75	21	88	69	4	40	63	17

注記
1.鉄筋はエポキシ樹脂塗装とする。

常磐自動車道 宮田川橋床版取替工事			
図面の種類	宮田川橋(下り線) A1～P2間橋台上壁高欄詳細図(その1)		
縮 尺	図 示	図面番号	40 / 165
設計会社名	株式会社ネクスコ東日本エンジニアリング		
施工会社名			
事務所名	東日本高速道路株式会社 関東支社 水 戸 管 理 事 務 所		

宮田川橋(下り線) A1～P2間橋台上壁高欄詳細図(その2)

～ A1橋台右側壁高欄配筋図 ～

既設高欄詳細図 S=1:50

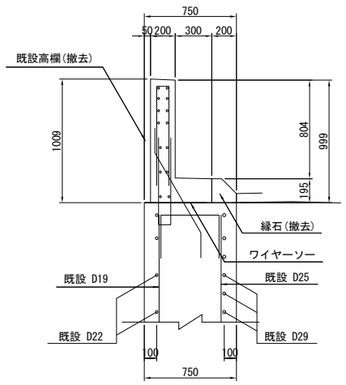

新設高欄詳細図 S=1:50

端部　　標準部

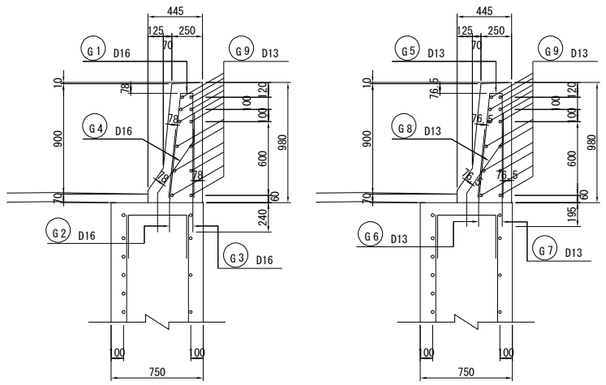

新設高欄配筋図 S=1:50

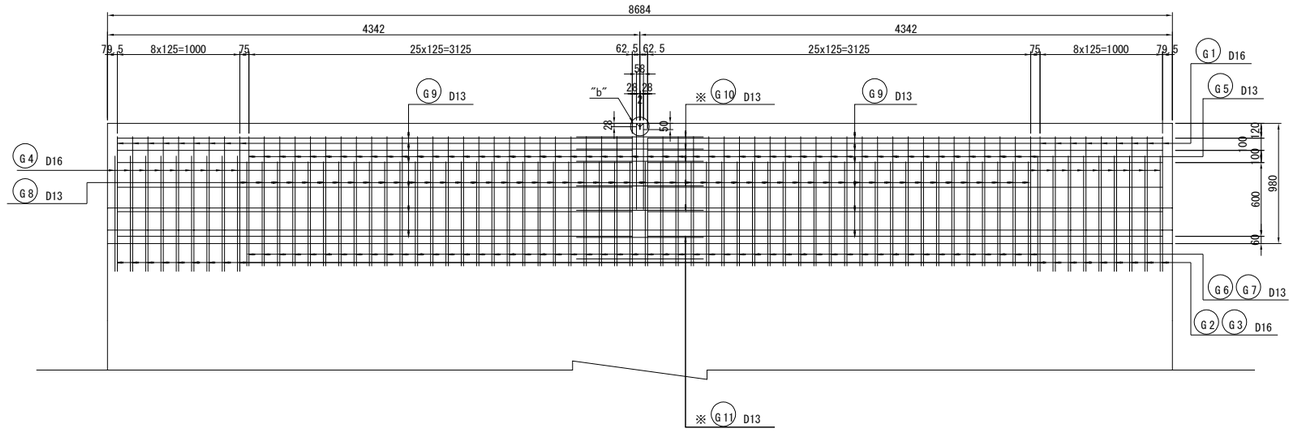

Vカット目地部 S=1:50

A － A

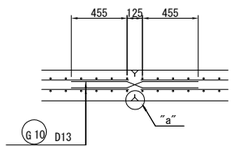

B － B

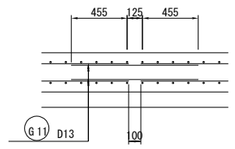

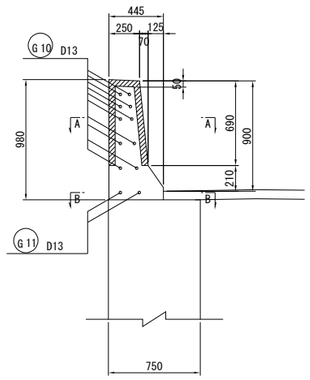

"a"部詳細図 (Vカット形状) S=1:10

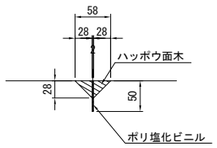

(コンクリート打設時)

"b"部詳細図 (Vカット形状) S=1:10

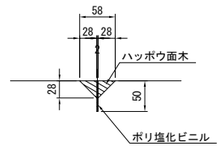

(コンクリート打設時)

鉄筋表

種別	径	長さ (mm)	本数	単位質量 (kg/m)	1本当り質量 (kg/本)	質量 (kg)	摘要
G1	D16	1810	18	1.56	2.82	51	
G2	〃	850	18	〃	1.33	24	
G3	〃	850	18	〃	1.33	24	
G4	〃	1070	18	〃	1.67	30	
G5	D13	1820	52	0.995	1.81	94	
G6	〃	690	52	〃	0.687	36	
G7	〃	690	52	〃	0.687	36	
G8	〃	980	52	〃	0.975	51	
G9	〃	4200	24	〃	4.18	100	
G10	〃	1080	10	〃	1.07	11	(平均長)
G11	〃	1040	2	〃	1.03	2	
						459 kg	
					D16	129 kg	
					D13	330 kg	
					合計	459 kg	(SD345)

鉄筋加工図 S=1:50

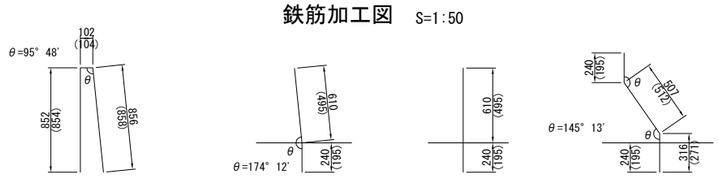

G1 18- D16×1810
G5 52- D13×1820)
G2 18- D16×850
G6 52- D13×690)
G3 18- D16×850
G7 52- D13×690)
G4 18- D16×1070
G8 52- D13×980)

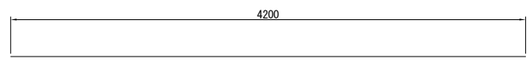

G9 24- D13×4200

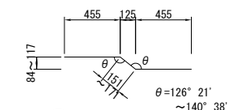

G10 10- D13×1080(平均長)

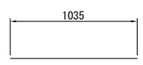

G11 2- D13×1040

鉄筋曲げ加工表

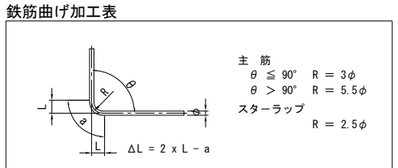

径	主筋 θ = 90° R	主筋 θ = 90° a	主筋 θ = 90° ΔL	主筋 θ = 135° R	主筋 θ = 135° a	主筋 θ = 135° ΔL	スターラップ θ = 90° R	スターラップ θ = 90° a	スターラップ θ = 90° ΔL
D13	39	61	17	71.5	56	3	32.5	51	14
D16	48	75	21	88	69	4	40	63	17

平面図 S=1:250

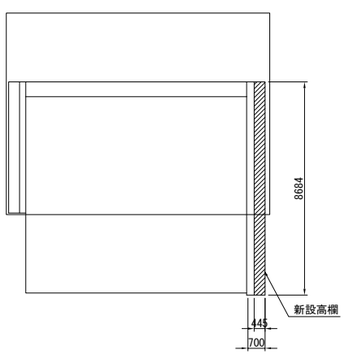

削孔詳細 S=1:4

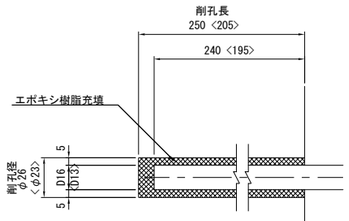

※< >内はD13の場合を示す。

あと施工アンカー定着工 数量表

削孔径	削孔長	本数	削孔方向	総削孔長
φ26	L=250	54	下向き	0.25 × 54=13.50m
φ23	L=205	156	下向き	0.205 × 156=31.98m

注記
1. 鉄筋はエポキシ樹脂塗装とする。

常磐自動車道 宮田川橋床版取替工事			
図面の種類	宮田川橋(下り線) A1～P2間橋台上壁高欄詳細図(その2)		
縮尺	図示	図面番号	41 / 165
設計会社名	株式会社ネクスコ東日本エンジニアリング		
施工会社名			
事務所名	東日本高速道路株式会社 関東支社 水戸管理事務所		

宮田川橋(下り線) A1～P2間伸縮装置詳細図(参考図)(その1)

平面図 S=1:300

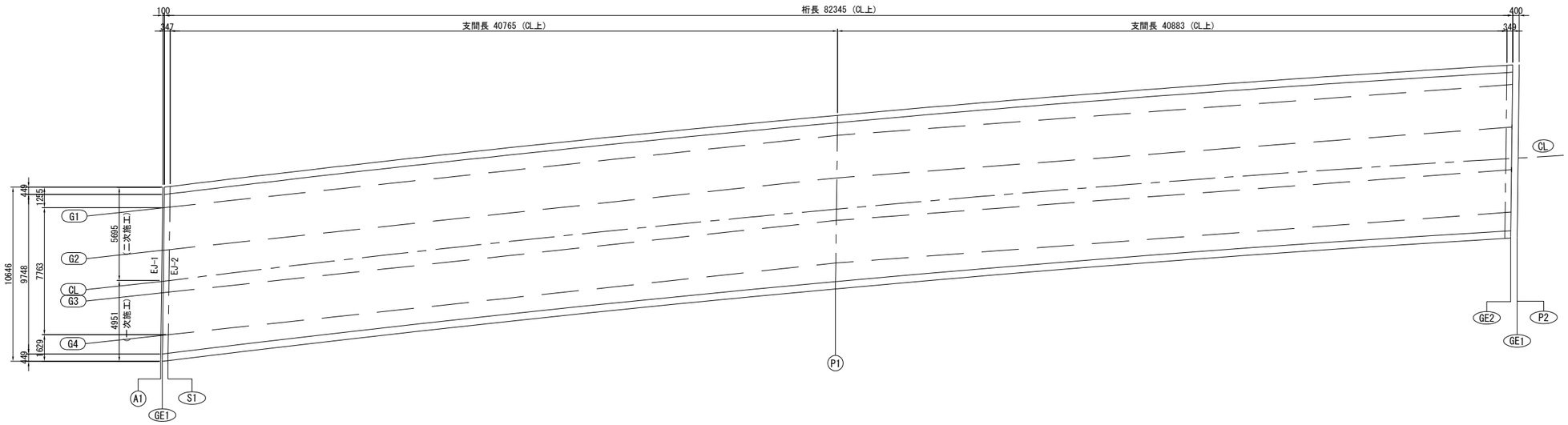

新設伸縮装置主桁間部断面図 S=1:25

A1部

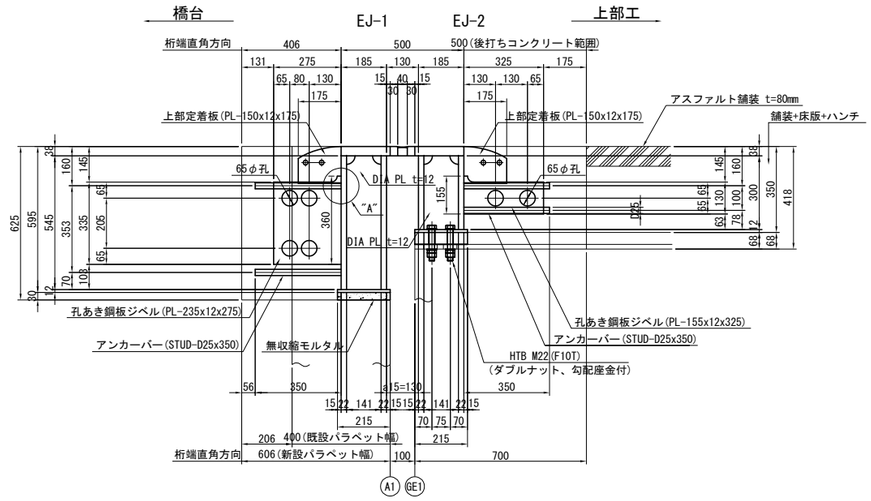

伸縮装置(A1)数量表

項目	種別	単位	数量	備考
新設	A	kg	7,164	EJ-1,2

注記
1. 特記なき材質はSM400Aを示す。
2. 表記の既設構造寸法は完成図をもとに復元しているため、現地計測を実施後に部材制作を行うこと。

常磐自動車道 宮田川橋床版取替工事			
図面の種類	宮田川橋(下り線) A1～P2間伸縮装置詳細図(参考図)(その1)		
縮　尺	図 示	図面番号	42 / 165
設計会社名	株式会社ネクスコ東日本エンジニアリング		
施工会社名			
事務所名	東日本高速道路株式会社 関東支社 水 戸 管 理 事 務 所		

宮田川橋(下り線) A1～P2間伸縮装置詳細図(参考図)(その2) S=1:50

A1部

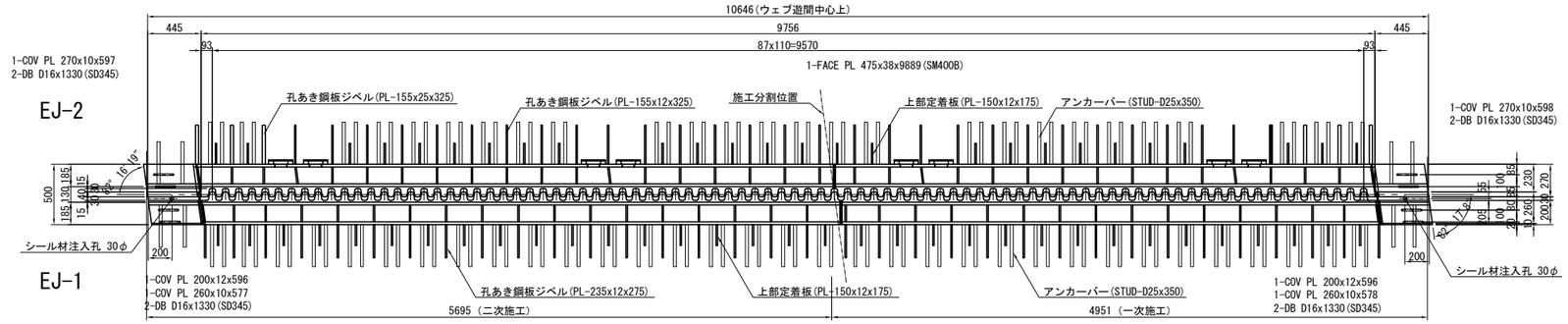

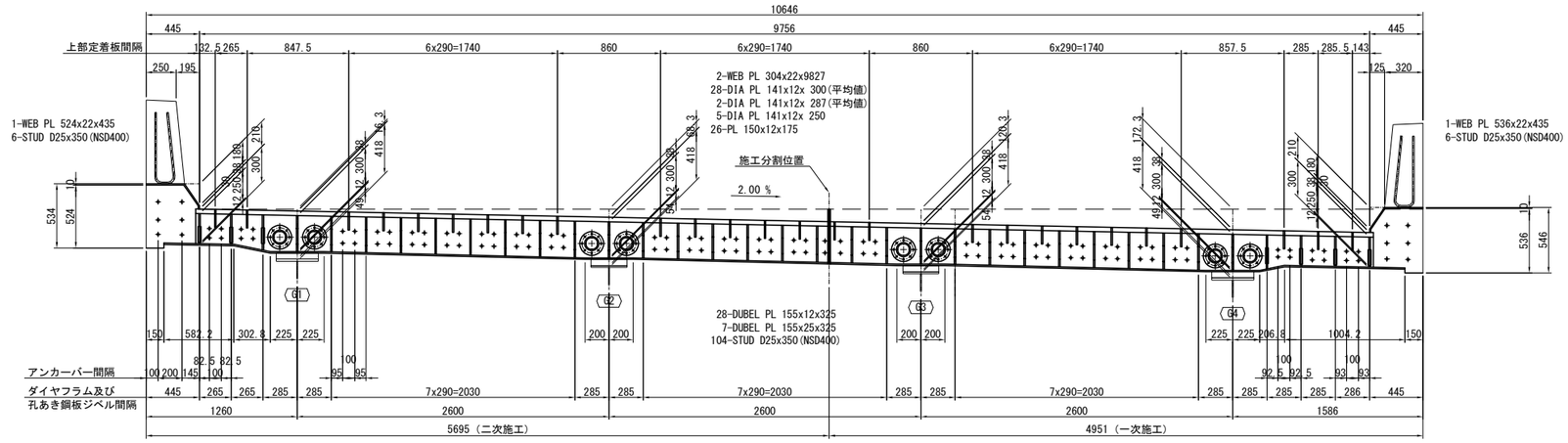

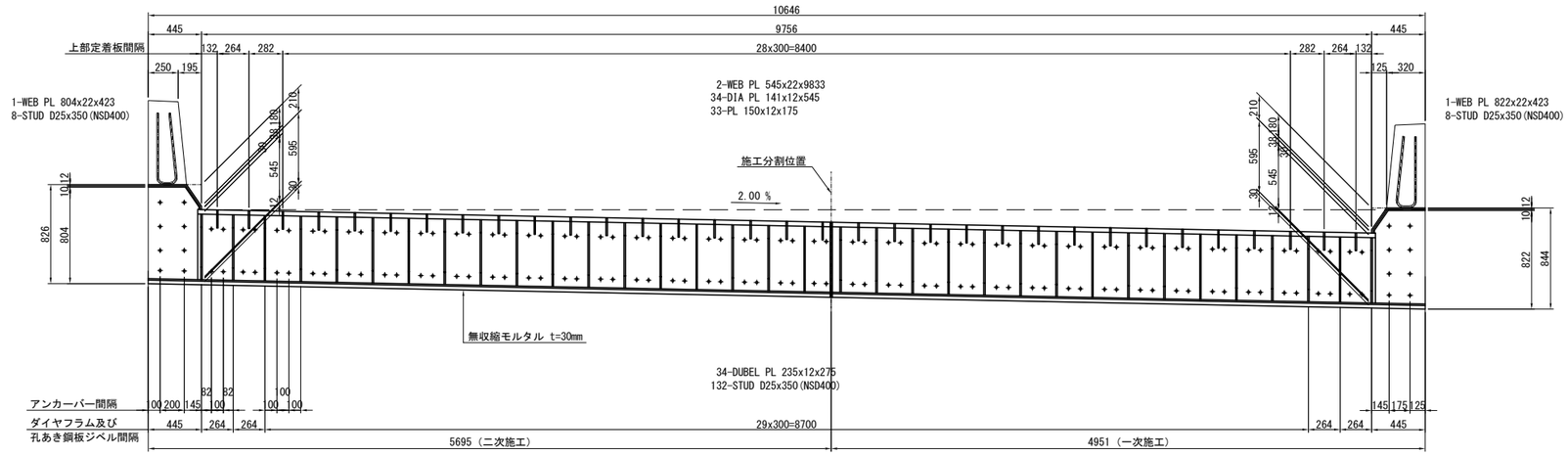

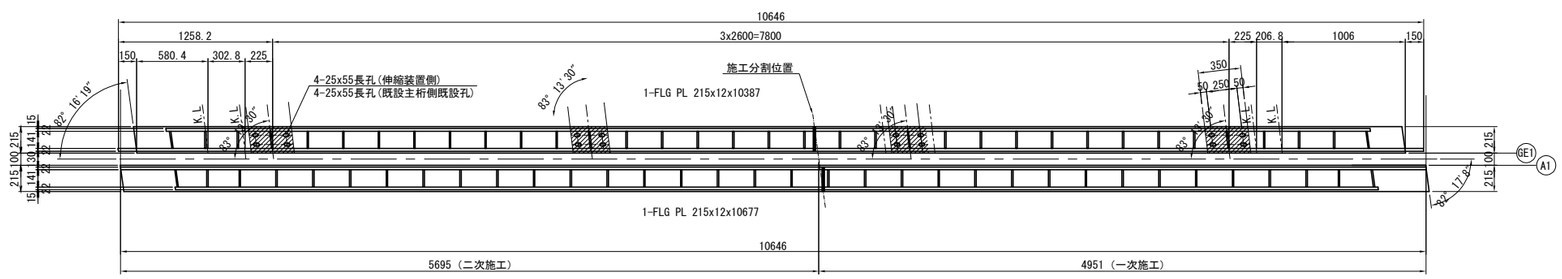

フィラープレート詳細図 S=1:25

G1, G4

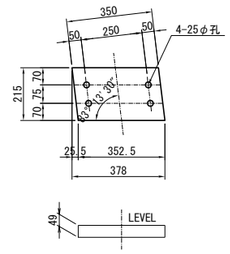

(1箇所当たり材料)
1-FILL PL 215x49x378(SS400)
4-HTB M22x125(ダブルナット、勾配座金付)(F10T)

G2, G3

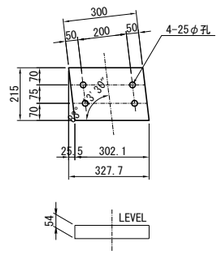

(1箇所当たり材料)
1-FILL PL 215x54x328(SS400)
4-HTB M22x125(ダブルナット、勾配座金付)(F10T)

ハンドホール詳細図 S=1:25

(製作数=8)

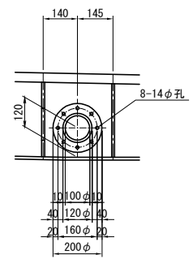

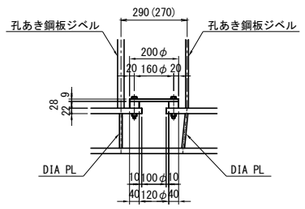

(1箇所当たり材料)
1-PL 200φx28
1-PL 200φx 9(SS400)
8-BN M12x75(SS400)

壁高欄アンカー筋詳細図 S=1:25

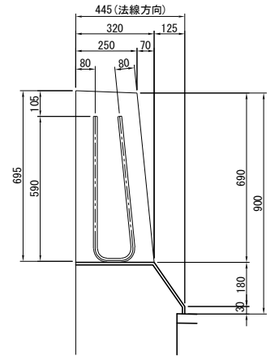

配置図

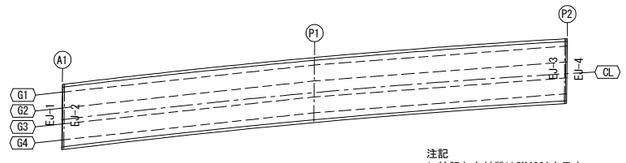

注記
1. 特記なき材質はSM400Aを示す。
2. 表記の既設構造寸法は完成図をもとに復元しているため、現地計測を実施後に部材制作を行うこと。

常磐自動車道 宮田川橋床版取替工事			
図面の種類	宮田川橋 (下り線) A1～P2間伸縮装置詳細図(参考図)(その2)		
縮　尺	図　示	図面番号	43 / 165
設計会社名	株式会社ネクスコ東日本エンジニアリング		
施工会社名			
事務所名	東日本高速道路株式会社 関東支社 水 戸 管 理 事 務 所		

宮田川橋(下り線) A1～P2間伸縮装置詳細図(参考図)(その3) S=1:25

A1部

主桁間部断面図

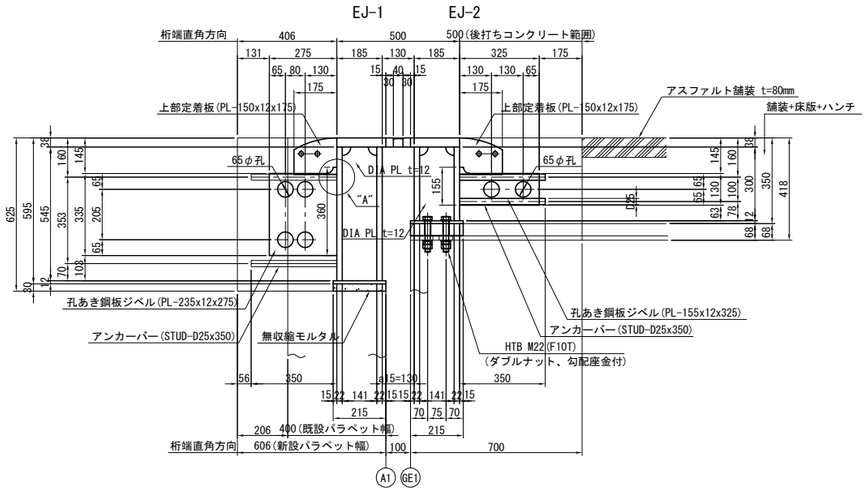

張出し部断面図

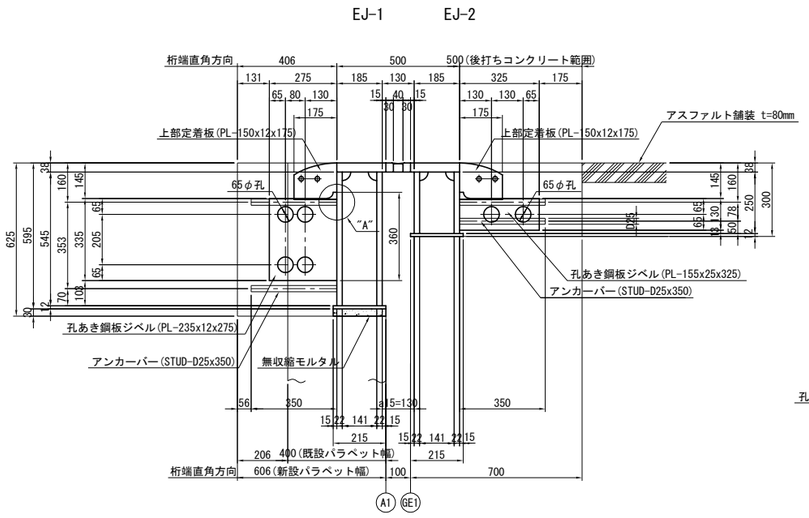

フィンガー詳細図 S=1:15

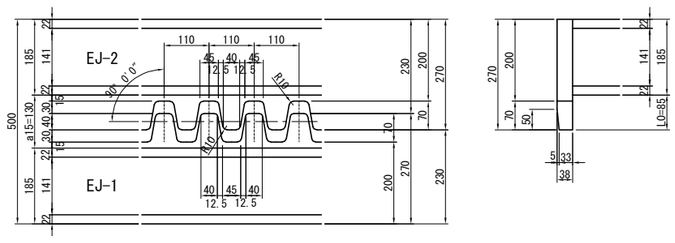

地覆部断面図

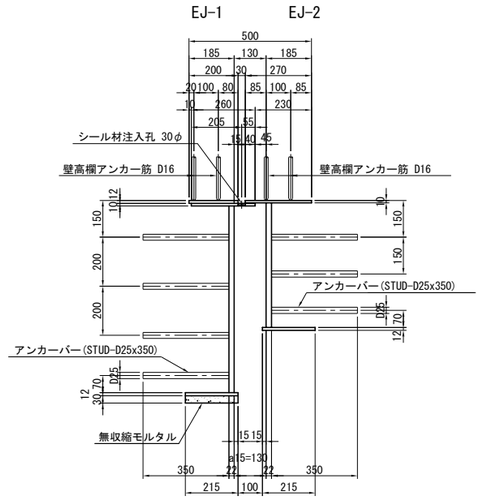

地覆立上り部断面図

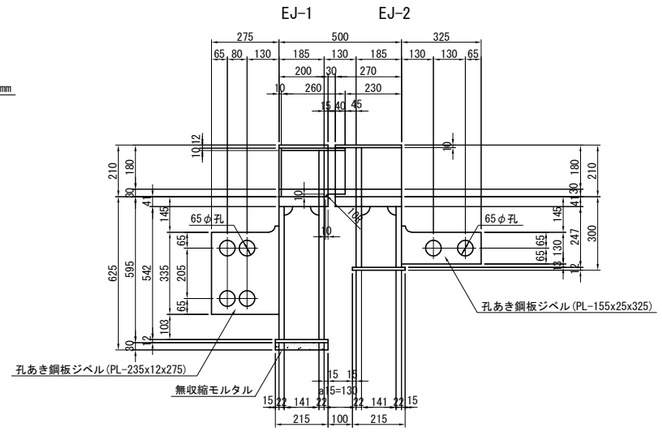

上部定着板詳細図 S=1:15

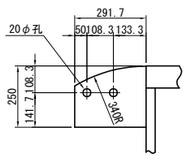

"A"部詳細図 S=1:15

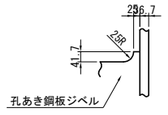

地覆部詳細図

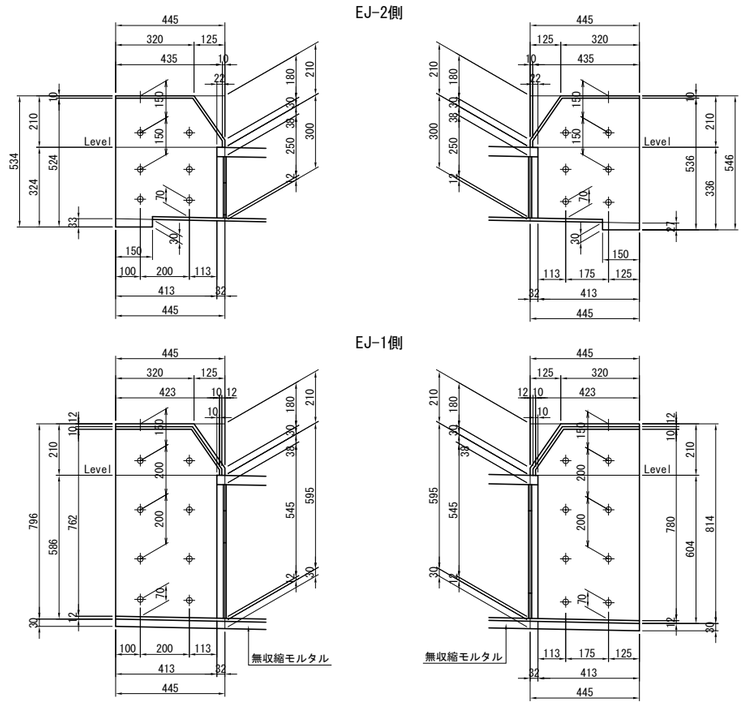

壁高欄塞ぎ板詳細図

(製作数=2)

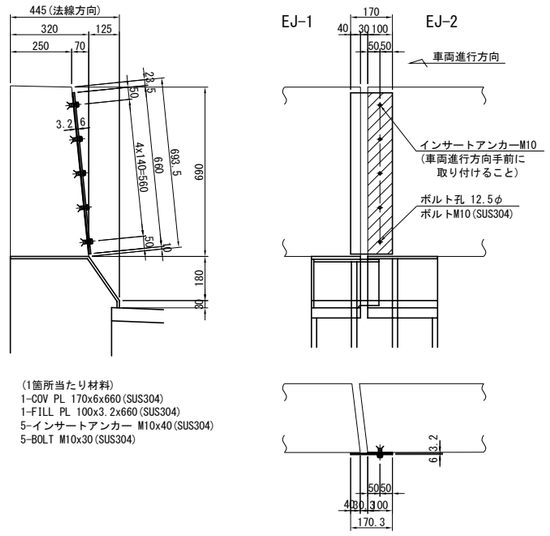

(1箇所当たり材料)
1-COV PL 170x6x660(SUS304)
1-FILL PL 100x3.2x660(SUS304)
5-インサートアンカー M10x40(SUS304)
5-BOLT M10x30(SUS304)

配置図

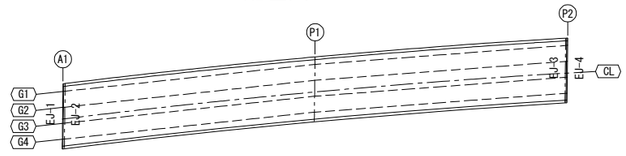

注記
1. 特記なき材質はSM400Aを示す。
2. 特記なきスカーラップは、全て35Rとする。
3. 既設構造寸法は現地計測の上決定する事。

常磐自動車道 宮田川橋床版取替工事			
図面の種類	宮田川橋(下り線) A1～P2間伸縮装置詳細図(参考図)(その3)		
縮　尺	図　示	図面番号	44 / 165
設計会社名	株式会社ネクスコ東日本エンジニアリング		
施工会社名			
事務所名	東日本高速道路株式会社 関東支社 水 戸 管 理 事 務 所		

宮田川橋(下り線) A1～P2間伸縮装置詳細図(参考図)(その4) S=1:50

A1部

A － A

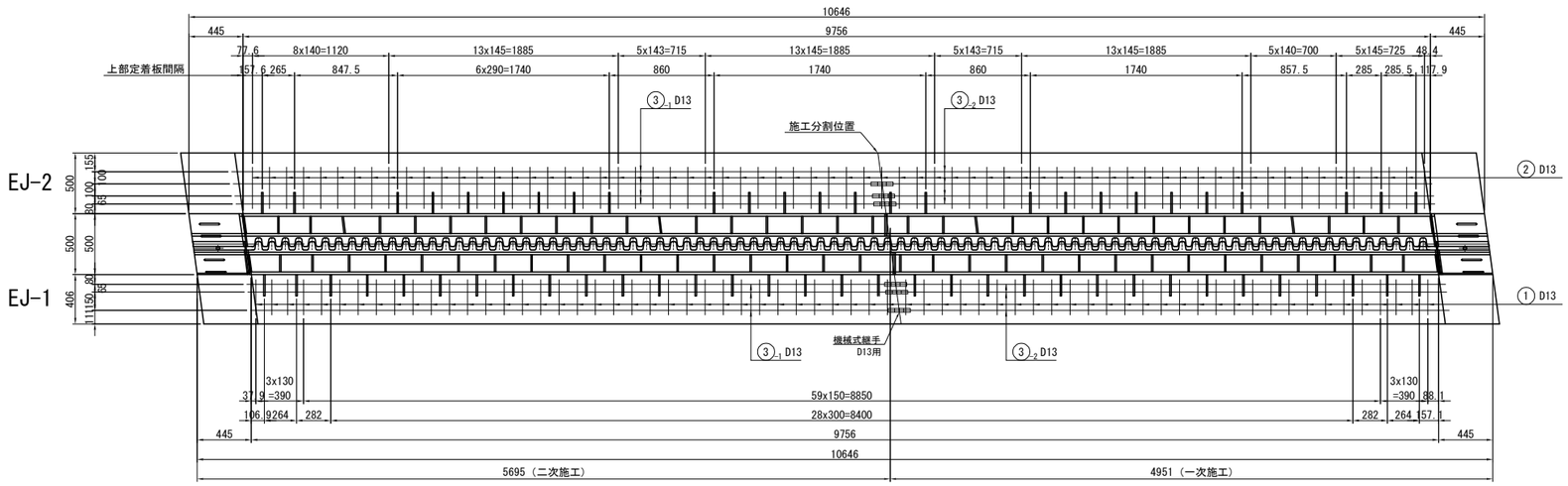

主桁間部断面図 S=1:25

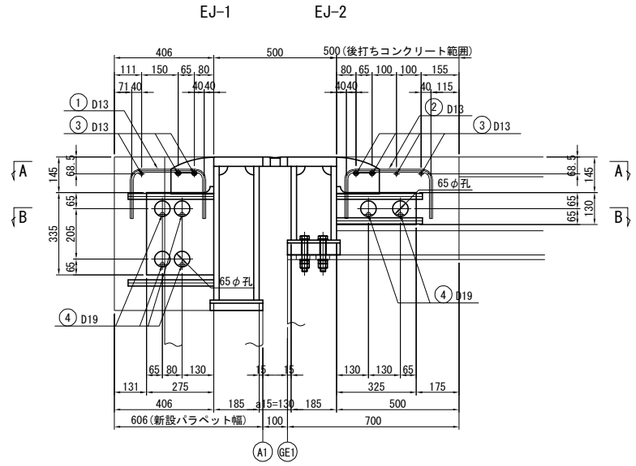

B － B

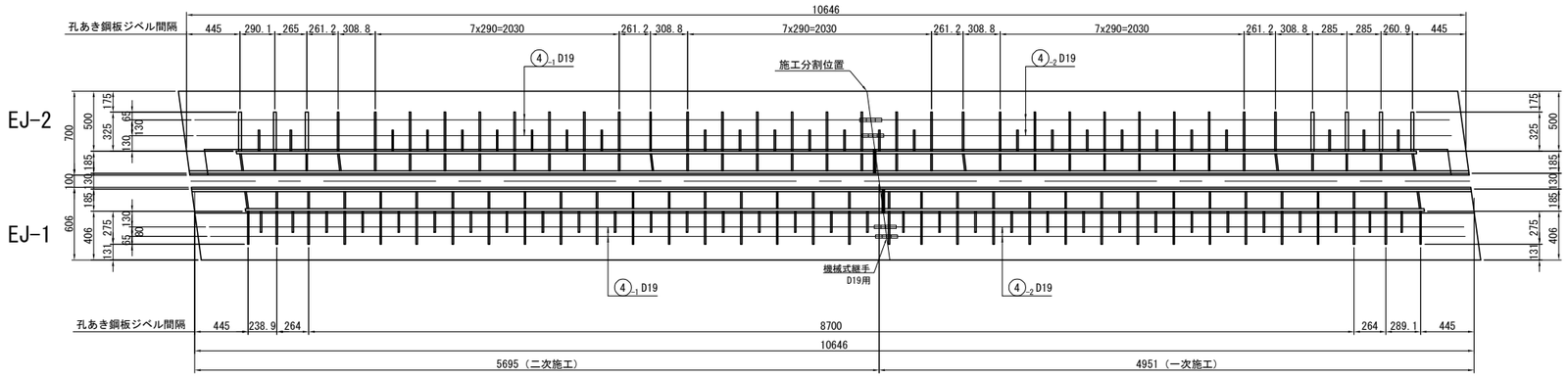

張出し部断面図 S=1:25

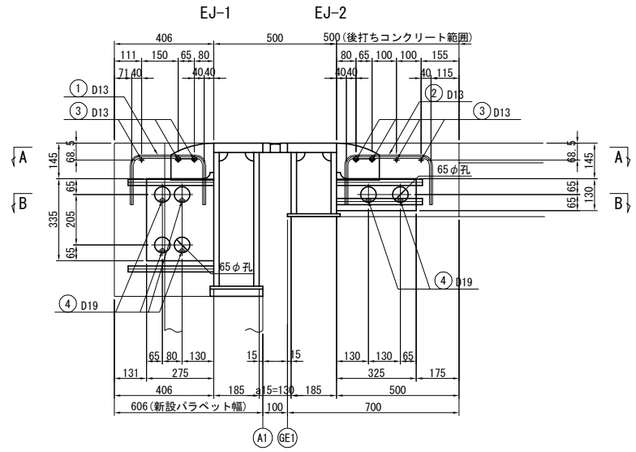

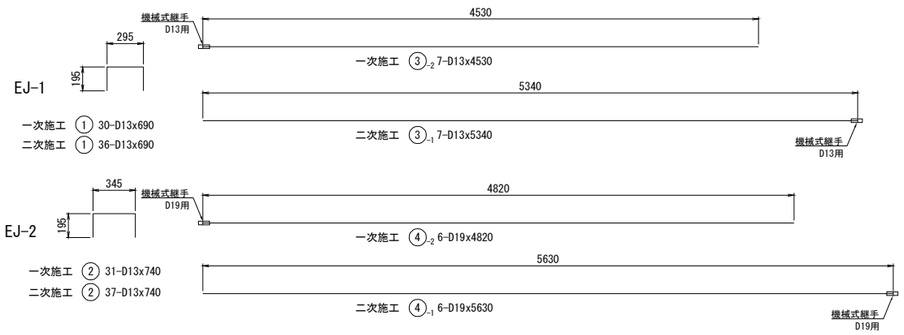

一次施工鉄筋表

種別	径	長さ	本数	単位質量	一本当り質量	質量	摘要
1	D13	690	30	0.995	0.69	21	⊓
2	D13	740	31	0.995	0.74	23	⊓
3-2	D13	4530	7	0.995	4.51	32	——
4-2	D19	4820	6	2.250	10.85	66	——
					合計	142 Kg	
				鉄筋質量	D13(SD345) :	76 Kg	
					D19(SD345) :	66 Kg	
				機械式継手	D13用 :	7 組	
					D19用 :	6 組	

二次施工鉄筋表

種別	径	長さ	本数	単位質量	一本当り質量	質量	摘要
1	D13	690	36	0.995	0.69	25	⊓
2	D13	740	37	0.995	0.74	28	⊓
3-1	D13	5340	7	0.995	5.31	38	——
4-1	D19	5630	6	2.250	12.67	77	——
					合計	168 Kg	
				鉄筋質量	D13(SD345) :	91 Kg	
					D19(SD345) :	77 Kg	
				機械式継手	D13用 :	7 組	
					D19用 :	6 組	

配置図

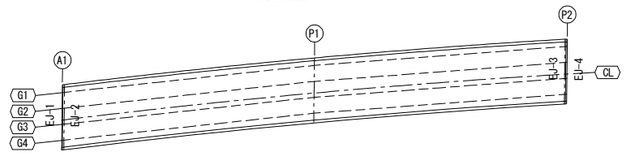

注記
1. 特記なき材質はSM400Aを示す。
2. 既設構造寸法は現地計測の上決定する事。
3. 鉄筋はエポキシ樹脂塗装とする。
　但し、機械式継手挿入部は無塗装とする。

常磐自動車道 宮田川橋床版取替工事			
図面の種類	宮田川橋 (下り線) A1～P2間伸縮装置詳細図(参考図)(その4)		
縮　尺	図　示	図面番号	45 / 165
設計会社名	株式会社ネクスコ東日本エンジニアリング		
施工会社名			
事務所名	東日本高速道路株式会社 関東支社 水 戸 管 理 事 務 所		

宮田川橋(下り線) A1～P2間伸縮装置詳細図(参考図)(その5) S=1:50

A1部

非排水装置詳細図

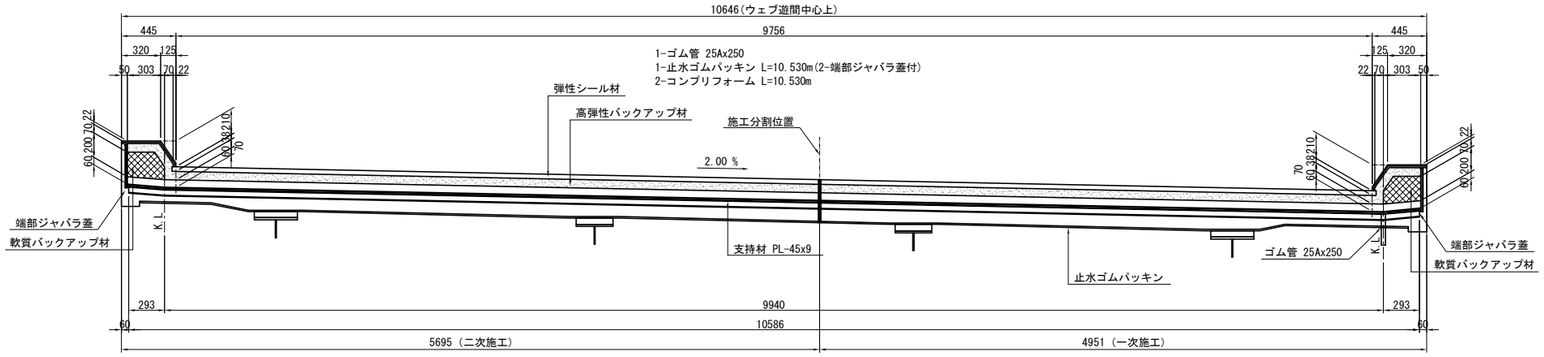

"A"部詳細図 S=1:15

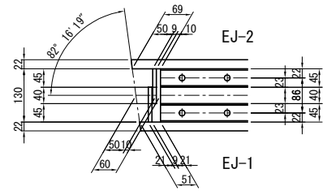

"B"部詳細図 S=1:15

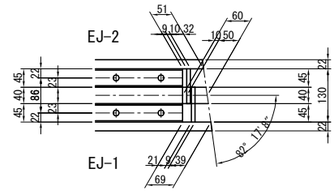

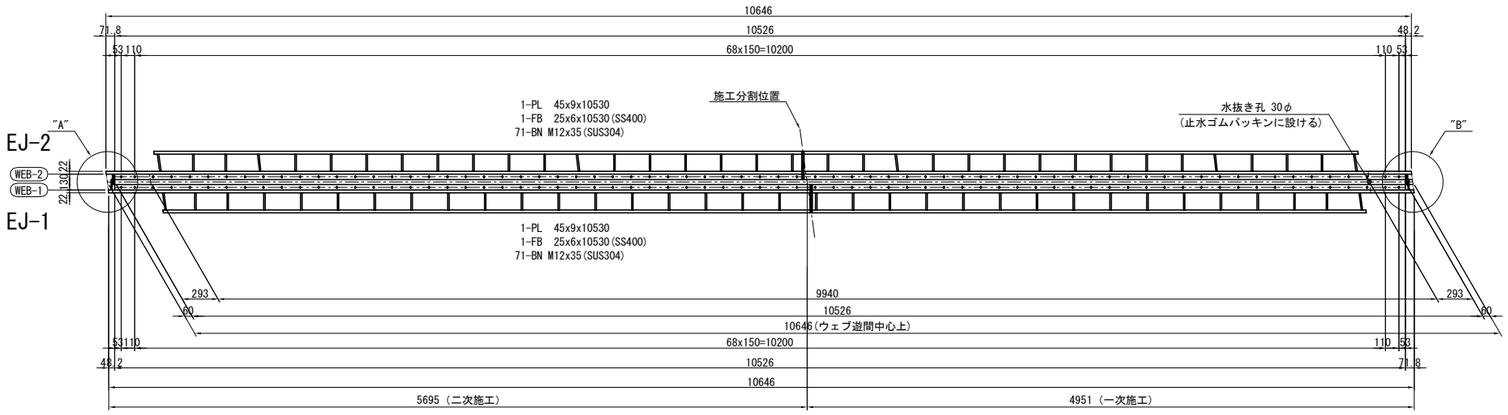

エンドプレート詳細図 S=1:25

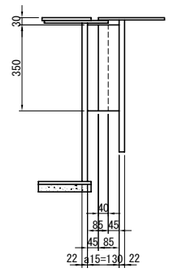

(1箇所当たり材料)
2-END PL 85x9x350

止水ゴムパッキン詳細図 S=1:5

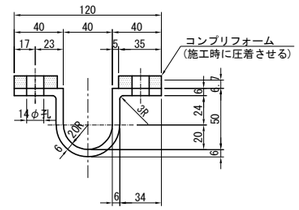

止水ゴムパッキン端部構造

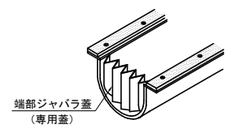

非排水装置断面図 S=1:15

車道部

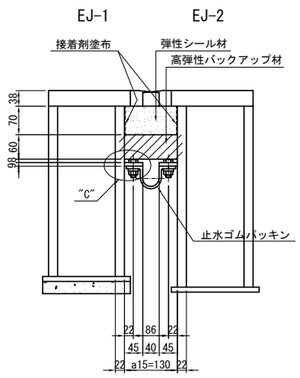

地覆部

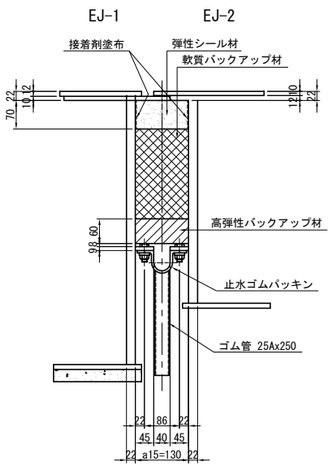

弾性シール材詳細図 S=1:15

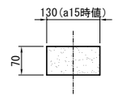

高弾性バックアップ材詳細図 S=1:15

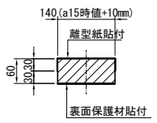

"C"部詳細図 S=1:5

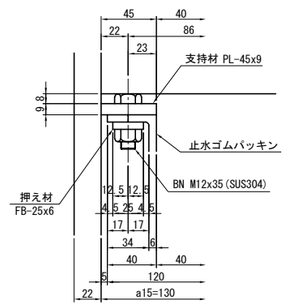

配置図

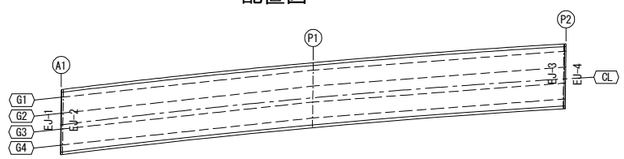

注記
1. 特記なき材質はSM400Aを示す。
2. 既設構造寸法は現地計測の上決定する事。

常磐自動車道 宮田川橋床版取替工事			
図面の種類	宮田川橋（下り線） A1～P2間伸縮装置詳細図(参考図)(その5)		
縮　尺	図　示	図面番号	46 / 165
設計会社名	株式会社ネクスコ東日本エンジニアリング		
施工会社名			
事務所名	東日本高速道路株式会社 関東支社 水 戸 管 理 事 務 所		

宮田川橋(下り線) A1～P2橋台改良図　S=1:150

A1橋台

撤去図

断面図(1－1)

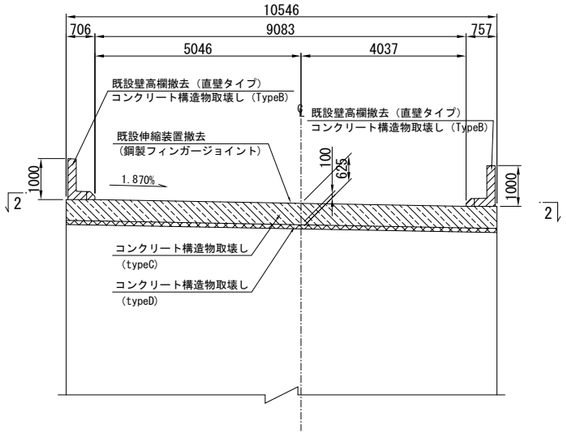

3－3

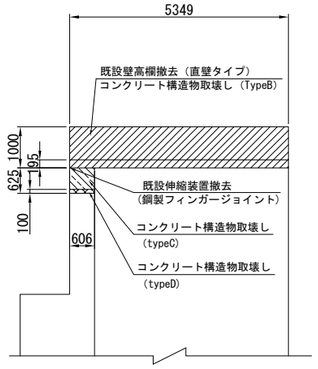

平面図(2－2)

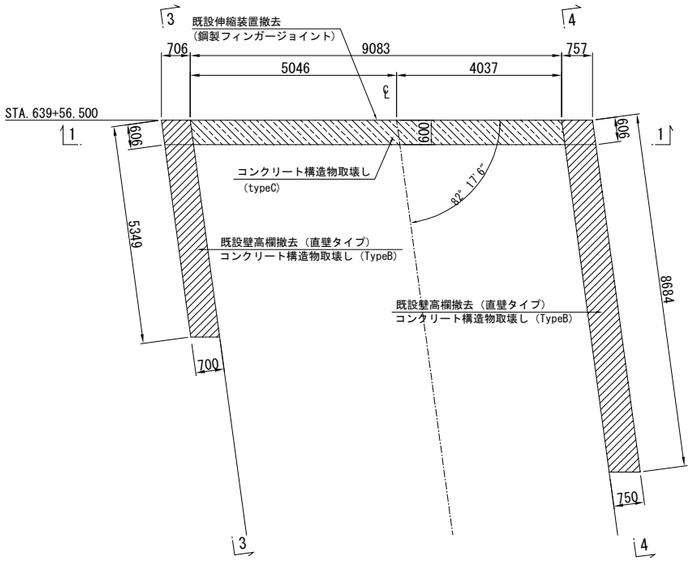

4－4

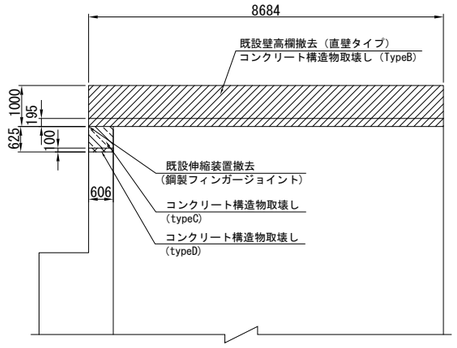

復旧図

断面図(1－1)

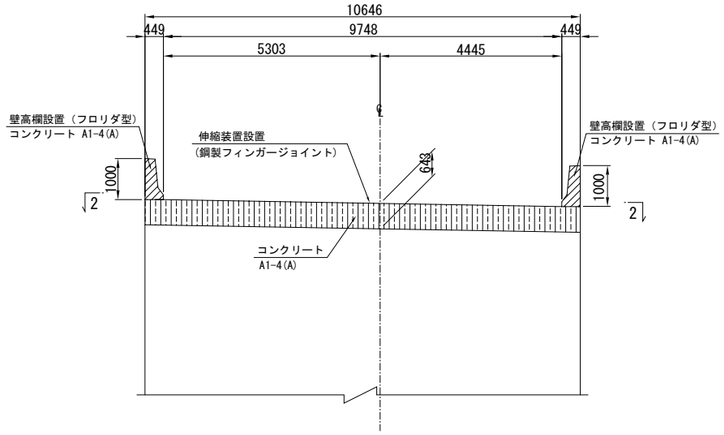

3－3

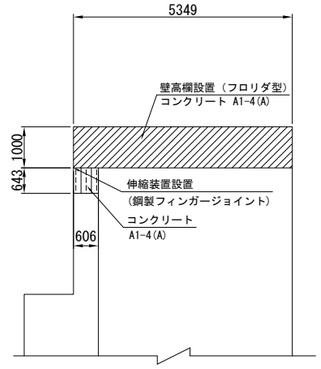

平面図(2－2)

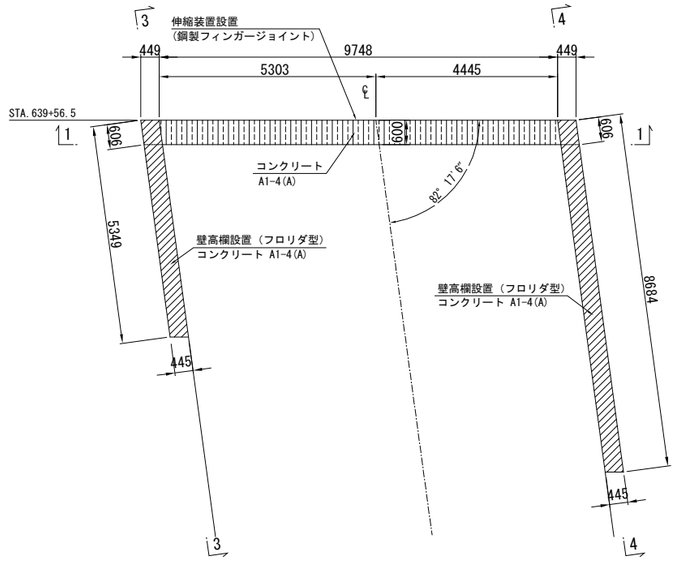

4－4

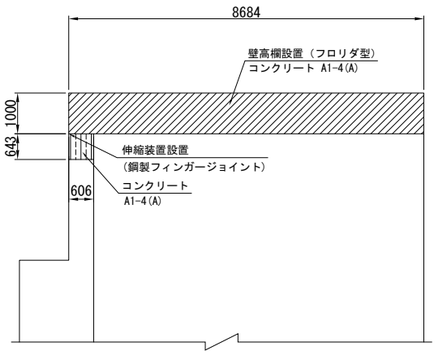

注記

1. 施工にあたっては、現地計測を実施して既設構造寸法を再確認する事。
2. 新旧コンクリート境界面のワイヤーソー施工箇所は、下地処理を行う事。
3. 改築部のコンクリートの設計基準強度は30N/mm2とする。
4. 使用鉄筋はSD345とする。
5. コンクリートの打設時は、既設コンクリート面を湿潤状態にする事。
6. アンカー削孔箇所は鉄筋探査を行い既設鉄筋を損傷させない事。

構造物取壊し工数量

項　目	体　積 (m3)	備　考
コンクリート構造物取壊し（typeB）	4.1	壁高欄（ワイヤーソー）
コンクリート構造物取壊し（typeC）	3.3	伸縮装置後打ちコンクリート（ブレーカー）
コンクリート構造物取壊し（typeD）	0.633	伸縮装置後打ちコンクリート（ＷＪ）

コンクリート数量

項　目	体　積 (m3)	備　考
コンクリート　A1-4(A)	8.5	壁高欄，伸縮装置あと打ち

常磐自動車道 宮田川橋床版取替工事			
図面の種類	宮田川橋(下り線) A1～P2橋台改良図		
縮　尺	図 示	図面番号	47 / 165
設計会社名	株式会社ネクスコ東日本エンジニアリング		
施工会社名			
事務所名	東日本高速道路株式会社 関東支社 水 戸 管 理 事 務 所		

宮田川橋(下り線) A1～P2間橋台壁高欄用足場工設置図（参考図）S=1:250

A1橋台

1 － 1

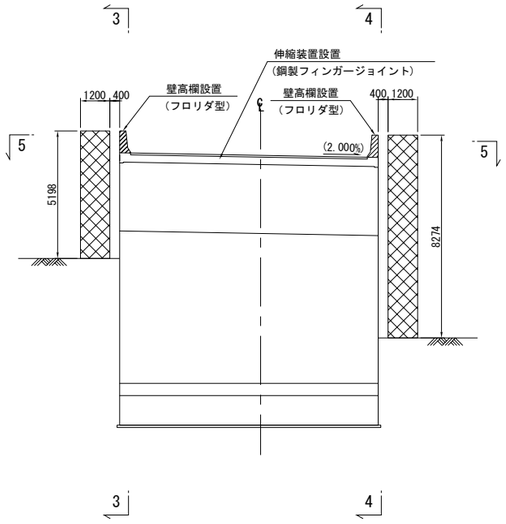

2 － 2

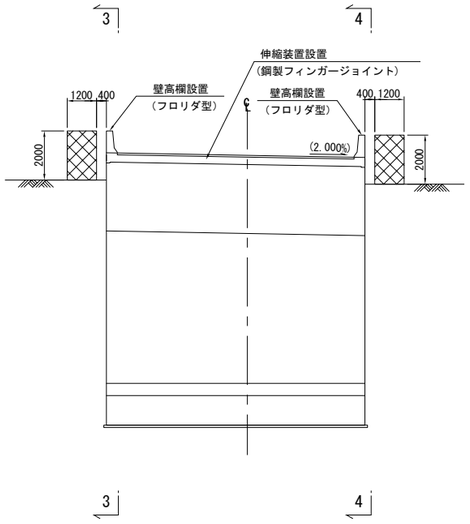

3 － 3

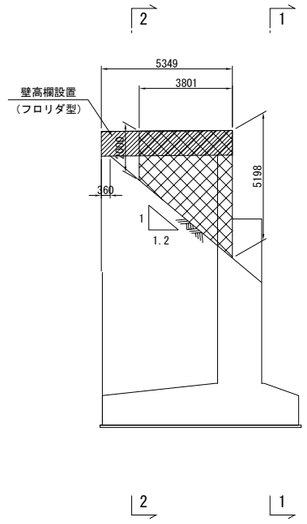

4 － 4

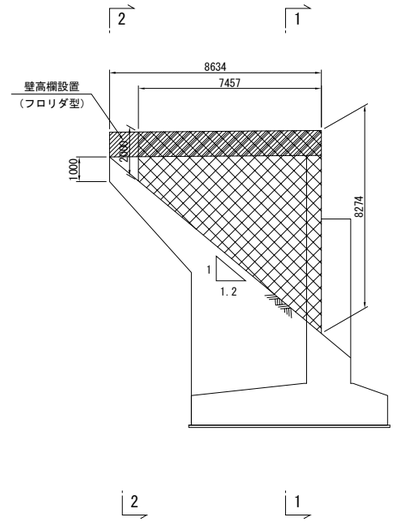

5 － 5

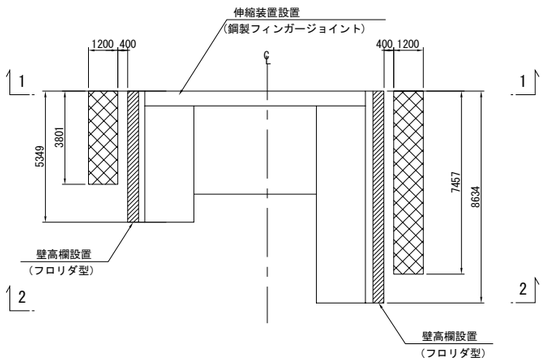

A1橋台壁高欄用足場工数量

	体積 (空m3)
左 側	16.42
右 側	45.97
計	62.39

注記

1. 本図面は既設設計図書を基に作成しているため、現地にて寸法を確認した上で、施工を行うこと。
2. 現地盤高は現地計測値に基づくものとする。

常磐自動車道 宮田川橋床版取替工事			
図面の種類	宮田川橋(下り線) A1～P2間橋台壁高欄用足場工設置図(参考図)		
縮　尺	図 示	図面番号	48 / 165
設計会社名	株式会社ネクスコ東日本エンジニアリング		
施工会社名			
事務所名	東日本高速道路株式会社 関東支社 水 戸 管 理 事 務 所		

宮田川橋(下り線)　Ａ１～Ｐ２間　縁石撤去図

平面図 S=1:400

(取替前)

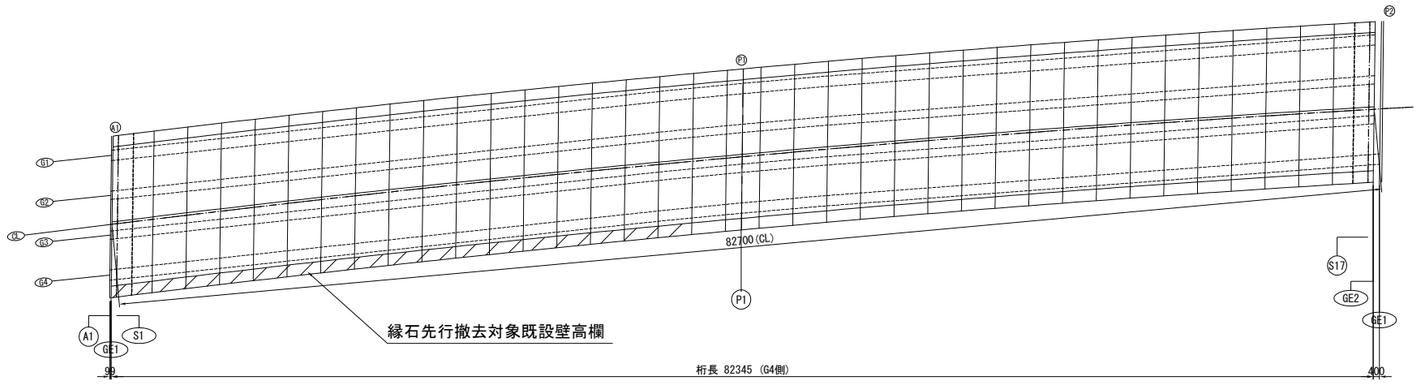

横断図　S=1:100

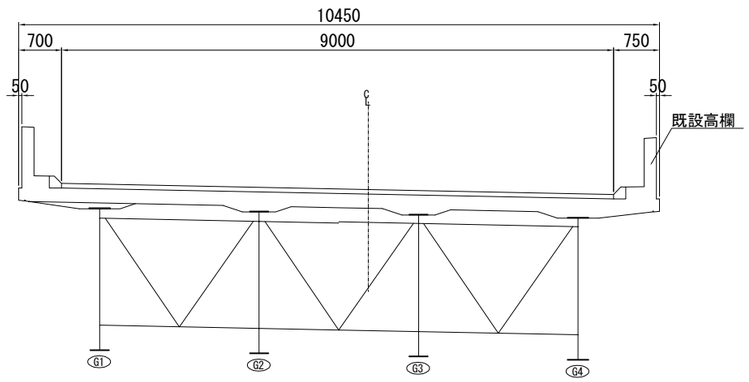

既設壁高欄詳細図 S=1:25

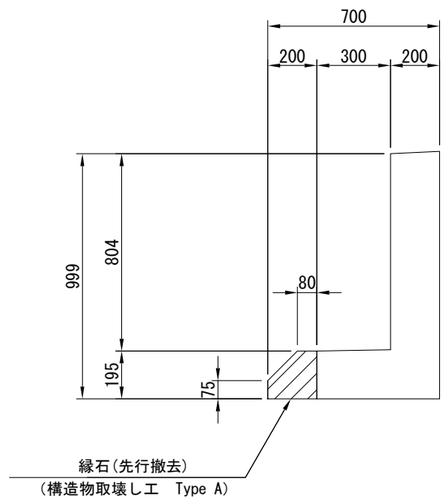

構造物取壊し工数量

	体積 (m3)	備考
コンクリート構造物取壊し（Type　A）	1.3	鈑桁施工時に先行撤去

常磐自動車道 宮田川橋床版取替工事			
図面の種類	宮田川橋（下り線） A1～P2間　縁石撤去図		
縮　尺	図 示	図面番号	49 / 165
設計会社名	ー		
施工会社名			
事務所名	東日本高速道路株式会社 関東支社 水 戸 管 理 事 務 所		

宮田川橋(下り線)　A1～P2間舗装工・床版防水工詳細図

平面図 S=1:400
(取替前)

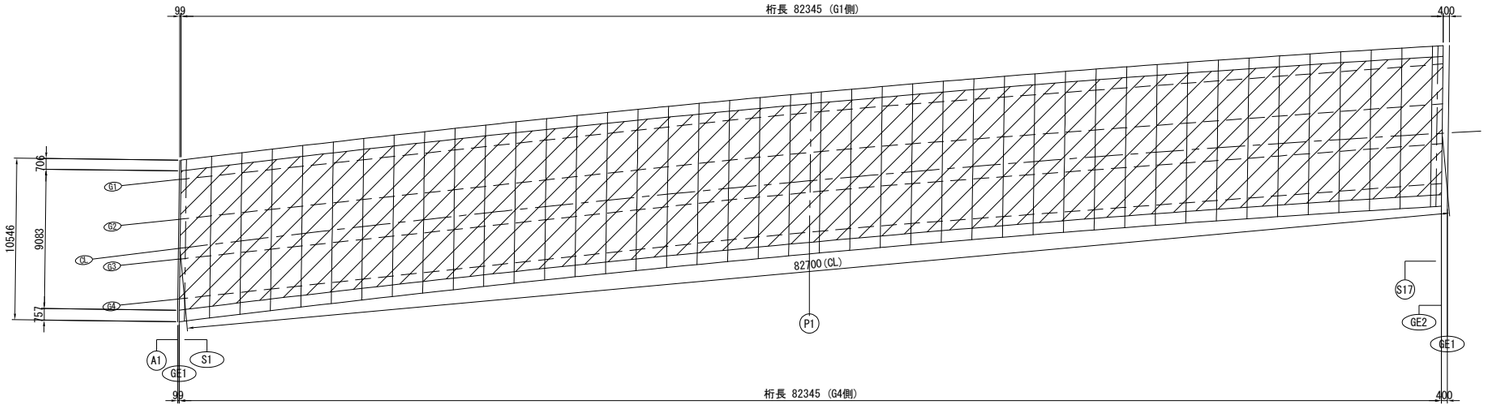

平面図 S=1:400
(取替後)

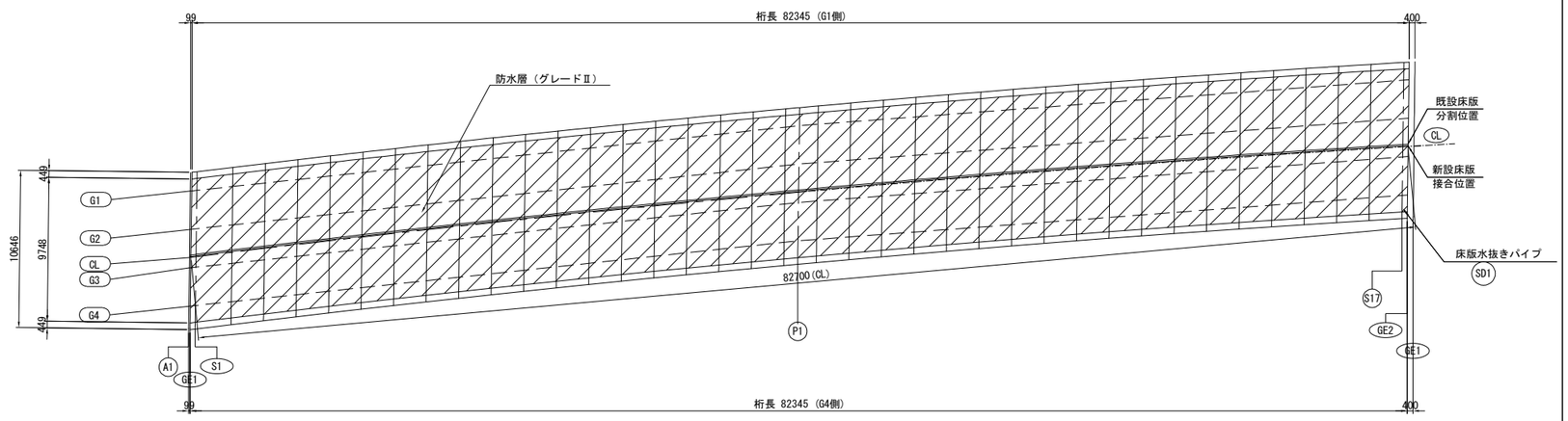

床版水抜きパイプ構成図 S=1:10
SD1 (製作数：1)

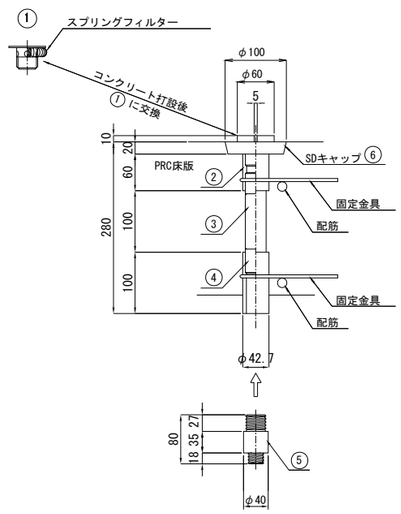

固定金具 S=1:10

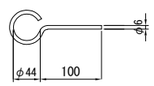

2-RB φ6x237 (SR235)

橋面防水工詳細 S=1:20
地覆部

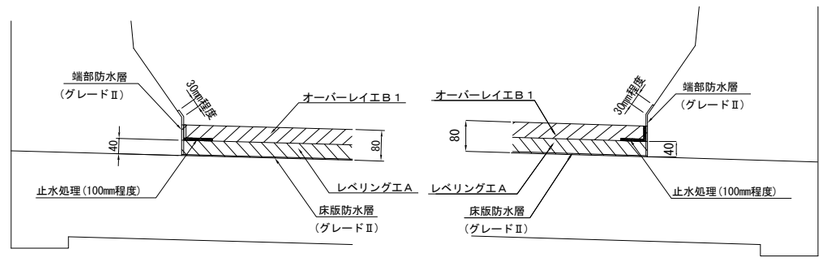

床版水抜きパイプ詳細図 S=1:20
※コンクリート打設後①を設置。

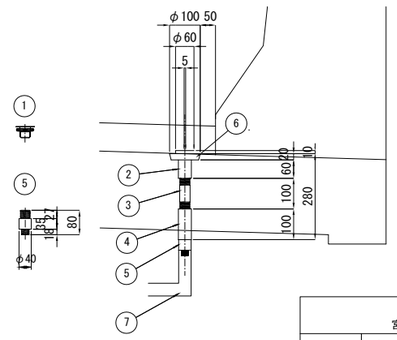

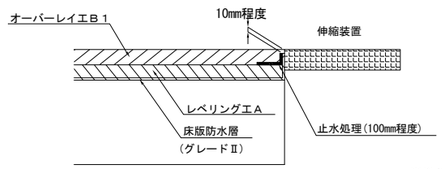

※導水管は排水管に接続すること
混合廃棄物については床版上１ｃｍまでを見込んでいる。

床版水抜きパイプ材料表

部　材　名	寸　　法	備　　考
1	φ34.0×35	鋼管（溶融亜鉛メッキ仕上げ）ｷｬｯﾌﾟ付(φ60×2.3t)
2	φ42.7×60	鋼管（溶融亜鉛メッキ仕上げ）
3	φ34.0×100	鋼管（溶融亜鉛メッキ仕上げ）
4	φ42.7×100	鋼管（溶融亜鉛メッキ仕上げ）
5	φ40.0×80	
SDキャップ 6	φ100×45	樹脂性
導水管 7	φ40×1000	フレキシブル管
固定金具	φ6x237	SR235
目詰り防止フィルター		スプリングフィルター(SUS304)

※ 導水管は排水管に接続すること。
溶融亜鉛メッキ仕上げは、JIS H 8641 HDZT77とする。

橋面防水工材料表

種別	仕様	単位	数量	備　　考
端部防水層	グレードⅡ	m^2	23.2	
床版防水層	グレードⅡ	m^2	800.1	
止水処理		m	184.8	L型止水テープ
床版水抜きパイプ	床版厚220mm用	個	1	

数量表

	幅 (mm)	長さ(CL) (mm)	厚さ (mm)	面積/体積/重量 (m2/m3/ｔ)	備考
路面切削工A	9083	82700	93	69.9 m3	取替前
レベリングエA	9748	82700	40	73.9 t	取替後
オーバレイエB１	9748	82700	40	806.2 m2	取替後　高機能舗装Ⅱ型用混合物

常盤自動車道 宮田川橋床版取替工事			
図面の種類	宮田川橋（下り線） A1～P2間舗装工・床版防水工詳細図		
縮　尺	図 示	図面番号	50 / 165
設計会社名	株式会社ネクスコ東日本エンジニアリング		
施工会社名			
事務所名	東日本高速道路株式会社 関東支社 水 戸 管 理 事 務 所		

宮田川橋(下り線) P2～P4間PC床版線形図(その1) S=1:500

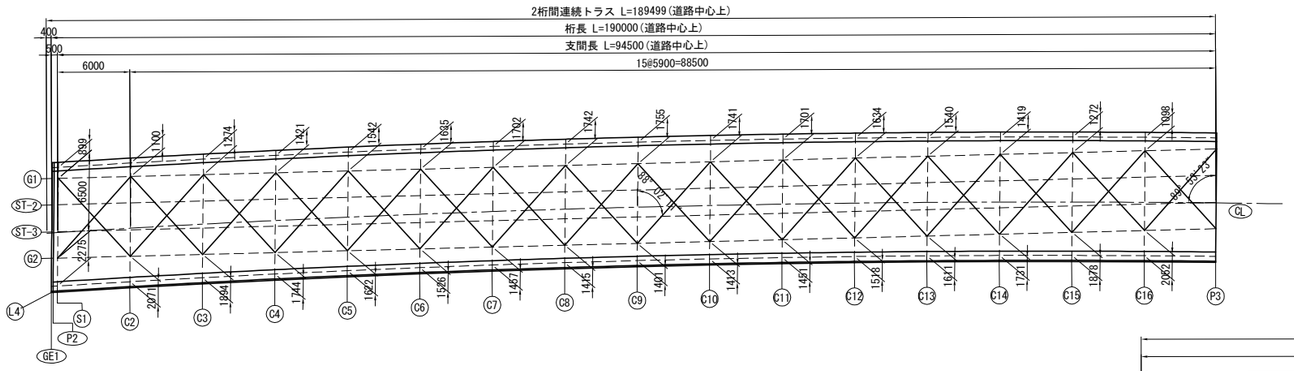

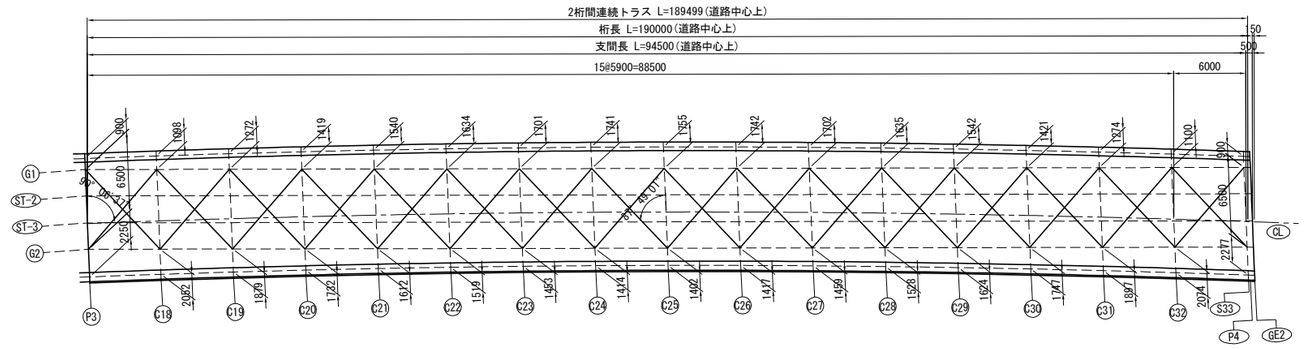

トラス総高内訳

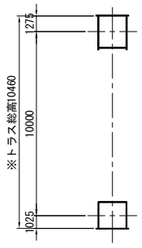

平面線形

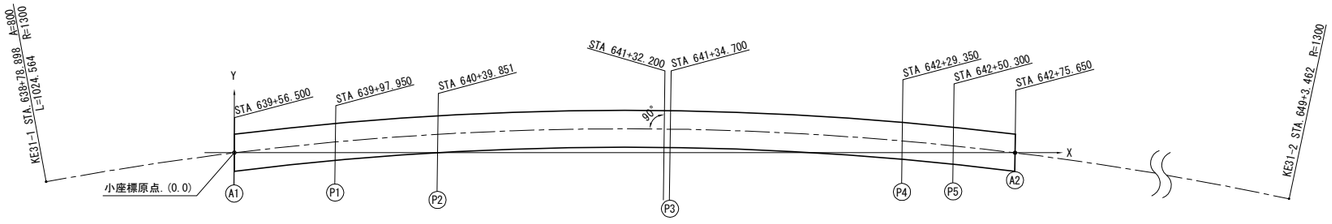

A1 P1 P2 P3 P4 P5 A2 は全てSTA641+32.2(PH-Lineに対して法線)に平行

縦断線形

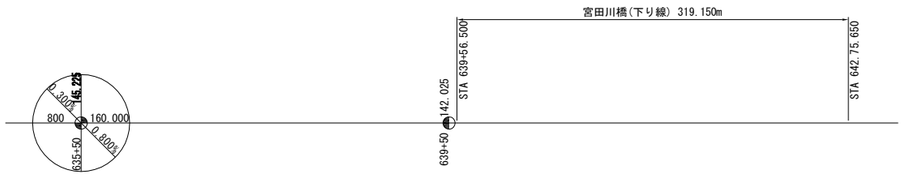

横断線形

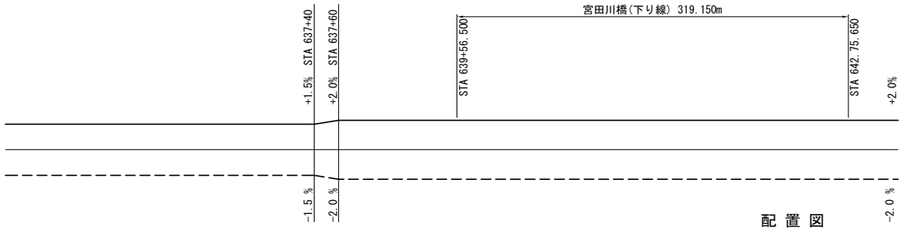

トラス部断面

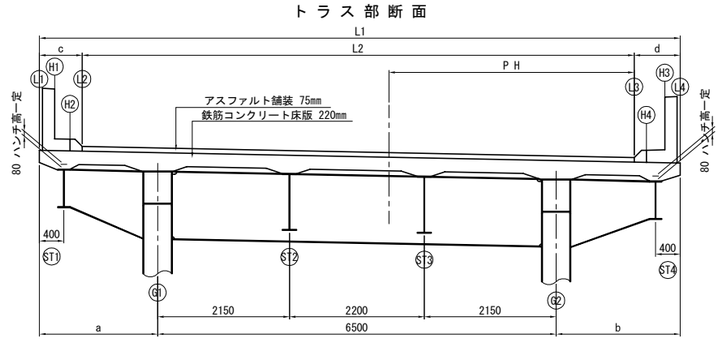

大 座 標(PH - Line)

	STA	X	Y
KE31-1	638 + 78.898	+ 68,119.7068	+ 72,120.1459
A1	639 + 56.500	+ 68,196.3928	+ 72,131.9587
P1	638 + 97.950	+ 68,237.0261	+ 72,140.1375
P2	640 + 39.851	+ 68,277.8153	+ 72,149.7175
P3	641 + 34.700	+ 68,368.8638	+ 72,176.2228
P4	642 + 29.350	+ 68,457.5539	+ 72,209.2185
P5	642 + 50.300	+ 68,476.8448	+ 72,217.3889
A2	642 + 75.650	+ 68,500.0074	+ 72,227.6893
KE31-2	649 + 3.462	+ 68,987.4663	+ 72,613.6051

P2～P4 沓 座 高

名称 ＼ 支承 主桁	S-L		P3		S-R	
	G1	G2	G1	G2	G1	G2
路面計画高	141.389	141.263	140.635	140.505	139.882	139.749
舗　　装	75	75	75	75	75	75
床　　版	220	220	220	220	220	220
ハ ン チ	98	102	100	100	103	100
※トラス総高	10460	10460	10460	10460	10460	10460
下フランジ厚	19	19	28	28	19	19
ソールプレート	32	32	32	32	32	32
沓　　高	670	670	900	900	640	640
計	11574	11578	11815	11815	11549	11546
沓 座 高	129.815	129.685	128.820	128.690	128.333	128.203

P2 ～ P4 (2径間連続トラス)

1、主構の配置について

G1 の S-L P3 S-R の各支承位置において床版張出し長

(P3 に平行な方向)を1300mmにおさえて直線で結ひ G2 は主構間隔6.5m

(P3 に平行な方向)で G1 と平行とする。

2、ハンチの決め方

P3 上てのハンチを G1 で100mmにおさえて, トラスの縦断を

0.8%,横断(P3 平行な方向)を2%一定としハンチを変化させた。

変 更 事 項 (昭和56年2月)

○ 支間P2～P4(2 @ 92.0m)→(2 @ 94.5m)

○ P2 ～ P4 トラス

1.中縦桁間隔(3.250m + 3.250m)→(2.150m + 2.200m + 2.150m)

2.床版厚(240mm)→(220mm)

配 置 図

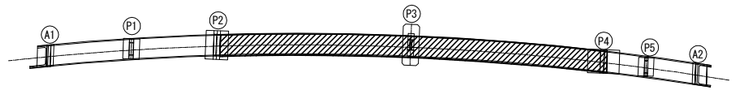

注記) 1.本図は、既設橋梁の完成図を基にした図面である。
2.大座標(PH-Line)は日本測地系の座標である。

常磐自動車道 宮田川橋床版取替工事			
図面の種類	宮田川橋(下り線) P2～P4間PC床版線形図(その1)		
縮　尺	1:500	図面番号	51 / 165
設計会社名	株式会社ネクスコ東日本エンジニアリング		
施工会社名			
事務所名	東日本高速道路株式会社 関東支社 水 戸 管 理 事 務 所		

宮田川橋(下り線) P2～P4間PC床版線形図(その2)

P2～P4 座 標

		GE1	P2	S1	C2	C3	C4	C5	C6	C7	C8	C9	C10
L1	X	82.9144	83.0651	83.4135	89.3246	95.2353	101.1458	107.0558	112.9656	118.8750	124.7841	130.6928	136.6012
	Y	13.2527	13.2615	13.2818	13.6119	13.9152	14.1915	14.4410	14.6637	14.8596	15.0286	15.1709	15.2865
	Z	141.3292	141.3280	141.3252	141.2780	141.2309	141.1838	141.1366	141.0895	141.0424	140.9954	140.9483	140.9012
H1	X	82.9113	83.0620	83.4104	89.3215	95.2322	101.1426	107.0527	112.9625	118.8719	124.7810	130.6897	136.5981
	Y	13.0021	13.0109	13.0312	13.3614	13.6647	13.9411	14.1907	14.4134	14.6094	14.7785	14.9208	15.0364
	Z	141.5293	141.5281	141.5253	141.4782	141.4331	141.3839	141.3367	141.2896	141.2425	141.1954	141.1483	140.1013
ST1	X	82.9094	83.0601	83.4085	89.3196	95.2304	101.1408	107.0509	112.9606	118.8700	124.7791	130.6879	136.5963
	Y	12.8517	12.8605	12.8809	13.2111	13.5144	13.7909	14.0405	14.2633	14.4592	14.6284	14.7707	14.8863
	Z	141.5264	141.5252	141.5224	141.4752	141.4281	141.3809	141.3338	141.2867	141.2396	141.1925	141.1454	141.0983
	H	0.0800	0.0800	0.0800	0.0800	0.0800	0.0800	0.0800	0.0800	0.0800	0.0800	0.0800	0.0800
	ZW	141.0294	141.0282	141.0254	140.9782	140.9311	140.8839	140.8358	140.7897	140.7426	140.6955	140.6484	140.6013
	L	0.4010	0.4010	0.4010	0.4009	0.4008	0.4006	0.4005	0.4005	0.4004	0.4003	0.4002	0.4002
H2	X	82.9082	83.0589	83.4073	89.3184	95.2291	101.1395	107.0496	112.9594	118.8688	124.7779	130.6866	136.5950
	Y	12.7515	12.7603	12.7806	13.1109	13.4142	13.6907	13.9404	14.1632	14.3591	14.5283	14.6707	14.7863
	Z	141.5244	141.5232	141.5205	141.4733	141.4261	141.3790	141.3318	141.2847	141.2376	141.1905	141.1434	141.0963
L2	X	82.9057	83.0564	83.4048	89.3159	95.2266	101.1371	107.0471	112.9569	118.8663	124.7754	130.6841	136.5925
	Y	12.5510	12.5598	12.5801	12.9105	13.2139	13.4904	13.7401	13.9629	14.1590	14.3282	14.4706	14.5862
	Z	141.4046	141.4034	141.4006	141.3534	141.3062	141.2591	141.2119	141.1648	141.1177	141.0706	141.0235	140.9764
G1	X	82.8985	83.0491	83.3974	89.3060	95.2416	101.1232	107.0317	112.9403	118.8489	124.7575	130.6661	136.5747
	Y	11.9710	11.9743	11.9819	12.1112	12.2404	12.3696	12.4989	12.6281	12.7573	12.8866	13.0158	13.1450
	Z	141.3933	141.3920	141.3890	141.3379	141.2873	141.2372	141.1877	141.1386	141.0902	141.0422	140.9948	140.9479
	H	0.0983	0.0982	0.0980	0.0941	0.0908	0.0880	0.0857	0.0840	0.0827	0.0820	0.0819	0.0823
	ZW	141.0000	140.9988	140.9960	140.9487	140.9015	140.8542	140.8069	140.7597	140.7124	140.6652	140.6179	140.5706
ST2	X	82.8718	83.0225	83.3707	89.2793	95.1879	101.0965	107.0051	112.9137	118.8222	124.7308	130.6394	136.5480
	Y	9.8212	9.8245	9.8321	9.9613	10.0906	10.2198	10.3490	10.4783	10.6075	10.7367	10.8660	10.9952
	Z	141.3516	141.3503	141.3473	141.2961	141.2454	141.1952	141.1456	141.0965	141.0479	140.9999	140.9524	140.9054
	H	0.0974	0.0972	0.0970	0.0931	0.0897	0.0868	0.0845	0.0826	0.0813	0.0806	0.0804	0.0807
	ZW	140.9593	140.9581	140.9553	140.9080	140.8607	140.8134	140.7662	140.7189	140.6716	140.6243	140.5770	140.5298
CL	X	82.8435	82.9942	83.3426	89.2537	95.1645	101.0749	106.9850	112.8948	118.8042	124.7133	130.6221	136.5305
	Y	7.5388	7.5476	7.5680	7.8999	8.2048	8.4827	8.7336	8.9576	9.1546	9.3248	9.4680	9.5844
	Z	141.3074	141.3062	141.3034	141.2560	141.2087	141.1614	141.1140	141.0667	141.0194	140.9721	140.9248	140.8776
ST3	X	82.8445	82.9952	83.3434	89.2520	95.1606	101.0692	106.9778	112.8864	118.7950	124.7035	130.6121	136.5207
	Y	7.6213	7.6246	7.6323	7.7615	7.8907	8.0200	8.1492	8.2784	8.4077	8.5369	8.6661	8.7954
	Z	141.3090	141.3077	141.3046	141.2533	141.2026	141.1523	141.1026	141.0534	141.0047	140.9566	140.9090	140.8620
	H	0.1034	0.1033	0.1030	0.0989	0.0954	0.0924	0.0899	0.0880	0.0866	0.0857	0.0853	0.0855
	ZW	140.9106	140.9094	140.9066	140.8594	140.8122	140.7649	140.7177	140.6704	140.6232	140.5759	140.5287	140.4815
G2	X	82.8179	82.9685	83.3168	89.2254	95.1339	101.0425	106.9511	112.8597	118.7683	124.6769	130.5855	136.4940
	Y	5.4715	5.4748	5.4824	5.6117	5.7409	5.8701	5.9994	6.1286	6.2578	6.3871	6.5163	6.6455
	Z	141.2673	141.2660	141.2630	141.2116	141.1607	141.1104	141.0606	141.0113	140.9625	140.9143	140.8666	140.8195
	H	0.1024	0.1023	0.1020	0.0979	0.0943	0.0912	0.0887	0.0866	0.0852	0.0842	0.0838	0.0839
	ZW	140.8700	140.8688	140.8660	140.8187	140.7714	140.7242	140.6769	140.6296	140.5824	140.5351	140.4878	140.4406
L3	X	82.7938	82.9445	83.2929	89.2040	95.1148	101.0252	106.9353	112.8451	118.7546	124.6637	130.5724	136.4809
	Y	3.5289	3.5378	3.5583	3.8914	4.1975	4.4764	4.7284	4.9533	5.1512	5.3221	5.4660	5.5829
	Z	141.2297	141.2285	141.2257	141.1782	141.1307	141.0832	141.0357	140.9883	140.9408	140.8934	140.8459	140.7985
H3	X	82.7913	82.9420	83.2904	89.2015	95.1123	101.0228	106.9329	112.8426	118.7521	124.6612	130.5700	136.4784
	Y	3.3284	3.3373	3.3578	3.6910	3.9971	4.2761	4.5281	4.7530	4.9510	5.1219	5.2659	5.3828
	Z	141.3498	141.3486	141.3458	141.2983	141.2508	141.2033	141.1558	141.1083	141.0609	141.0134	140.9650	140.9186
ST4	X	82.7894	82.9401	83.2885	89.1997	95.1104	101.0209	106.9310	112.8408	118.7502	124.6593	130.5681	136.4765
	Y	3.1780	3.1869	3.2074	3.5407	3.8468	4.1259	4.3779	4.6029	4.8008	4.9718	5.1158	5.2328
	Z	141.3529	141.3517	141.3489	141.3014	141.2538	141.2063	141.1589	141.1114	141.0639	141.0165	140.9690	140.9216
	H	0.0800	0.0800	0.0800	0.0800	0.0800	0.0800	0.0800	0.0800	0.0800	0.0800	0.0800	0.0800
	ZW	140.8549	140.8537	140.8509	140.8034	140.7558	140.7083	140.6609	140.6134	140.5659	140.5185	140.4710	140.4236
	L	0.4010	0.4010	0.4010	0.4009	0.4008	0.4007	0.4006	0.4005	0.4004	0.4003	0.4002	0.4002
H4	X	82.7875	82.9383	83.2867	89.1978	95.1086	101.0190	106.9291	112.8389	118.7484	124.6575	130.5662	136.4747
	Y	3.0276	3.0365	3.0570	3.3903	3.6965	3.9757	4.2277	4.4527	4.6507	4.8217	4.9657	5.0827
	Z	141.3560	141.3548	141.3520	141.3044	141.2559	141.2094	141.1519	141.1145	141.0670	141.0195	140.9721	140.9246
L4	X	82.7844	82.9352	83.2836	89.1947	95.1055	101.0159	106.9250	112.8358	118.7452	124.6544	130.5631	136.4716
	Y	2.7770	2.7859	2.8064	3.1398	3.4461	3.7253	3.9774	4.2025	4.4005	4.5715	4.7156	4.8326
	Z	141.1551	141.1539	141.1511	141.1036	141.0560	141.0085	140.9610	140.9135	140.8661	140.8166	140.7711	140.7237
L4'	X	82.7832	82.9352	83.2823	89.1934	95.1042	101.0147	106.9248	112.8346	118.744	124.6531	130.5619	136.4703
	Y	2.6768	2.6857	2.7062	3.0396	3.3459	3.6251	3.8772	4.1023	4.3004	4.4715	4.6155	4.7326
	Z	141.1552	141.154	141.1512	141.1036	141.0561	141.0086	140.9611	141.9136	141.8661	140.8186	140.7712	140.7237

		C11	C12	C13	C14	C15	C16	P3	C18	C19	C20	C21	C22	C23
L1	X	142.5093	148.4171	154.3245	160.2316	166.1383	172.0448	177.8696	183.6932	189.5979	195.5022	201.4061	207.3097	213.2130
	Y	15.3753	15.4373	15.4726	15.4812	15.4631	15.4182	15.3478	15.2514	15.1271	14.9762	14.7985	14.5941	14.3629
	Z	140.8541	140.8071	140.7600	140.7130	140.6659	140.6189	140.5725	140.5261	140.4791	140.4320	140.3850	140.3379	140.2909
H1	X	142.5062	148.4140	154.3214	160.2285	166.1352	172.0417	177.8665	183.6901	189.5948	195.4991	201.4030	207.3066	213.2099
	Y	15.1252	15.1873	15.2226	15.2312	15.2131	15.1682	15.0978	15.0014	14.8771	14.7262	14.5484	14.3440	14.1128
	Z	141.0542	141.0071	140.9601	140.9130	140.8659	140.8189	140.7725	140.7261	140.6790	140.6320	140.5849	140.5379	140.4908
ST1	X	142.5044	148.4121	154.3195	160.2266	166.1334	172.0398	177.8647	183.6883	189.5929	195.4972	201.4012	207.3048	213.2081
	Y	14.9752	15.0373	15.0726	15.0812	15.0631	15.0182	14.9478	14.8514	14.7271	14.5762	14.3984	14.1940	13.9628
	Z	141.0512	141.0024	140.9571	140.9100	140.8630	140.8159	140.7695	140.7231	140.6760	140.6290	140.5819	140.5348	140.4878
	H	0.0800	0.0800	0.0800	0.0800	0.0800	0.0800	0.0800	0.0800	0.0800	0.0800	0.0800	0.0800	0.0800
	ZW	140.5542	140.5072	140.4601	140.4130	140.3660	140.3189	140.2725	140.2261	140.1790	140.1320	140.0849	140.0378	139.9908
	L	0.4001	0.4001	0.4001	0.4000	0.4000	0.4000	0.4000	0.4000	0.4000	0.4000	0.4001	0.4001	0.4002
H2	X	142.5031	148.4109	154.3183	160.2254	166.1321	172.0386	177.8634	183.6870	189.5917	195.4960	201.3999	207.3035	213.2068
	Y	14.8751	14.9372	14.9726	14.9812	14.9631	14.9182	14.8478	14.7514	14.6271	14.4761	14.2984	14.0939	13.8627
	Z	141.0492	141.0022	140.9551	140.9080	140.8610	140.8139	140.7675	140.7211	140.6740	140.6269	140.5799	140.5328	140.4857
L2	X	142.5006	148.4084	154.3158	160.2229	166.1297	172.0361	177.8609	183.6846	189.5892	195.4935	201.3974	207.3011	213.2044
	Y	14.6751	14.7372	14.7726	14.7812	14.7631	14.7182	14.6478	14.5514	14.4272	14.2761	14.0984	13.8939	13.6527
	Z	140.9293	140.8822	140.8351	140.7880	140.7410	140.6939	140.6475	140.6011	140.5540	140.5069	140.4599	140.4128	140.3657
G1	X	142.4833	148.3918	154.3004	160.2090	166.1176	172.0262	177.8535	183.6747	189.5771	195.4796	201.3821	207.2845	213.1870
	Y	13.2743	13.4035	13.5327	13.6620	13.7912	13.9204	14.0479	13.7536	13.4553	13.1569	12.8585	12.5602	12.2618
	Z	140.9016	140.8557	140.8105	140.7658	140.7216	140.6780	140.6355	140.5851	140.5345	140.4844	140.4349	140.3858	140.3374
	H	0.0832	0.0846	0.0866	0.0892	0.0923	0.0959	0.1000	0.0963	0.0930	0.0900	0.0880	0.0863	0.0851
	ZW	140.5234	140.4761	140.4289	140.3816	140.3343	140.2871	140.2405	140.1938	140.1465	140.0992	140.0519	140.0045	139.9572
ST2	X	142.4566	148.3652	154.2738	160.1824	166.0909	171.9995	177.8268	183.6480	189.5505	195.4529	201.3554	207.2579	213.1603
	Y	11.1244	11.2537	11.3829	11.5121	11.6414	11.7706	11.8980	11.6038	11.3054	11.0071	10.7087	10.4103	10.1120
	Z	140.8590	140.8131	140.7678	140.7230	140.6787	140.6350	140.5924	140.5420	140.4913	140.4411	140.3915	140.3424	140.2939
	H	0.0815	0.0829	0.0849	0.0873	0.0904	0.0939	0.0980	0.0942	0.0908	0.0880	0.0857	0.0840	0.0827
	ZW	140.4825	140.4352	140.3879	140.3406	140.2933	140.2461	140.1994	140.1528	140.1054	140.0581	140.0108	139.9635	139.9162
CL	X	142.4386	148.3464	154.2538	160.1609	166.0676	171.9741	177.7989	183.6225	189.5272	195.4315	201.3354	207.2390	213.1423
	Y	9.6739	9.7365	9.7723	9.7813	9.7633	9.7186	9.6482	9.5517	9.4272	9.2759	9.0978	8.8928	8.6609
	Z	140.8303	140.7830	140.7358	140.6885	140.6413	140.5940	140.5474	140.5008	140.4536	140.4063	140.3591	140.3118	140.2645
ST3	X	142.4293	148.3379	154.2465	160.1551	166.0637	171.9722	177.7996	183.6207	189.5232	195.4256	201.3281	207.2306	213.1330
	Y	8.9246	9.0538	9.1831	9.3123	9.4415	9.5708	9.6982	9.4040	9.1056	8.8072	8.5089	8.2105	7.9122
	Z	140.8155	140.7695	140.7241	140.6792	40.6348	140.5910	140.5484	140.4978	140.4471	140.3969	140.3472	140.2980	140.2494
	H	0.0862	0.0875	0.0893	0.0917	0.0946	0.0981	0.1020	0.0981	0.0947	0.0918	0.0895	0.0876	0.0863
	ZW	140.4342	140.3870	140.3397	140.2925	140.2452	140.1980	140.1514	140.1047	140.0574	140.0101	139.9627	139.9154	139.8681
G2	X	142.4026	148.3112	154.2198	160.1284	166.0370	171.9456	177.7729	183.5940	189.4965	195.3990	201.3014	207.2039	213.1064
	Y	6.7748	6.9040	7.0332	7.1625	7.2917	7.4209	7.5484	7.2541	6.9558	6.6574	6.3590	6.0607	5.7623
	Z	140.7729	140.7269	140.6813	140.6364	140.5920	140.5481	140.5054	140.4547	140.4039	140.3536	140.3038	140.2546	140.2059
	H	0.0846	0.0858	0.0876	0.0899	0.0927	0.0961	0.1000	0.0961	0.0926	0.0896	0.0872	0.0853	0.0839
	ZW	140.3933	140.3460	140.2988	140.2515	140.2042	140.1570	140.1104	140.0637	140.0163	139.9690	139.9217	139.8743	139.8270
L3	X	142.3890	148.2960	154.2042	160.1113	166.0180	171.9245	177.7493	183.5729	189.4775	195.3818	201.2858	207.1894	213.0927
	Y	5.6729	5.7360	5.7721	5.7813	5.7636	5.7189	5.6485	5.5519	5.4273	5.2758	5.0973	4.8919	4.6595
	Z	140.7511	140.7037	140.6563	140.6089	140.5615	140.5141	140.4673	140.4206	140.3732	140.3258	140.2784	140.2310	140.1836
H3	X	142.3865	148.2943	154.2017	160.1088	166.0155	171.9220	177.7468	183.5704	189.4751	195.3793	201.2833	207.1869	213.0902
	Y	5.4729	5.5359	5.5721	5.5813	5.5636	5.5189	5.4485	5.3520	5.2273	5.0757	4.8973	4.6918	4.4595
	Z	140.8711	140.8237	140.7763	140.7289	140.6815	140.6341	140.5873	140.5406	140.4932	140.4458	140.3984	140.3510	140.3036
ST4	X	142.3846	148.2924	154.1998	160.1069	166.0137	171.9201	177.7450	183.5686	189.4732	195.3775	201.2814	207.1851	213.0883
	Y	5.3228	5.3859	5.4221	5.4313	5.4136	5.3689	5.2985	5.2020	5.0773	4.9257	4.7472	4.5418	4.3094
	Z	140.8742	140.8268	140.7793	140.7319	140.6845	140.6371	140.5903	140.5436	140.4962	140.4488	140.4014	140.3539	140.3065
	H	0.0800	0.0800	0.0800	0.0800	0.0800	0.0800	0.0800	0.0800	0.0800	0.0800	0.0800	0.0800	0.0800
	ZW	140.3762	140.3208	140.2813	140.2339	140.1865	140.1391	140.0923	140.0456	139.9982	139.9508	139.9034	139.8559	139.8085
	L	0.4001	0.4001	0.4001	0.4000	0.4000	0.4000	0.4000	0.4000	0.4000	0.4000	0.4001	0.4001	0.4002
H4	X	142.3828	148.2905	154.1980	160.1051	166.0118	171.9183	177.7431	183.5667	189.4713	195.3756	201.2796	207.1832	213.0865
	Y	5.1728	5.2359	5.2721	5.2813	5.2636	5.2189	5.1485	5.0520	4.9273	4.7757	4.5972	4.3918	4.1594
	Z	140.8772	140.6298	140.7662	140.7349	140.6875	140.6401	140.5933	140.5466	140.4992	140.4517	140.4043	140.3569	140.3095
L4	X	142.3797	148.2874	154.1949	160.1020	166.0087	171.9152	177.7400	183.5636	189.4682	195.3725	201.2765	207.1801	213.0834
	Y	4.9227	4.9859	5.0221	5.0313	5.0136	4.9690	4.8986	4.8020	4.6773	4.5257	4.3472	4.1417	3.9093
	Z	140.6763	140.6288	140.5814	140.5340	140.4865	140.4391	140.3923	140.3456	140.2981	140.2507	140.2033	140.1559	140.1084
L4'	X	142.3784	148.2862	154.1936	160.1007	165.0075	171.9139	177.7388	183.5624	189.467	195.3713	201.2752	207.1789	213.0821
	Y	4.8227	4.8859	4.922	4.9313	4.9136	4.869	4.7986	4.702	4.5733	4.4257	4.2472	4.0417	3.8093
	Z	140.6763	140.6288	140.5814	140.534	140.4865	140.4391	140.3923	140.3456	140.2981	140.2507	140.2033	140.1558	140.1084

		C24	C25	C26	C27	C28	C29	C30	C31	C32	S33	P4	GE2
L1	X	219.1160	225.0186	230.9209	236.8229	242.7246	248.6259	254.5268	260.4275	266.3278	272.2277	272.3772	272.7258
	Y	14.1050	13.8204	13.5090	13.1708	12.8058	12.4139	11.9953	11.5498	11.0774	10.5781	10.5651	10.5347
	Z	140.2438	140.1967	140.1496	140.1026	140.0555	140.0084	139.9612	139.9141	139.8670	139.8198	139.8186	139.8158
H1	X	219.1129	225.0155	230.9178	236.8198	242.7215	248.6228	254.5237	260.4244	266.3247	272.2246	272.3741	272.7227
	Y	13.8549	13.5702	13.2587	12.9205	12.5554	12.1636	11.7448	11.2993	10.8268	10.3274	10.3144	10.2840
	Z	140.4437	140.3966	140.3496	140.3025	140.2554	140.2082	140.1611	140.1140	140.0668	140.0196	140.0185	140.0157
ST1	X	219.1110	225.0137	230.9160	236.8180	242.7196	248.6209	254.5219	260.4225	266.3228	272.2228	272.3722	272.7209
	Y	13.7048	13.4201	13.1086	12.7703	12.4053	12.0133	11.5946	11.1490	10.6764	10.1770	10.1640	10.1335
	Z	140.4407	140.3936	140.3465	140.2994	140.2523	140.2052	140.1580	140.1109	140.0637	140.0166	140.0154	140.0126
	H	0.0800	0.0800	0.0800	0.0800	0.0800	0.0800	0.0800	0.0800	0.0800	0.0800	0.0800	0.0800
	ZW	139.9437	139.8966	139.8495	139.8024	139.7553	139.7082	139.6610	139.6139	139.5667	139.5196	139.5184	139.5156
	L	0.4002	0.4003	0.4004	0.4004	0.4005	0.4006	0.4007	0.4009	0.4010	0.4011	0.4011	0.4011
H2	X	219.1098	225.0124	230.9147	236.8167	242.7183	248.6196	254.5206	260.4213	266.3216	272.2215	272.3710	272.7196
	Y	13.6048	13.3200	13.0085	12.6702	12.3051	11.9132	11.4944	11.0488	10.5762	10.0768	10.0638	10.0334
	Z	140.4387	140.3916	140.3445	140.2974	140.2503	140.2031	140.1560	140.1088	140.0617	140.0145	140.0133	140.0105
L2	X	219.1073	225.0100	230.9123	236.8142	242.7159	248.6172	254.5181	260.4188	266.3191	272.2190	272.3685	272.7171
	Y	13.4047	13.1199	12.8084	12.4700	12.1049	11.7129	11.2941	10.8483	10.3757	9.8762	9.8632	9.8328
	Z	140.3186	140.2715	140.2244	140.1773	140.1302	140.0830	140.0359	139.9887	139.9416	139.8944	139.8932	139.8904
G1	X	219.0894	224.9919	230.8944	236.7968	242.6993	248.6018	254.5042	260.4067	266.3092	272.2116	272.3611	272.7100
	Y	11.9635	11.6651	11.3667	11.0684	10.7700	10.4716	10.1733	9.8749	9.5766	9.2782	9.2706	9.2530
	Z	140.2894	140.2420	140.1951	140.1488	140.1030	140.0577	140.0130	139.9688	139.9252	139.8821	139.8810	139.8785
	H	0.0845	0.0844	0.0848	0.0858	0.0873	0.0893	0.0919	0.0951	0.0988	0.1030	0.1031	0.1034
	ZW	139.9099	139.8626	139.8153	139.7680	139.7207	139.6734	139.6260	139.5787	139.5314	139.4841	139.4829	139.4801
ST2	X	219.0628	224.9652	230.8677	236.7702	242.6726	248.5751	254.4776	260.3800	266.2825	272.1850	272.3345	272.6833
	Y	9.8136	9.5153	9.2169	8.9185	8.6202	8.3218	8.0234	7.7251	7.4267	7.1284	7.1208	7.1032
	Z	140.2459	140.1984	140.1514	140.1050	140.0591	140.0138	139.9690	139.9248	139.8811	139.8379	139.8369	139.8343
	H	0.0820	0.0819	0.0822	0.0831	0.0846	0.0866	0.0891	0.0922	0.0958	0.1000	0.1001	0.1004
	ZW	139.8688	139.8215	139.7742	139.7269	139.6795	139.6322	139.5849	139.5376	139.4903	139.4429	139.4417	139.4389
CL	X	219.0453	224.9479	230.8502	236.7521	242.6538	248.5550	254.4560	260.3566	266.2569	272.1569	272.3063	272.6550
	Y	8.4022	8.1167	7.8042	7.4648	7.0986	6.7053	6.2852	5.8380	5.3639	4.8627	4.8497	4.8192
	Z	140.2173	140.1700	140.1227	140.0754	140.0281	139.9808	139.9335	139.8861	139.8388	139.7914	139.7902	139.7874
ST3	X	219.0355	224.9380	230.8404	236.7429	242.6453	248.5478	254.4503	260.3527	266.2552	272.1577	272.3072	272.6550
	Y	7.6138	7.3154	7.0171	6.7187	6.4203	6.1220	5.8236	5.5253	5.2269	4.9285	4.9210	4.9033
	Z	140.2013	140.1537	140.1067	140.0602	140.0143	139.9689	139.9240	139.8797	139.8360	139.7928	139.7917	139.7891
	H	0.0856	0.0853	0.0856	0.0865	0.0879	0.0898	0.0923	0.0953	0.0989	0.1030	0.1031	0.1034
	ZW	139.8207	139.7734	139.7261	139.6787	139.6314	139.5841	139.5367	139.4894	139.4421	139.3948	139.3936	139.3908
G2	X	219.0088	224.9113	230.8138	236.7162	242.6187	248.5211	254.4236	260.3261	266.2285	272.1310	272.2805	272.6293
	Y	5.4640	5.1656	4.8672	4.5689	4.2705	3.9721	3.6738	3.3754	3.0771	2.7787	2.7711	2.7535
	Z	140.1577	140.1101	140.0630	140.0165	139.9704	139.9250	139.8801	139.8357	139.7919	139.7486	139.7475	139.7450
	H	0.0831	0.0828	0.0830	0.0838	0.0852	0.0870	0.0894	0.0924	0.0959	0.1000	0.1001	0.1004
	ZW	139.7796	139.7323	139.6850	139.6376	139.5903	139.5429	139.4956	139.4483	139.4009	139.3536	139.3524	139.3496
L3	X	218.9956	224.8982	230.8005	236.7025	242.6041	248.5054	254.4063	260.3069	266.2072	272.1071	272.2565	272.6052
	Y	4.4003	4.1140	3.8008	3.4607	3.0935	2.6993	2.2780	1.8297	1.3543	0.8518	0.8387	0.8082
	Z	140.1362	140.0888	140.0413	139.9939	139.9464	139.8990	139.8515	139.8040	139.7565	139.7090	139.7078	139.7050
H3	X	218.9931	224.8958	230.7980	236.7000	242.6016	248.5029	254.4038	260.3044	266.2047	272.1046	272.2540	272.6027
	Y	4.2002	3.9139	3.6007	3.2604	2.8932	2.4990	2.0777	1.6293	1.1538	0.6513	0.6382	0.6076
	Z	140.2561	140.2087	140.1613	140.1138	140.0664	140.0189	139.9714	139.9239	139.8764	139.8289	139.8277	139.8249
ST4	X	218.9913	224.8939	230.7962	236.6981	242.5997	248.5010	254.4019	260.3025	266.2028	272.1027	272.2522	272.6008
	Y	4.0501	3.7638	3.4505	3.1103	2.7430	2.3487	1.9274	1.4790	1.0035	0.5009	0.4878	0.4572
	Z	140.2591	140.2117	140.1642	140.1168	140.0693	140.0218	139.9743	139.9268	139.8793	139.8318	139.8306	139.8278
	H	0.0800	0.0800	0.0800	0.0800	0.0800	0.0800	0.0800	0.0800	0.0800	0.0800	0.0800	0.0800
	ZW	139.7611	139.7137	139.6662	139.6188	139.5713	139.5238	139.4763	139.4288	139.3813	139.3338	139.3326	139.3298
	L	0.4002	0.4003	0.4004	0.4005	0.4005	0.4006	0.4007	0.4009	0.4010	0.4011	0.4011	0.4011
H4	X	218.9894	224.8920	230.7943	236.6963	242.5979	248.4991	254.4001	260.3007	266.2009	272.1009	272.2503	272.5990
	Y	3.9000	3.6137	3.3004	2.9601	2.5928	2.1985	1.7771	1.3287	0.8531	0.3505	0.3374	0.3068
	Z	140.2620	140.2146	140.1672	140.1197	140.0722	140.0246	139.9773	139.9296	139.6622	139.6347	139.6335	139.6307
L4	X	218.9863	224.8889	230.7912	236.6932	242.5948	248.4960	254.3970	260.2976	266.1978	272.0978	272.2472	272.5959
	Y	3.6499	3.3635	3.0502	2.7099	2.3425	1.9481	1.5267	1.0781	0.6025	0.0998	0.0867	0.0561
	Z	140.0610	140.0135	139.9661	139.9186	139.8711	139.8236	139.7761	139.7286	139.6811	139.6335	139.6323	139.6295
L4'	X	218.9851	224.8877	230.79	236.6919	242.5935	248.4948	254.3957	260.2963	266.1966	272.0965	272.246	272.5946
	Y	3.5499	3.2635	2.9501	2.6098	2.2424	1.848	1.4265	0.9779	0.5023	-0.0005	-0.0136	-0.0442
	Z	140.061	140.0135	139.966	139.9186	139.8711	139.8236	139.7761	139.7286	139.681	139.6335	139.6323	139.6295

注記） 1. 本図は、既設橋梁の完成図を基にした図面である。
2. 本図の座標は任意座標系による値である。

常磐自動車道	
宮田川橋床版取替工事	
図面の種類	宮田川橋(下り線) P2～P4間PC床版線形図(その2)
縮　尺	―　　図面番号　52 ／ 165
設計会社名	株式会社ネクスコ東日本エンジニアリング
施工会社名	
事務所名	東日本高速道路株式会社 関東支社 水 戸 管 理 事 務 所

宮田川橋(下り線) P2～P4間プレキャストPC床版構造図(その1)

断 面 図 S=1:50

1 － 1

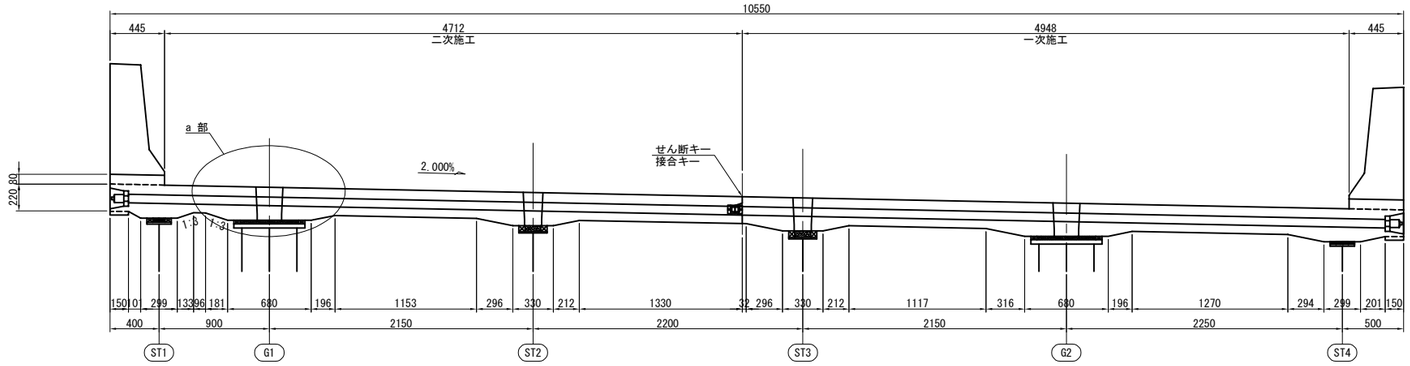

平 面 図 S=1:50

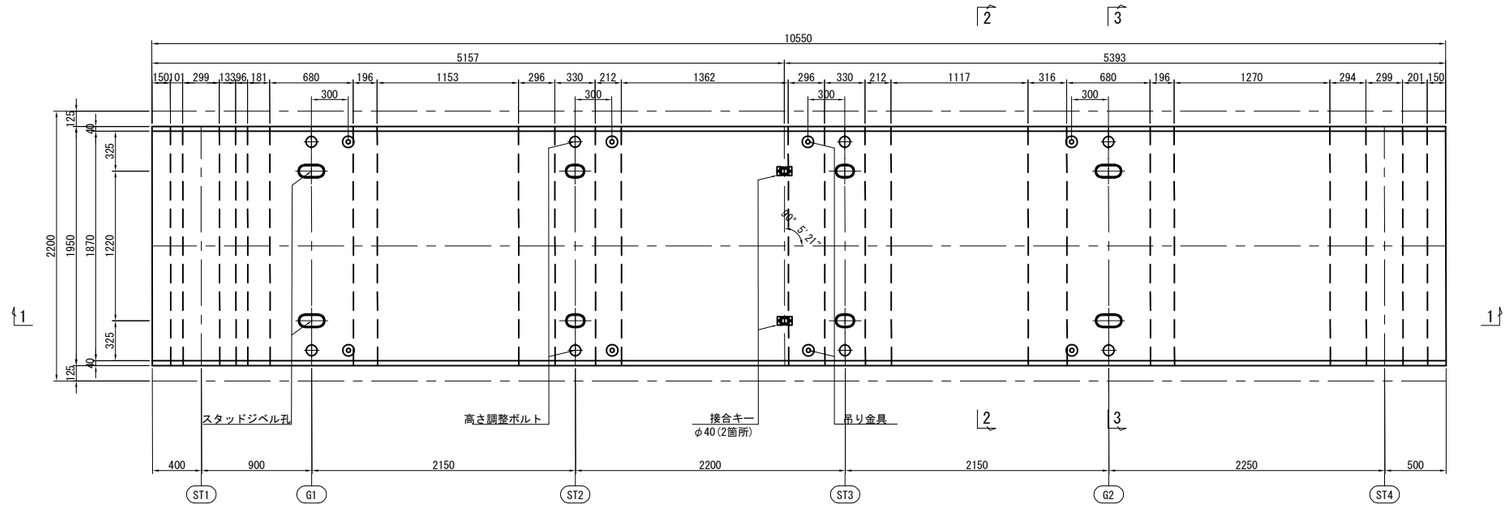

a部 詳細図 S=1:30

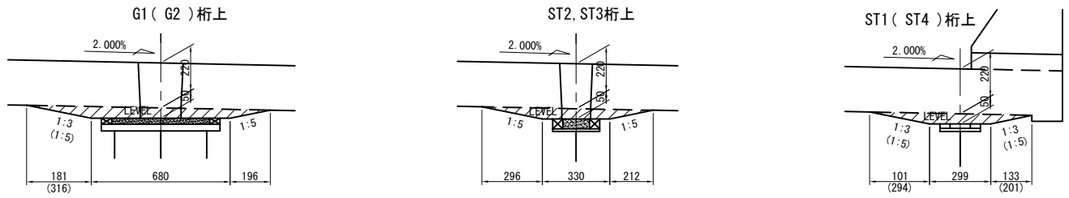

位 置 図 S=1:600

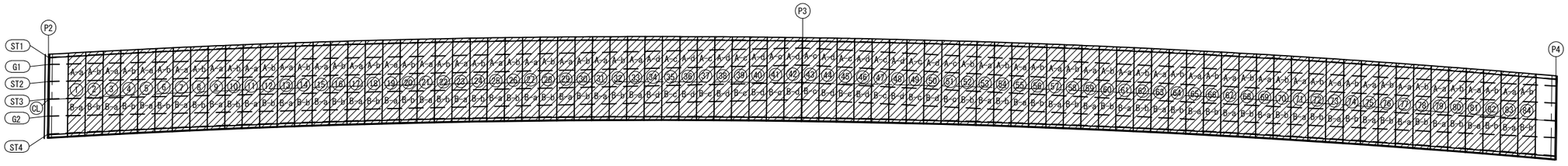

断面図 S=1:30

支間中央部

2 － 2

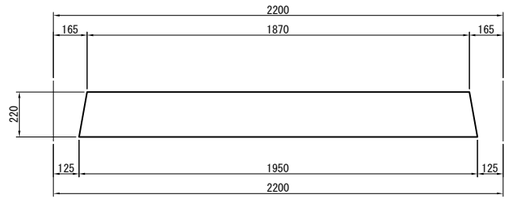

支 点 部

3 － 3

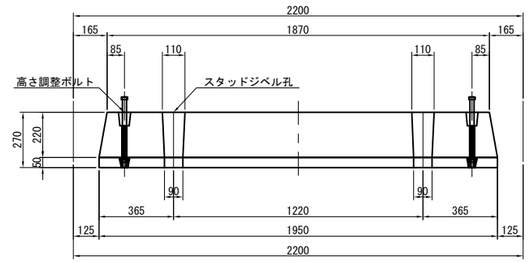

高さ調整ボルト詳細図 S=1:20

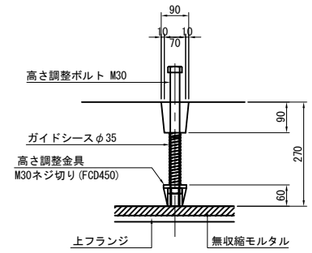

常盤自動車道 宮田川橋床版取替工事			
図面の種類	宮田川橋（下り線） P2～P4間プレキャストPC床版構造図(その1)		
縮　尺	図 示	図面番号	53 / 165
設計会社名	株式会社ネクスコ東日本エンジニアリング		
施工会社名			
事務所名	東日本高速道路株式会社 関東支社 水 戸 管 理 事 務 所		

宮田川橋(下り線) P2～P4間プレキャストPC床版構造図(その2)

PC床版端部PC鋼材部処理詳細図 S=1:40

断面図

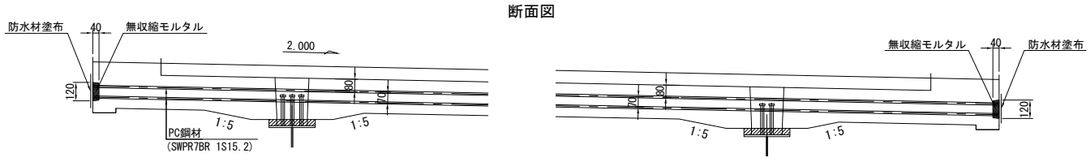

添接版部の切欠き詳細 S=1:20

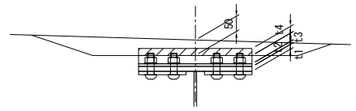

スタッド孔詳細図 S=1:20

G1, G2

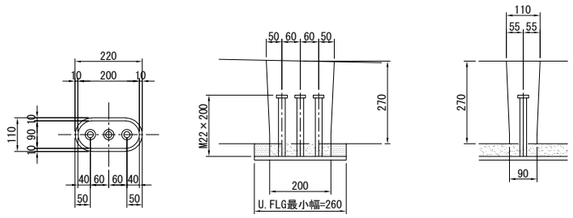

ST2, ST3

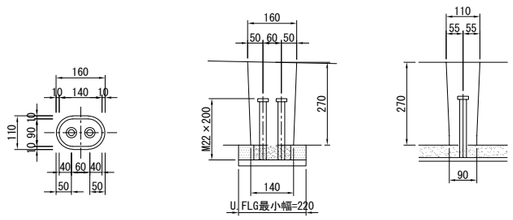

吊り金具詳細図 S=1:10

(1床版当り8本使用する)

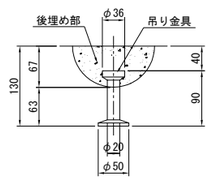

※ 取付金具は、亜鉛メッキ仕様(HDZT77)とする。
かぶりは40mmとする。
架設後は、無収縮モルタルで後埋め処理を行う。

ST1	t1	t2	t3	t4
J1	15	11	23	30
J2	15	11	23	30
J3	15	11	23	30
J4	15	11	23	30
J5	15	11	23	30
J6	15	11	23	30
J7	15	11	23	30
J8	15	11	23	30
J9	15	11	23	30
J10	15	11	23	30
J11	15	11	23	30
J12	15	11	23	30
J13	15	11	23	30
J14	15	11	23	30
J15	15	11	23	30
J16	15	11	23	30

ST4	t1	t2	t3	t4
J1	15	11	10	40
J2	15	11	10	40
J3	15	11	10	40
J4	15	11	10	40
J5	15	11	10	40
J6	15	11	10	40
J7	15	11	10	40
J8	15	11	10	40
J9	15	11	10	40
J10	15	11	10	40
J11	15	11	10	40
J12	15	11	10	40
J13	15	11	10	40
J14	15	11	10	40
J15	15	11	10	40
J16	15	11	10	40

ST2	t1	t2	t3	t4
Ja	12	12	36	20
Jb	12	12	32	20
Jc	12	12	29	20
Ja	12	12	26	20
Jb	12	12	23	20
Jc	12	12	22	20
Ja	12	12	20	20
Jb	12	12	20	20
Jc	12	12	19	20
Ja	12	12	20	20
Jb	12	12	21	20
Jc	12	12	22	20
Ja	12	12	24	20
Jb	12	12	26	20
Jc	12	12	29	20
Jc	12	12	33	20
Jd	12	12	37	20
Jc	12	12	33	20
Jc	12	12	30	20
Jb	12	12	27	20
Ja	12	12	25	20
Jc	12	12	23	20
Jb	12	12	22	20
Ja	12	12	21	20
Jc	12	12	21	20
Jb	12	12	21	20
Ja	12	12	22	20
Jc	12	12	24	20
Jb	12	12	26	20
Ja	12	12	28	20
Jc	12	12	31	20
Jb	12	12	35	20
Ja	12	12	39	20

ST3	t1	t2	t3	t4
Ja	12	12	42	20
Jb	12	12	38	20
Jc	12	12	34	20
Ja	12	12	31	20
Jb	12	12	29	20
Jc	12	12	27	20
Ja	12	12	26	20
Jb	12	12	25	20
Jc	12	12	24	20
Ja	12	12	24	20
Jb	12	12	25	20
Jc	12	12	26	20
Ja	12	12	28	20
Jb	12	12	31	20
Jc	12	12	34	20
Jc	12	12	37	20
Jd	12	12	41	20
Jc	12	12	37	20
Jc	12	12	34	20
Jb	12	12	31	20
Ja	12	12	28	20
Jc	12	12	27	20
Jb	12	12	25	20
Ja	12	12	25	20
Jc	12	12	24	20
Jb	12	12	25	20
Ja	12	12	26	20
Jc	12	12	27	20
Jb	12	12	29	20
Ja	12	12	31	20
Jc	12	12	34	20
Jb	12	12	38	20
Ja	12	12	42	20

G1	t1	t2	t3	t4
UJ-1	12	14	35	20
UJ-2	15	14	25	20
UJ-3	22	14	13	20
UJ-4	25	14	7	20
UJ-5	25	14	6	20
UJ-6	16	14	16	20
UJ-7	15	14	21	20
UJ-8	22	14	19	20
UJ-9	22	14	20	20
UJ-10	22	14	17	20
UJ-11	15	14	22	20
UJ-12	16	14	18	20
UJ-13	25	14	8	20
UJ-14	25	14	10	20
UJ-15	22	14	16	20
UJ-16	15	14	29	20
UJ-17	12	14	40	20

G2	t1	t2	t3	t4
UJ-1	12	14	39	20
UJ-2	15	14	28	20
UJ-3	22	14	16	20
UJ-4	25	14	9	20
UJ-5	25	14	8	20
UJ-6	16	14	18	20
UJ-7	15	14	21	20
UJ-8	22	14	20	20
UJ-9	22	14	20	20
UJ-10	22	14	17	20
UJ-11	15	14	21	20
UJ-12	16	14	17	20
UJ-13	25	14	7	20
UJ-14	25	14	8	20
UJ-15	22	14	14	20
UJ-16	15	14	26	20
UJ-17	12	14	37	20

常磐自動車道 宮田川橋床版取替工事			
図面の種類	宮田川橋 (下り線) P2～P4間プレキャストPC床版構造図(その2)		
縮　尺	図 示	図面番号	54 / 165
設計会社名	株式会社ネクスコ東日本エンジニアリング		
施工会社名			
事務所名	東日本高速道路株式会社 関東支社 水 戸 管 理 事 務 所		

宮田川橋(下り線) P2～P4間プレキャストPC床版割付図

平面図 S=1:600

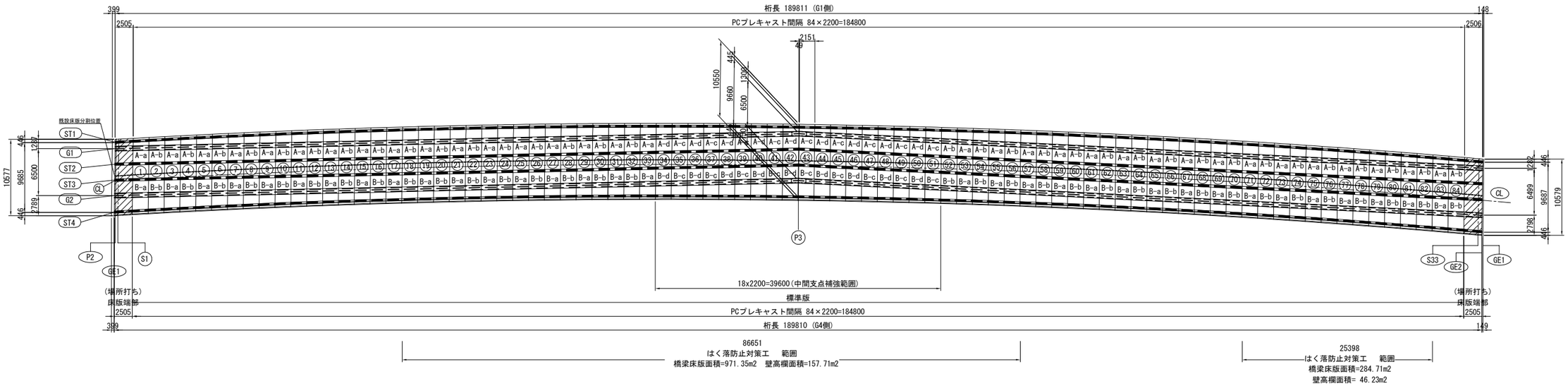

側 面 図 S=1:60

支間中央部

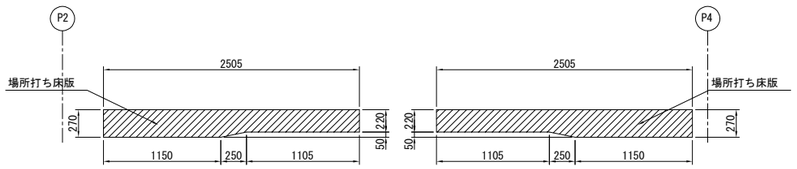

断 面 図 S=1:80

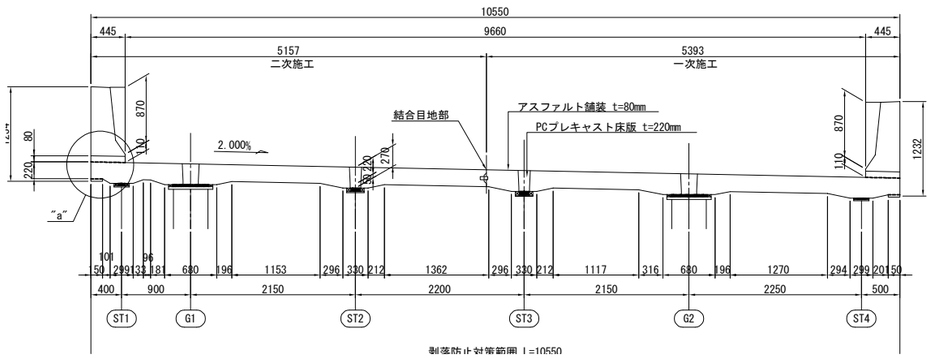

PCプレキャスト床版タイプ表

タイプ	床 版 番 号	製作枚数
標準版 A-a	①③⑤⑦⑨⑪⑬⑮⑰⑲㉑㉓㉕㉗㉙㉛㉝ ㊸㊺㊼㊾㊿(61)(63)(65)(67)(69)(71)(73)(75)(77)(79)(81)(83)	33
標準版 B-a	①③⑤⑦⑨⑪⑬⑮⑰⑲㉑㉓㉕㉗㉙㉛㉝ ㊸㊺㊼㊾㊿(61)(63)(65)(67)(69)(71)(73)(75)(77)(79)(81)(83)	33
標準版 A-b	②④⑥⑧⑩⑫⑭⑯⑱⑳㉒㉔㉖㉘㉚㉜ ㊷㊹㊻㊽(60)(62)(64)(66)(68)(70)(72)(74)(76)(78)(80)(82)(84)	33
標準版 B-b	②④⑥⑧⑩⑫⑭⑯⑱⑳㉒㉔㉖㉘㉚㉜ ㊷㊹㊻㊽(60)(62)(64)(66)(68)(70)(72)(74)(76)(78)(80)(82)(84)	33
標準版 A-c (中間支点補強範囲)	㉟㊲㊴㊶㊸㊺㊼㊾㊿	9
標準版 B-c (中間支点補強範囲)	㉟㊲㊴㊶㊸㊺㊼㊾㊿	9
標準版 A-d (中間支点補強範囲)	㉞㊱㊳㊵㊷㊹㊻㊽(50)	9
標準版 B-d (中間支点補強範囲)	㉞㊱㊳㊵㊷㊹㊻㊽(50)	9

接合目地部詳細図 S=1:8

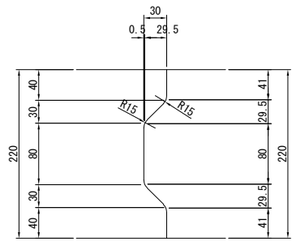

"a"部詳細図 S=1:20

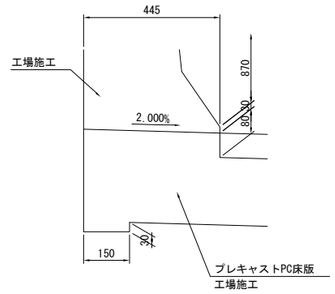

はく落防止対策工Ａ 数量表(m2)

項目	数量	単位	備 考
はく落防止対策工Ａ	201.4	m2	間詰め部

はく落防止対策工数量(m2)

位置		はく落防止対策工		範囲
		壁高欄	橋梁床版	計
P2～P4	間詰め部	58.48	142.93	201.41
	ﾌﾟﾚｷｬｽﾄ部	145.46	1,113.13	1,258.59
	計	203.94	1,256.06	1,460.00

プレキャスト床版材料表

はく落防止対策工の延長	86.651＋25.398＝	112.049 m	
床版延長		2.2 m/枚	
はく落防止対策を行う床版の枚数	112.049/2.2＝	51 枚	特-(1)C, 特-(1)D
はく落防止対策を行わない床版の枚数	84－51＝	33 枚	特-(1)A, 特-(1)B

注記）はく落防止対策工の施工範囲は、現地確認等を行い決定すること。

常磐自動車道 宮田川橋床版取替工事			
図面の種類	宮田川橋（下り線） P2～P4間プレキャストPC床版割付図		
縮 尺	図 示	図面番号	55 / 165
設計会社名	株式会社ネクスコ東日本エンジニアリング		
施工会社名			
事務所名	東日本高速道路株式会社 関東支社 水 戸 管 理 事 務 所		

宮田川橋（下り線） P2～P4間プレキャストPC床版配筋図（その1） S=1:60

断 面 図

標 準 版
A － b

1 － 1

標 準 版
B － b

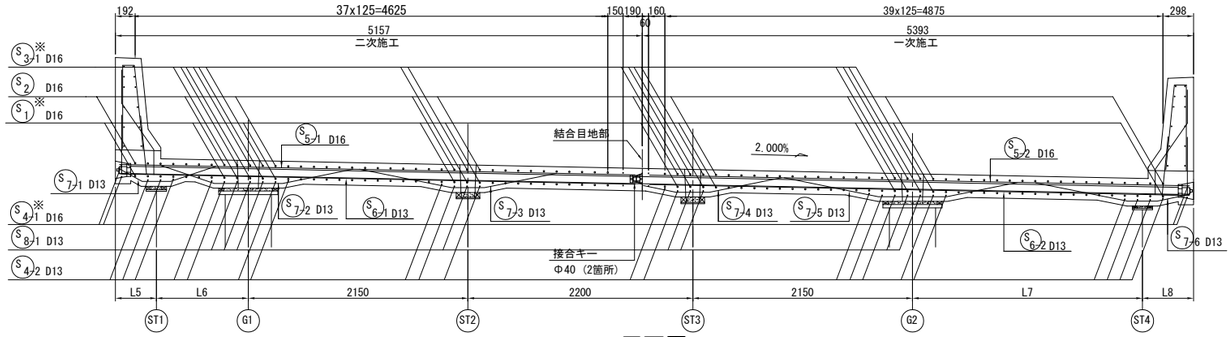

平面図

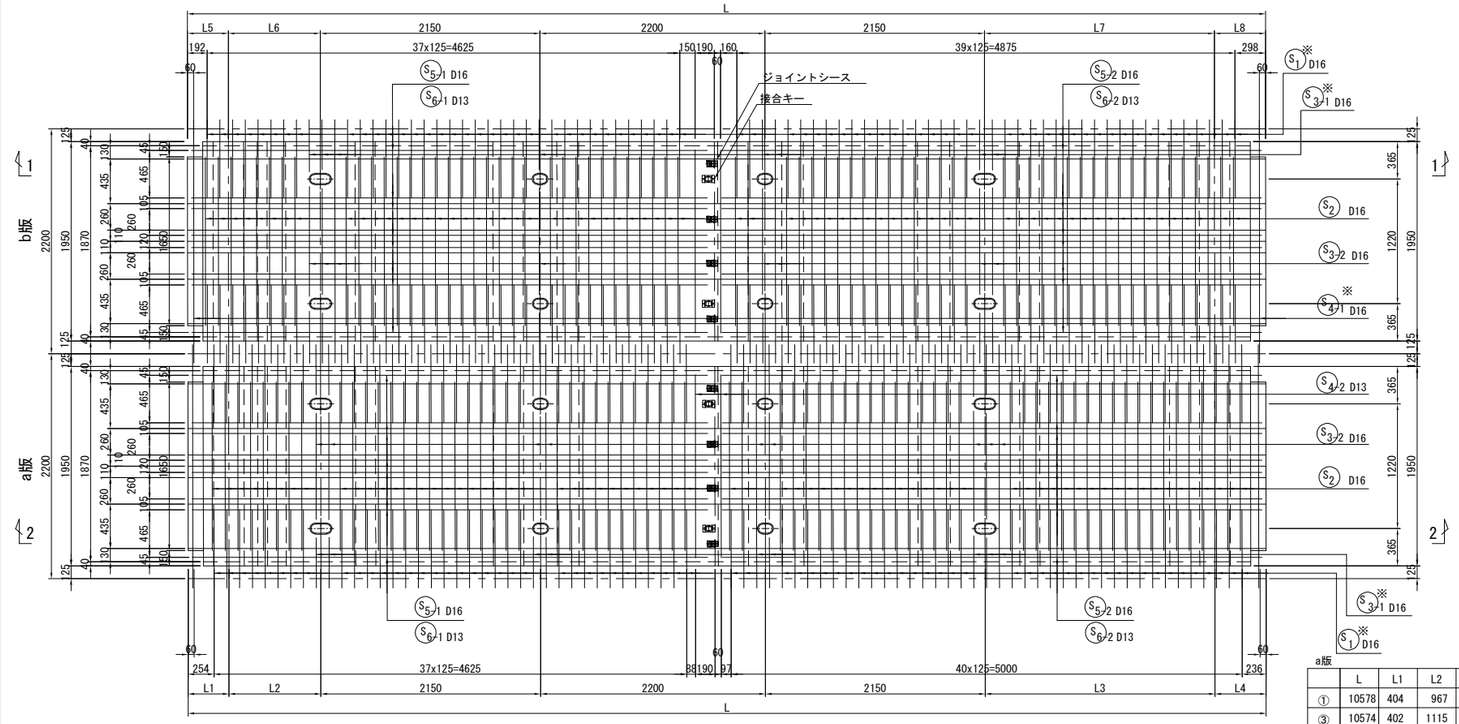

断 面 図

標 準 版
A － a

2 － 2

標 準 版
B － a

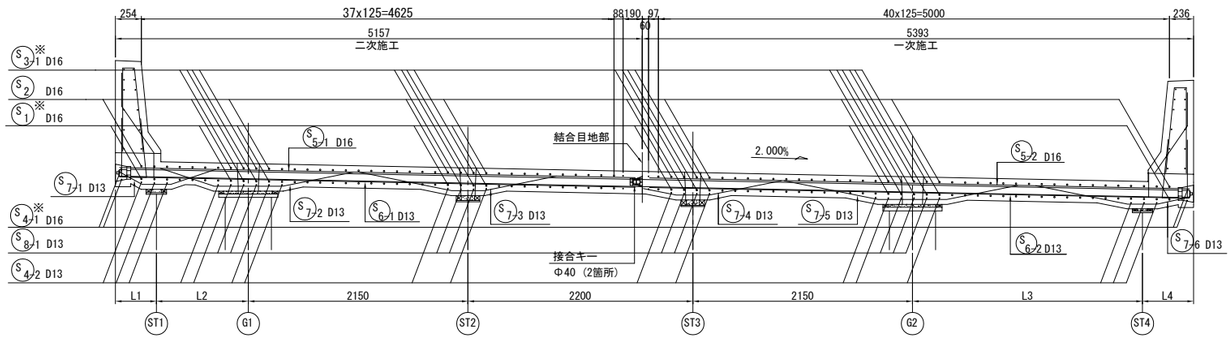

床版断面図 S=1:20

端部・支間中央部

起点側　　終点側

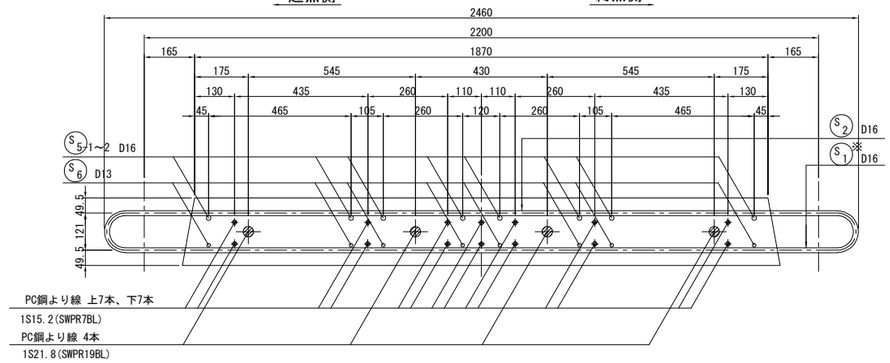

支 点 部

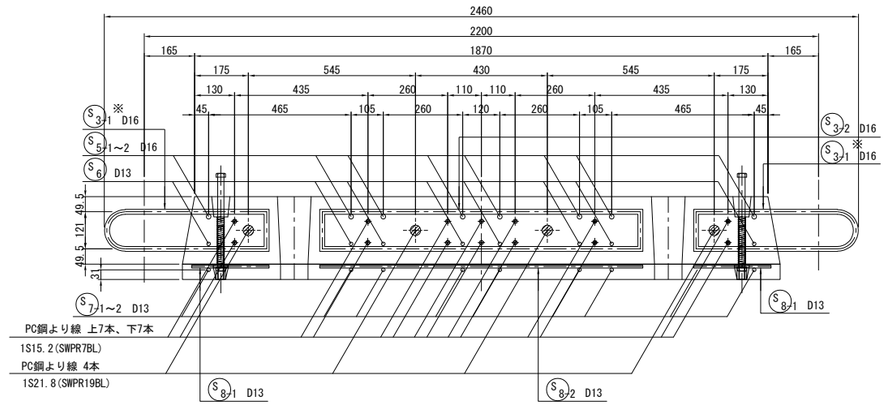

壁高欄断面図 S=1:30

L側　　R側

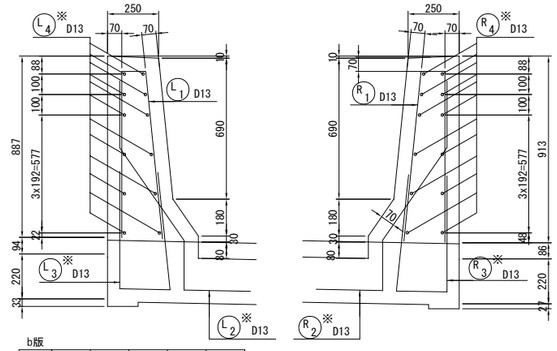

a版

	L	L1	L2	L3	L4
①	10578	404	967	2206	501
③	10574	402	1115	2056	501
⑤	10572	403	1245	1925	501
⑦	10572	404	1359	1808	501
⑨	10569	403	1460	1705	501
⑪	10565	401	1548	1616	501
⑬	10565	402	1617	1544	501
⑮	10564	404	1672	1488	501
⑰	10562	403	1714	1445	500
⑲	10558	401	1742	1415	500
㉑	10559	402	1752	1404	500
㉓	10559	404	1748	1407	500
㉕	10557	403	1730	1424	500
㉗	10554	400	1700	1453	500
㉙	10555	402	1650	1503	500
㉛	10555	403	1586	1566	500
㉝	10554	402	1509	1642	500
㉟	10554	403	1508	1644	500
㊶	10556	403	1585	1568	500
㊸	10556	402	1649	1504	500
㊺	10555	401	1699	1455	500
㊻	10558	403	1730	1425	500
㊽	10560	403	1748	1408	500
㊿	10560	402	1752	1405	500
(51)	10560	401	1743	1416	500
(53)	10564	403	1714	1446	501

a版

	L	L1	L2	L3	L4
(71)	10566	404	1673	1489	501
(73)	10567	402	1618	1545	501
(75)	10567	401	1548	1617	501
(77)	10572	404	1460	1707	501
(79)	10574	404	1359	1810	501
(81)	10575	403	1245	1926	501
(83)	10577	402	1115	2059	501

b版

	L	L5	L6	L7	L8
②	10577	404	1042	2130	501
④	10575	404	1180	1990	501
⑥	10571	403	1304	1864	501
⑧	10568	401	1413	1753	501
⑩	10568	403	1504	1660	501
⑫	10567	404	1582	1580	501
⑭	10564	402	1647	1514	501
⑯	10561	401	1697	1462	500
⑱	10561	403	1729	1429	500
⑳	10560	403	1747	1409	500
㉒	10558	402	1753	1403	500
㉔	10556	401	1743	1412	500
㉖	10557	403	1715	1438	500
㉘	10556	403	1675	1478	500
㉚	10554	402	1621	1531	500
㉜	10553	401	1551	1600	500

b版

㉜	10555	403	1463	1689	500
㉞	10553	401	1550	1602	500
㊱	10555	402	1620	1533	500
㊳	10557	403	1674	1480	500
㊵	10558	403	1715	1440	500
㊷	10557	401	1743	1413	500
㊹	10559	402	1753	1404	500
㊻	10562	404	1748	1410	500
㊽	10563	403	1729	1430	500
㊿	10563	401	1698	1463	501
(52)	10566	402	1648	1515	501
(54)	10569	404	1583	1581	501
(56)	10570	403	1505	1661	501
(58)	10570	401	1414	1754	501
(60)	10574	403	1304	1866	501
(62)	10578	404	1180	1992	501
(64)	10580	404	1042	2132	501

注記

1. ※印はエポキシ樹脂塗装鉄筋を示す。
2. 排水桝版の配筋については詳細設計において別途検討すること。

常磐自動車道 宮田川橋床版取替工事			
図面の種類	宮田川橋（下り線） P2～P4間プレキャストPC床版配筋図（その1）		
縮　尺	図 示	図面番号	56 / 165
設計会社名	株式会社ネクスコ東日本エンジニアリング		
施工会社名			
事務所名	東日本高速道路株式会社 関東支社 水 戸 管 理 事 務 所		

宮田川橋(下り線) P2～P4間プレキャストPC床版配筋図(その2) S=1:60

断 面 図

標 準 版(中間支点補強範囲)　　1 － 1　　標 準 版(中間支点補強範囲)
A － d　　B － d

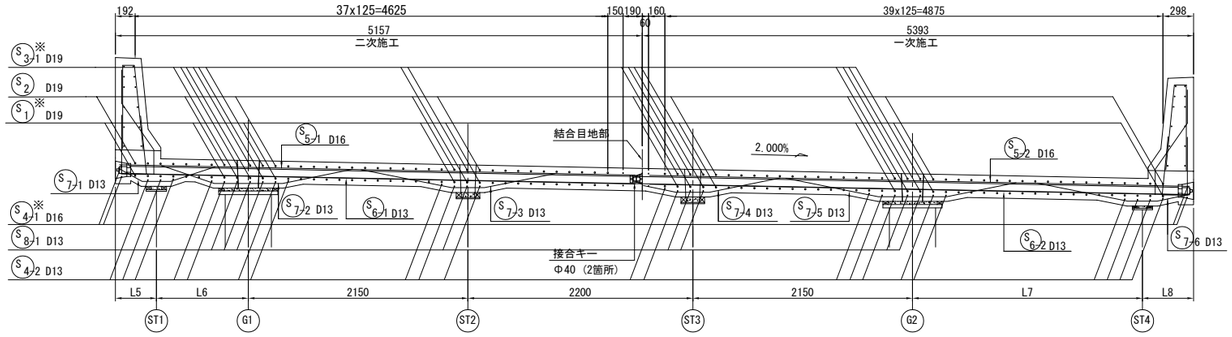

平面図

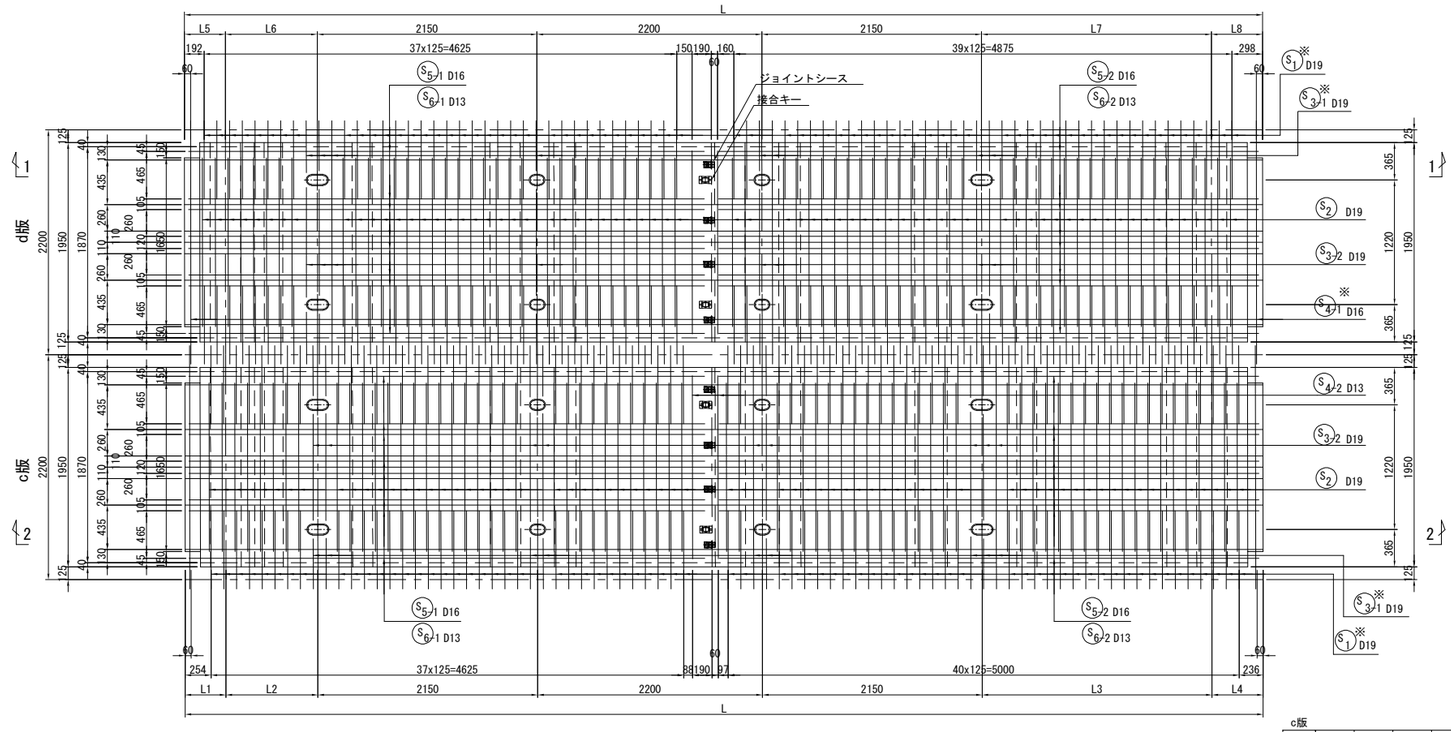

断 面 図

標 準 版(中間支点補強範囲)　　2 － 2　　標 準 版(中間支点補強範囲)
A － c　　B － c

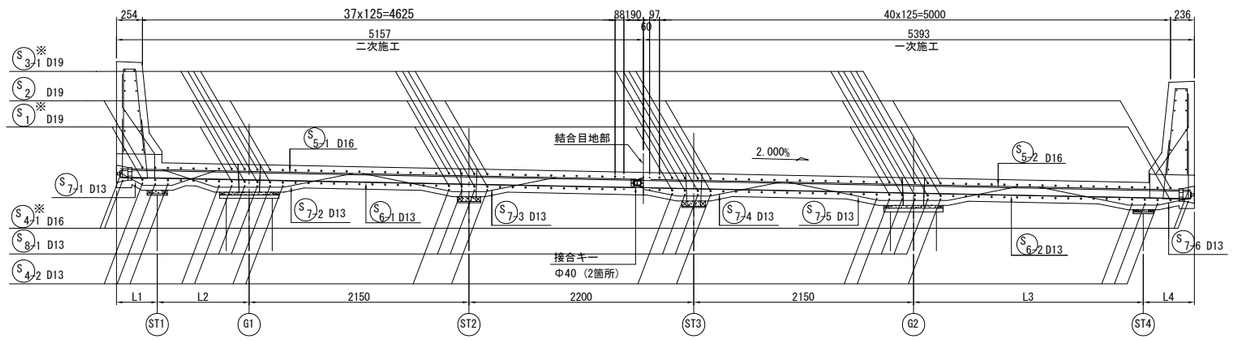

c版

	L	L1	L2	L3	L4
35	10551	400	1420	1731	500
37	10555	402	1310	1841	503
39	10557	403	1187	1963	503
41	10552	402	1051	2099	500
43	10550	400	902	2248	500
45	10552	402	1048	2102	500
47	10556	403	1184	1966	502
49	10556	402	1307	1843	503
51	10551	400	1417	1734	500

d版

	L	L5	L6	L7	L8
34	10554	403	1464	1686	500
36	10555	403	1365	1786	501
38	10557	401	1252	1898	506
40	10552	402	1122	2028	501
42	10553	403	976	2174	500
44	10553	403	973	2177	500
46	10552	401	1119	2031	501
48	10555	401	1249	1901	504
50	10556	403	1362	1789	502

床版断面図 S=1:20

端部・支間中央部

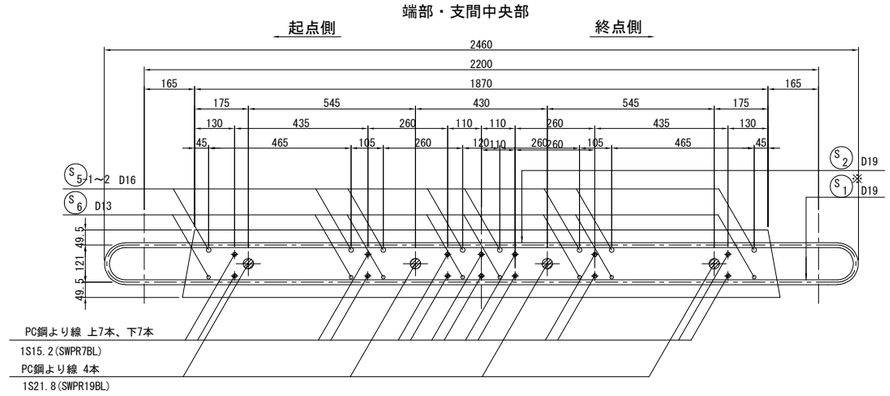

支 点 部

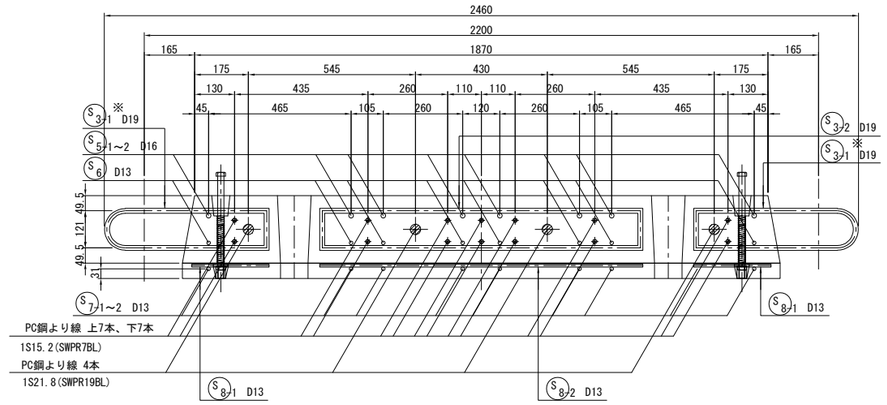

壁高欄断面図 S=1:30

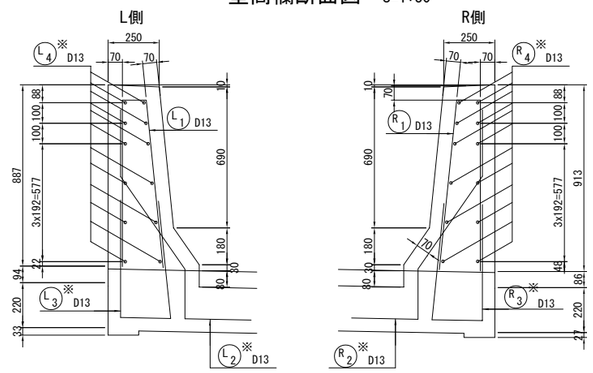

鉄筋曲げ加工表

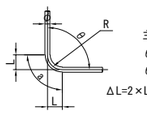

主 筋
$\theta \leqq 90°$　R=3ϕ
$\theta > 90°$　R=5.5ϕ
$\Delta L = 2 \times L - a$

径	θ = 90°			θ = 100°			θ = 135°			θ = 170°		
	R	a	ΔL	R	a	ΔL	R	a	ΔL	R	a	ΔL
D13	39	61	17	71.5	100	20	71.5	56	3	71.5	12	0
D16	48	75	21	88	123	25	88	69	4	88	15	0

注記
1. ※印はエポキシ樹脂塗装鉄筋を示す。
2. 排水桝版の配筋については詳細設計において別途検討すること。

常盤自動車道 宮田川橋床版取替工事			
図面の種類	宮田川橋（下り線） P2～P4間プレキャストPC床版配筋図(その2)		
縮　尺	図 示	図面番号	57 / 165
設計会社名	株式会社ネクスコ東日本エンジニアリング		
施工会社名			
事務所名	東日本高速道路株式会社 関東支社 水 戸 管 理 事 務 所		

宮田川橋(下り線) P2～P4間プレキャストPC床版配筋図(その3)

壁高欄側面図 S=1:30

L側 〈R側〉

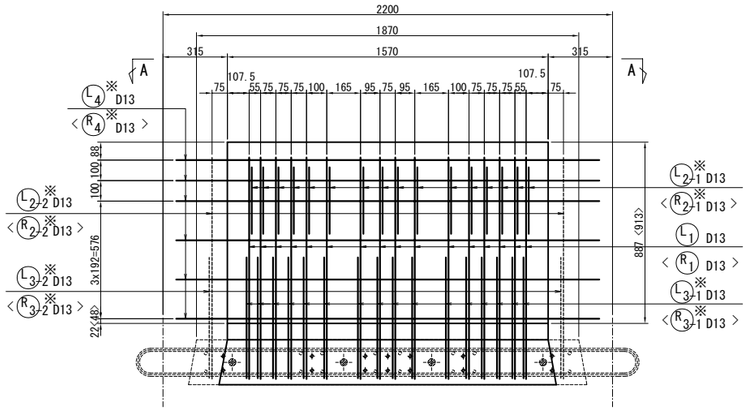

接合キー詳細図 S=1:10

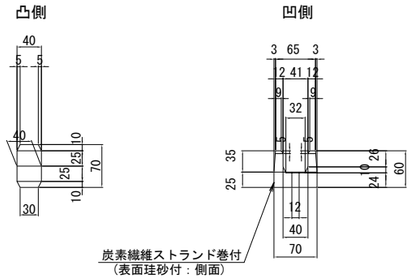

接合目地部詳細図 S=1:12

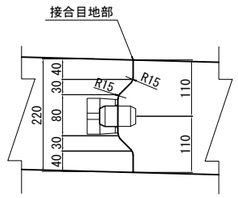

A － A

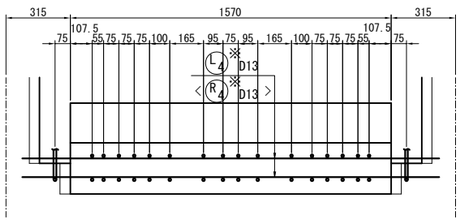

ジョイントシース詳細図 S=1:10

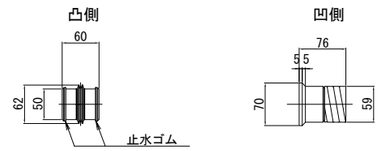

注記
1. ※印はエポキシ樹脂塗装鉄筋を示す。
2. 詳細設計により構造・配筋等を決定すること。

常磐自動車道 宮田川橋床版取替工事			
図面の種類	宮田川橋（下り線） P2～P4間プレキャストPC床版配筋図(その3)		
縮　尺	図 示	図面番号	58 / 165
設計会社名	株式会社ネクスコ東日本エンジニアリング		
施工会社名			
事務所名	東日本高速道路株式会社 関東支社 水 戸 管 理 事 務 所		

宮田川橋(下り線)　P2～P4間ソールスポンジ詳細図(その1)　S=1:300

側面図

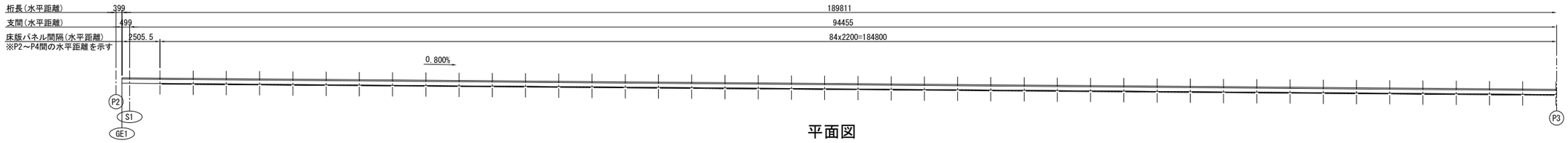

平面図

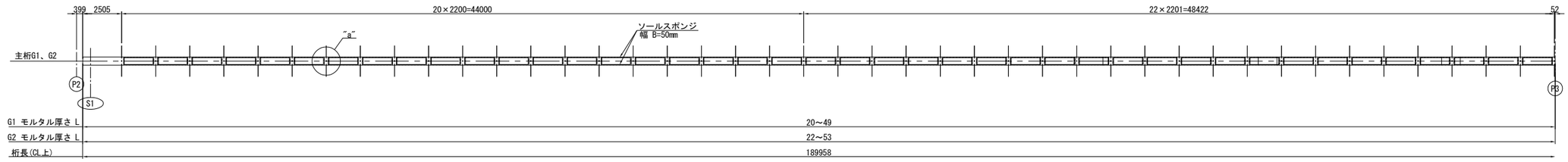

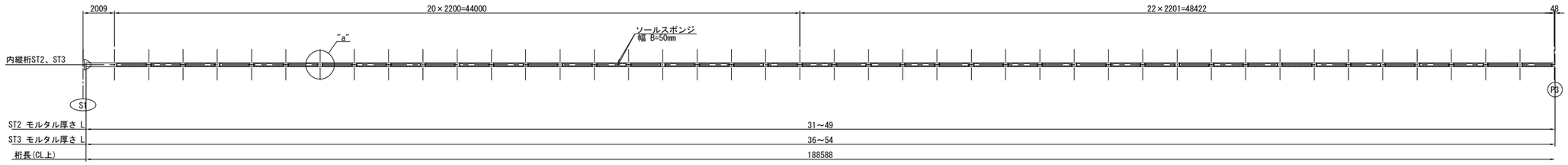

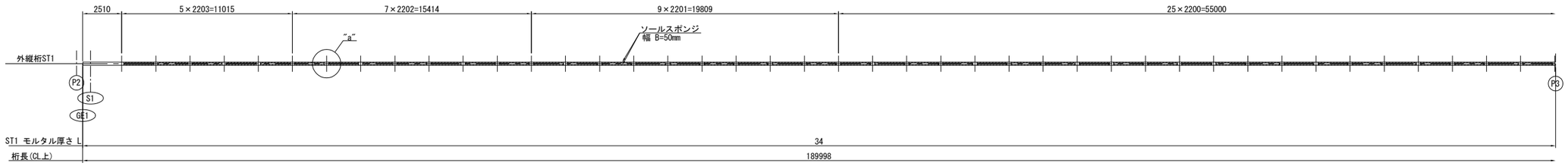

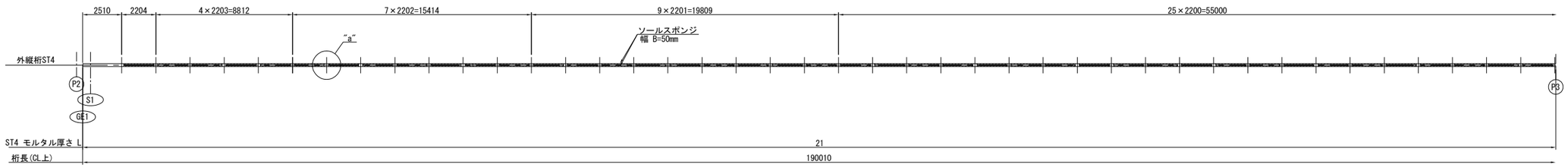

断 面 図　S= 1:30

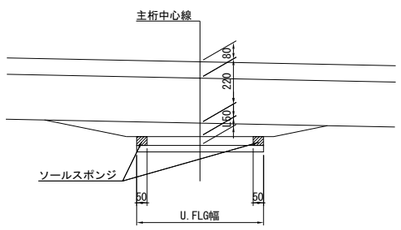

"a"部詳細　S= 1:30

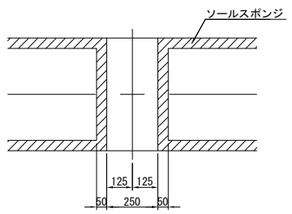

常磐自動車道 宮田川橋床版取替工事			
図面の種類	宮田川橋（下り線） P2～P4間ソールスポンジ詳細図(その1)		
縮　尺	図　示	図面番号	59 / 165
設計会社名	株式会社ネクスコ東日本エンジニアリング		
施工会社名			
事務所名	東日本高速道路株式会社 関東支社 水 戸 管 理 事 務 所		

宮田川橋(下り線)　P2～P4間ソールスポンジ詳細図(その2)　S=1:300

側面図

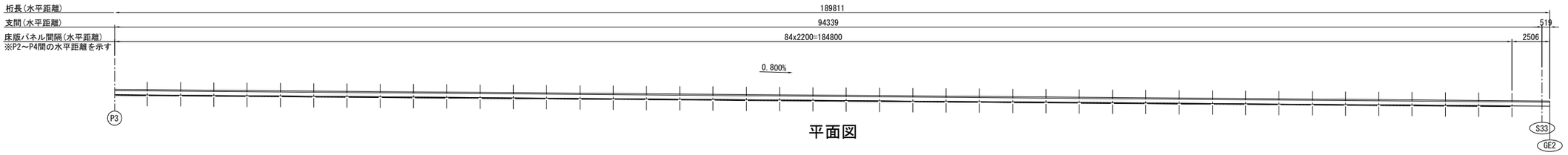

平面図

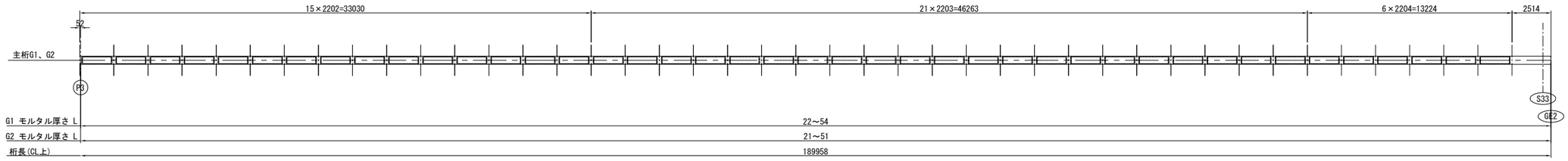

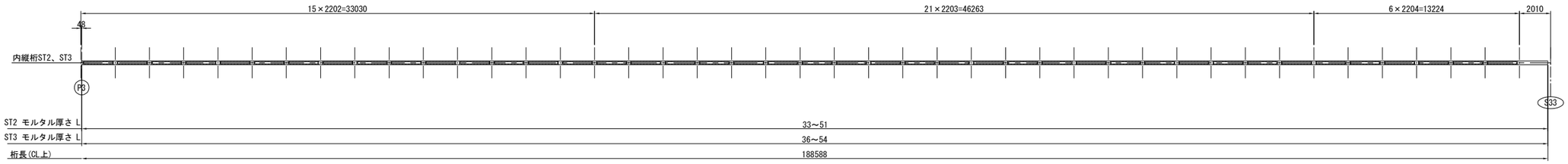

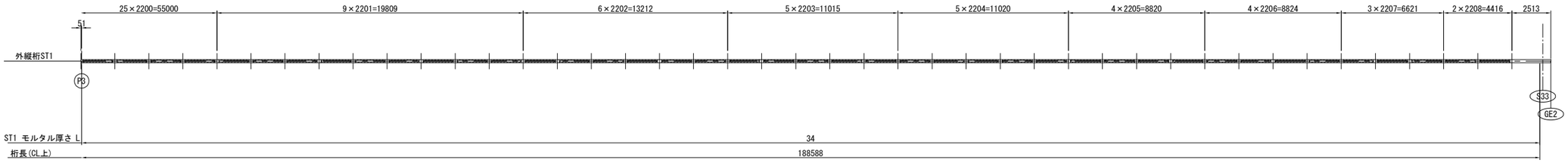

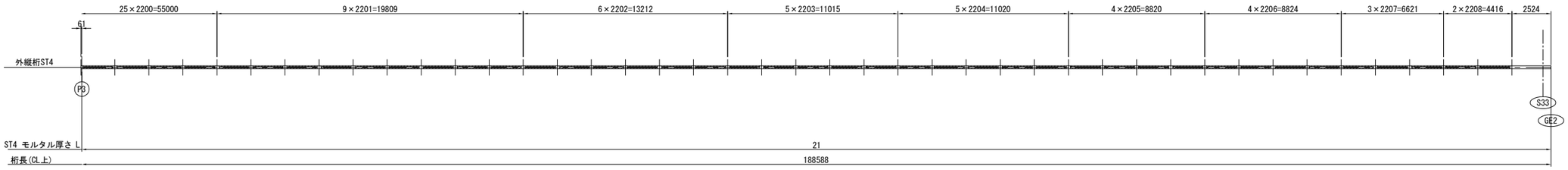

数量表

	G1	G2	ST1	ST2	ST3	ST4	合計
ソールスポンジ体積(m3)	0.625	0.634	0.539	0.655	0.719	0.333	3.505

常磐自動車道 宮田川橋床版取替工事			
図面の種類	宮田川橋（下り線） P2～P4間ソールスポンジ詳細図(その2)		
縮　尺	図　示	図面番号	60 / 165
設計会社名	株式会社ネクスコ東日本エンジニアリング		
施工会社名			
事務所名	東日本高速道路株式会社 関東支社 水 戸 管 理 事 務 所		

宮田川橋(下り線)　P2～P4間スタッド詳細図

平面図　S= 1:600

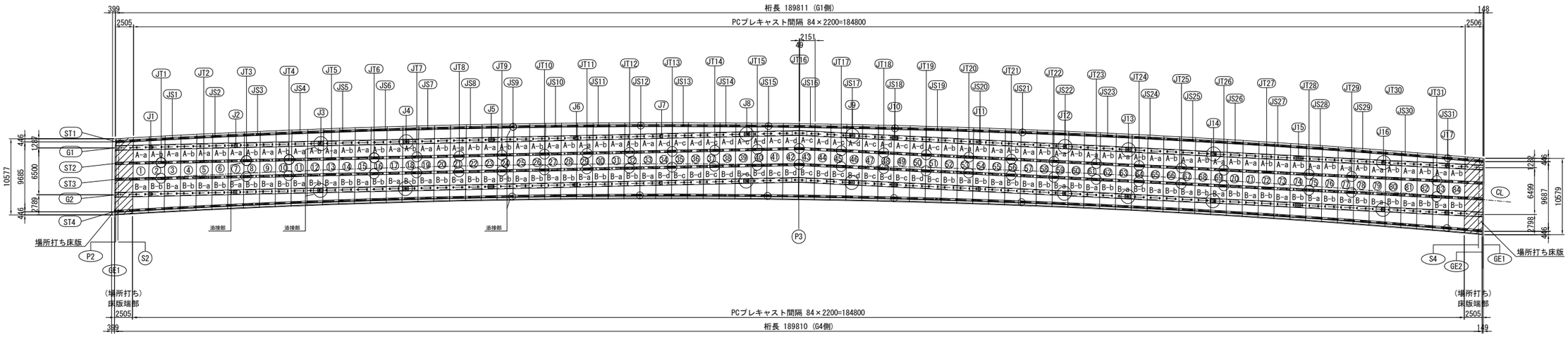

断 面 図　S= 1:20

中間・中間支点部(G1, G2)

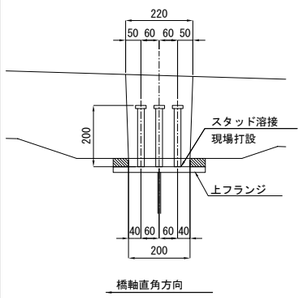

3-STUD BOLT M22x200(SS400相当)

中間・中間支点部(ST2, ST3)

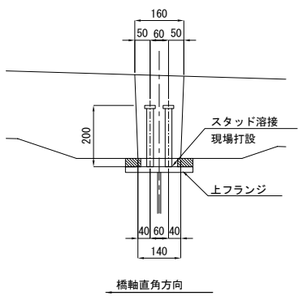

2-STUD BOLT M22x200(SS400相当)

主桁添接部(G1, G2)

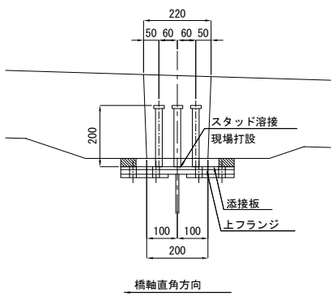

3-STUD BOLT M22x200(SS400相当)

主桁添接部(ST2, ST3)

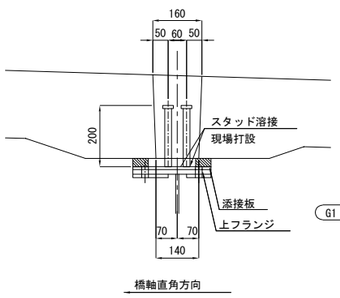

2-STUD BOLT M22x200(SS400相当)

端部場所打ち床版部詳細図　S= 1:80

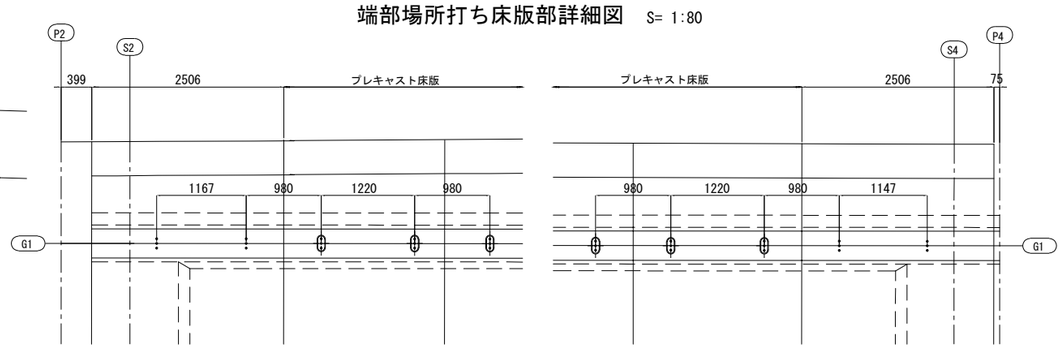

6-STUD BOLT M22x200(SS400相当)　　6-STUD BOLT M22x200(SS400相当)

平 面 図　S= 1:20

中間・中間支点部(G1, G2)

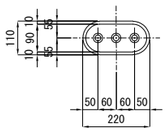

中間・中間支点部(ST2, ST3)

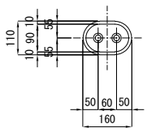

主桁添接部(G1, G2)

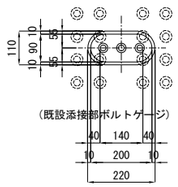

主桁添接部(ST2, ST3)

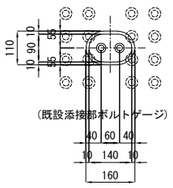

断面図　S= 1:20

間詰部(ST1, ST4)

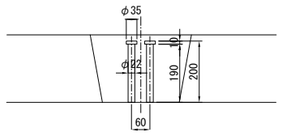

プレキャスト床版部スタッド本数(1箇所当り)

		本数	対象箇所
中間 ・中間支点部(床版 No.)	G1, G2	3本	1～84
	ST2, ST3	2本	1～84
間詰め部	ST1, ST4	2本	1～84
添接部	G1	3本	J3, J4, J8, J9, J12, J13, J14, J16
	G2		J3, J4, J8, J9, J12, J13, J14, J16
	ST1	2本	JS9, JS12, JS15, JS18, JS21, JS31
	ST2	2本	JT1, JT3, JT4, JT6-JT26, JT28, JT29, JT31
	ST3		JT1, JT3, JT4, JT6-JT26, JT28, JT29, JT31
	ST4	2本	JS9, JS12, JS15, JS18, JS21, JS31

側 面 図　S= 1:20

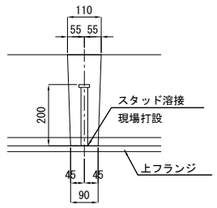

スタッド詳細図　S= 1:20

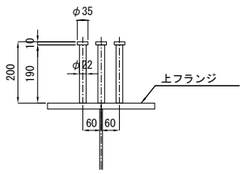

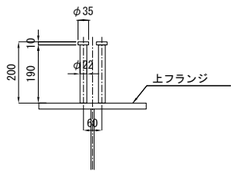

スタッド本数集計

		G1		G2		ST1		ST2		ST3		ST4		合計	
		箇所数	本数	箇所数	本数	箇所数	本数	箇所数	本数	箇所数	本数	箇所数	本数	箇所数	本数
現場打ち床版端部	–	–	12	–	12	–	8	–	8	–	8	–	8	–	56
間詰め部		–	–	–	–	79	158	–	–	–	–	79	158	158	316
プレキャスト床版部	中間 ・中間支点部	160	480	160	480	–	–	139	278	139	278	–	–	598	1516
	添接部	8	24	8	24	6	12	29	58	29	58	6	12	86	188
合計			516		516		170		344		344		170		2076

注記

1. ※主桁添接板のボルトとスタッドが干渉しないよう、調整すること。

常磐自動車道 宮田川橋床版取替工事			
図面の種類	宮田川橋（下り線） P2～P4間スタッド詳細図		
縮　尺	図　示	図面番号	61 / 165
設計会社名	株式会社ネクスコ東日本エンジニアリング		
施工会社名			
事務所名	東日本高速道路株式会社 関東支社 水 戸 管 理 事 務 所		

宮田川橋(下り線) P2～P4間接合部配筋図(その1) S=1:20

床版支間中央部 (①～㉝,㊷～㉞)
A － A
(PC床版) (PC床版)
(ループ鉄筋 D16) (ループ鉄筋 D16)

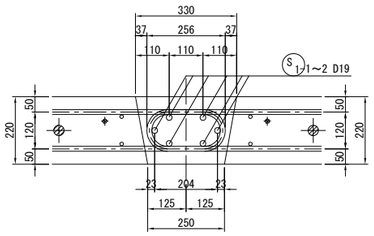

支点部 (①～㉝,㊷～㉞)
B － B
(PC床版) (PC床版)
(ループ鉄筋 D16) (ループ鉄筋 D16)

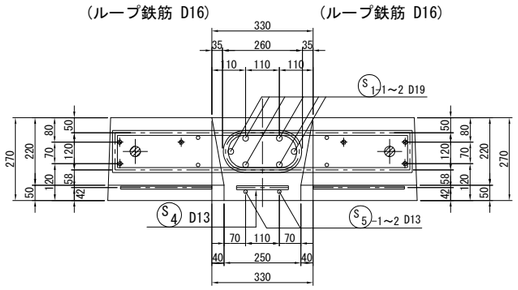

床版支間中央部 (㉝～㉞,㊶～㊷)
A － A
(PC床版) (PC床版)
(ループ鉄筋 D16) (ループ鉄筋 D19)

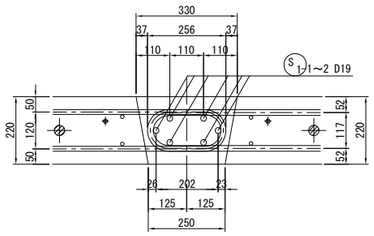

支点部 (㉝～㉞,㊶～㊷)
B － B
(PC床版) (PC床版)
(ループ鉄筋 D16) (ループ鉄筋 D19)

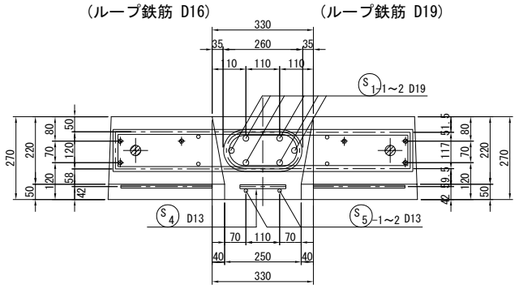

床版支間中央部 (㉞～㊶)
A － A
(PC床版) (PC床版)
(ループ鉄筋 D19) (ループ鉄筋 D19)

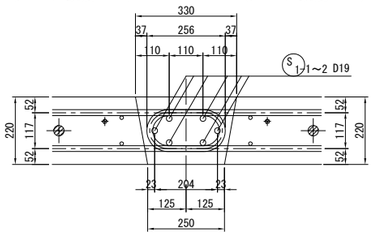

支点部 (㉞～㊶)
B － B
(PC床版) (PC床版)
(ループ鉄筋 D19) (ループ鉄筋 D19)

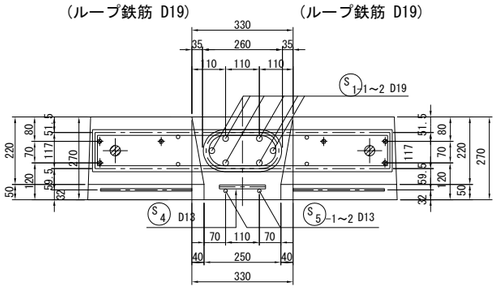

床版支間中央部
A － A
(PC床版)
(ループ鉄筋 D16)
(場所打ち床版～①)
(㊹～場所打ち床版)

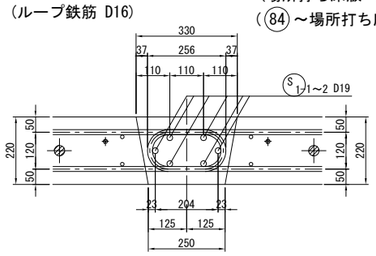

支点部
B － B
(PC床版)
(ループ鉄筋 D16)
(場所打ち床版～①)
(㊹～場所打ち床版)

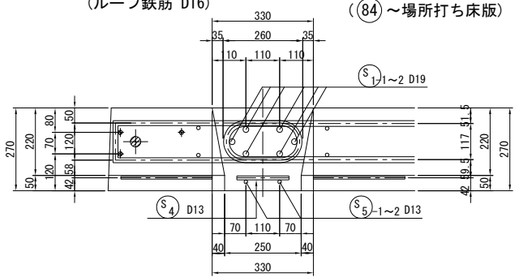

側 面 図 S=1:30

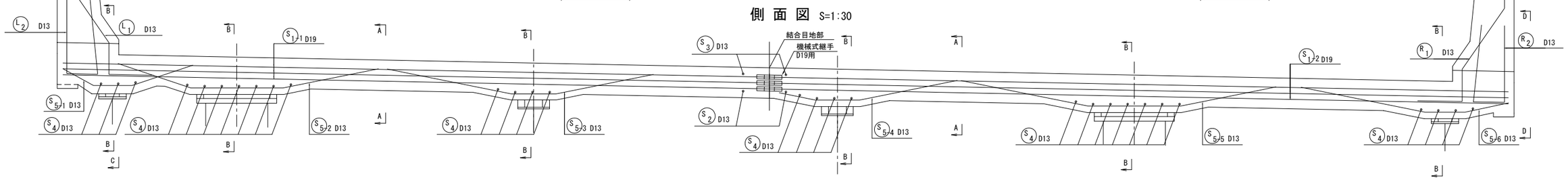

平 面 図 S=1:30

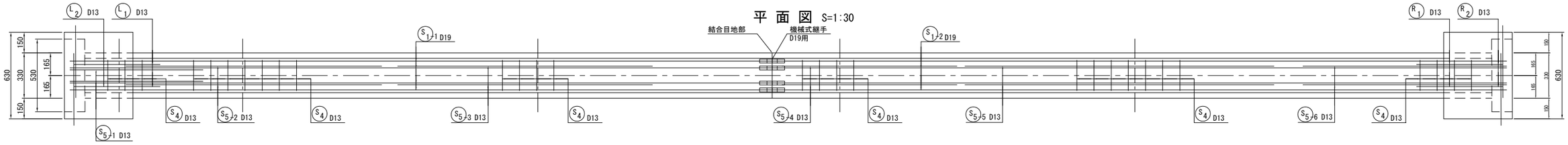

位置図

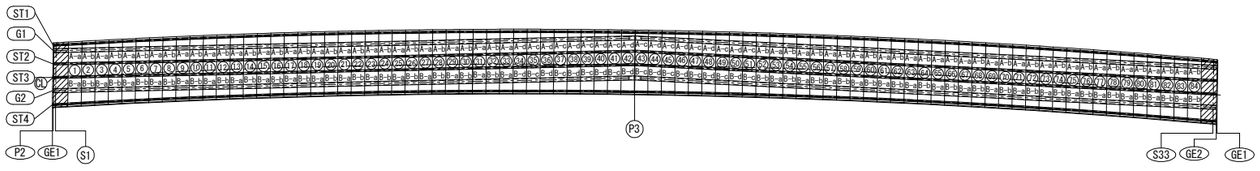

床版R側端部
D － D

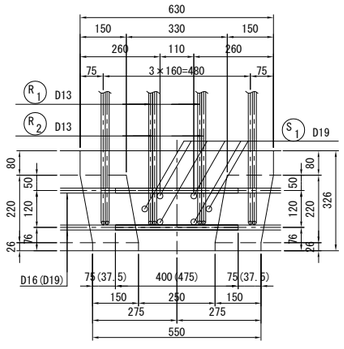

床版L側端部
C － C

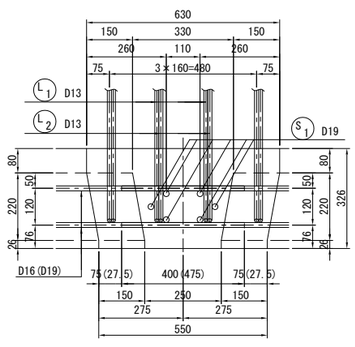

注記
1. 鉄筋はエポキシ樹脂塗装とする。
但し、機械式継手挿入部は無塗装とする。

常盤自動車道 宮田川橋床版取替工事			
図面の種類	宮田川橋(下り線) P2～P4間接合部配筋図(その1)		
縮 尺	図 示	図面番号	62 / 165
設計会社名	株式会社ネクスコ東日本エンジニアリング		
施工会社名			
事務所名	東日本高速道路株式会社 関東支社 水 戸 管 理 事 務 所		

宮田川橋(下り線) P2～P4間接合部配筋図(その2)

一次施工

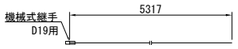

一次施工 $S_{1/2}$ 6 - D19 x 5320

一次施工 S_2 1 - D13 x 250

一次施工 S_3 1 - D13 x 150

一次施工 S_4 15 - D13 x 150

一次施工 $S_{5/4}$ 2 - D13 x 1320

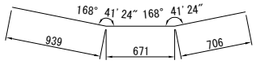

一次施工 $S_{5/5}$ 2 - D13 x 2320

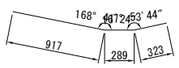

一次施工 $S_{5/6}$ 2 - D13 x 1530

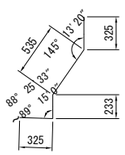

一次施工 R_1 2 - D13 x 1420

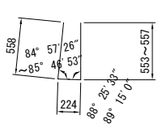

一次施工 R_2 2 - D13 x 1340(平均長)

一 次 施 工 鉄 筋 表

記号	径	長さ	本数	単位重量	一本当り重量	合計重量	摘要
場所打ち床版-1Ba							
S1-2	D19	5320	6	2.25	12.0	72	
S2	D13	250	1	0.995	0.249	1	
S3	D13	150	1	0.995	0.149	1	
S4	D13	150	15	0.995	0.149	2	
S5-4	D13	1320	2	0.995	1.31	3	
S5-5	D13	2320	2	0.995	2.31	5	
S5-6	D13	1530	2	0.995	1.52	3	
R1	D13	1420	2	0.995	1.41	3	
R2	D13	1340	2	0.995	1.33	3	
					合 計	93 kg	
				D13 (SD345)		21 kg	
				D19 (SD345)		72 kg	
		機械式継手		D19用		6 組	
1Ba-2Bb							
S1-2	D19	5320	6	2.25	12.0	72	
S2	D13	250	1	0.995	0.249	1	
S3	D13	150	1	0.995	0.149	1	
S4	D13	150	15	0.995	0.149	2	
S5-4	D13	1320	2	0.995	1.31	3	
S5-5	D13	2320	2	0.995	2.31	5	
S5-6	D13	1530	2	0.995	1.52	3	
R1	D13	1420	2	0.995	1.41	3	
R2	D13	1340	2	0.995	1.33	3	
					合 計	93 kg	
				D13 (SD345)		21 kg	
				D19 (SD345)		72 kg	
		機械式継手		D19用		6 組	
2Bb-3Ba							
S1-2	D19	5320	6	2.25	12.0	72	
S2	D13	250	1	0.995	0.249	1	
S3	D13	150	1	0.995	0.149	1	
S4	D13	150	15	0.995	0.149	2	
S5-4	D13	1320	2	0.995	1.31	3	
S5-5	D13	2320	2	0.995	2.31	5	
S5-6	D13	1530	2	0.995	1.52	3	
R1	D13	1420	2	0.995	1.41	3	
R2	D13	1340	2	0.995	1.33	3	
					合 計	93 kg	
				D13 (SD345)		21 kg	
				D19 (SD345)		72 kg	
		機械式継手		D19用		6 組	
3Ba-4Bb							
S1-2	D19	5320	6	2.25	12.0	72	
S2	D13	250	1	0.995	0.249	1	
S3	D13	150	1	0.995	0.149	1	
S4	D13	150	15	0.995	0.149	2	
S5-4	D13	1320	2	0.995	1.31	3	
S5-5	D13	2320	2	0.995	2.31	5	
S5-6	D13	1530	2	0.995	1.52	3	
R1	D13	1420	2	0.995	1.41	3	
R2	D13	1340	2	0.995	1.33	3	
					合 計	93 kg	
				D13 (SD345)		21 kg	
				D19 (SD345)		72 kg	
		機械式継手		D19用		6 組	

一 次 施 工 鉄 筋 表

記号	径	長さ	本数	単位重量	一本当り重量	合計重量	摘要
4Bb-5Ba							
S1-2	D19	5320	6	2.25	12.0	72	
S2	D13	250	1	0.995	0.249	1	
S3	D13	150	1	0.995	0.149	1	
S4	D13	150	15	0.995	0.149	2	
S5-4	D13	1320	2	0.995	1.31	3	
S5-5	D13	2320	2	0.995	2.31	5	
S5-6	D13	1530	2	0.995	1.52	3	
R1	D13	1420	2	0.995	1.41	3	
R2	D13	1340	2	0.995	1.33	3	
					合 計	93 kg	
				D13 (SD345)		21 kg	
				D19 (SD345)		72 kg	
		機械式継手		D19用		6 組	
5Ba-6Bb							
S1-2	D19	5320	6	2.25	12.0	72	
S2	D13	250	1	0.995	0.249	1	
S3	D13	150	1	0.995	0.149	1	
S4	D13	150	15	0.995	0.149	2	
S5-4	D13	1320	2	0.995	1.31	3	
S5-5	D13	2320	2	0.995	2.31	5	
S5-6	D13	1530	2	0.995	1.52	3	
R1	D13	1420	2	0.995	1.41	3	
R2	D13	1340	2	0.995	1.33	3	
					合 計	93 kg	
				D13 (SD345)		21 kg	
				D19 (SD345)		72 kg	
		機械式継手		D19用		6 組	
6Bb-7Ba							
S1-2	D19	5320	6	2.25	12.0	72	
S2	D13	250	1	0.995	0.249	1	
S3	D13	150	1	0.995	0.149	1	
S4	D13	150	15	0.995	0.149	2	
S5-4	D13	1320	2	0.995	1.31	3	
S5-5	D13	2320	2	0.995	2.31	5	
S5-6	D13	1530	2	0.995	1.52	3	
R1	D13	1420	2	0.995	1.41	3	
R2	D13	1340	2	0.995	1.33	3	
					合 計	93 kg	
				D13 (SD345)		21 kg	
				D19 (SD345)		72 kg	
		機械式継手		D19用		6 組	
7Ba-8Bb							
S1-2	D19	5320	6	2.25	12.0	72	
S2	D13	250	1	0.995	0.249	1	
S3	D13	150	1	0.995	0.149	1	
S4	D13	150	15	0.995	0.149	2	
S5-4	D13	1320	2	0.995	1.31	3	
S5-5	D13	2320	2	0.995	2.31	5	
S5-6	D13	1530	2	0.995	1.52	3	
R1	D13	1420	2	0.995	1.41	3	
R2	D13	1340	2	0.995	1.33	3	
					合 計	93 kg	
				D13 (SD345)		21 kg	
				D19 (SD345)		72 kg	
		機械式継手		D19用		6 組	

一 次 施 工 鉄 筋 表

記号	径	長さ	本数	単位重量	一本当り重量	合計重量	摘要
8Bb-9Ba							
S1-2	D19	5320	6	2.25	12.0	72	
S2	D13	250	1	0.995	0.249	1	
S3	D13	150	1	0.995	0.149	1	
S4	D13	150	15	0.995	0.149	2	
S5-4	D13	1320	2	0.995	1.31	3	
S5-5	D13	2320	2	0.995	2.31	5	
S5-6	D13	1530	2	0.995	1.52	3	
R1	D13	1420	2	0.995	1.41	3	
R2	D13	1340	2	0.995	1.33	3	
					合 計	93 kg	
				D13 (SD345)		21 kg	
				D19 (SD345)		72 kg	
		機械式継手		D19用		6 組	
9Ba-10Bb							
S1-2	D19	5320	6	2.25	12.0	72	
S2	D13	250	1	0.995	0.249	1	
S3	D13	150	1	0.995	0.149	1	
S4	D13	150	15	0.995	0.149	2	
S5-4	D13	1320	2	0.995	1.31	3	
S5-5	D13	2320	2	0.995	2.31	5	
S5-6	D13	1530	2	0.995	1.52	3	
R1	D13	1420	2	0.995	1.41	3	
R2	D13	1340	2	0.995	1.33	3	
					合 計	93 kg	
				D13 (SD345)		21 kg	
				D19 (SD345)		72 kg	
		機械式継手		D19用		6 組	
10Bb-11Ba							
S1-2	D19	5320	6	2.25	12.0	72	
S2	D13	250	1	0.995	0.249	1	
S3	D13	150	1	0.995	0.149	1	
S4	D13	150	15	0.995	0.149	2	
S5-4	D13	1320	2	0.995	1.31	3	
S5-5	D13	2320	2	0.995	2.31	5	
S5-6	D13	1530	2	0.995	1.52	3	
R1	D13	1420	2	0.995	1.41	3	
R2	D13	1340	2	0.995	1.33	3	
					合 計	93 kg	
				D13 (SD345)		21 kg	
				D19 (SD345)		72 kg	
		機械式継手		D19用		6 組	
11Ba-12Bb							
S1-2	D19	5320	6	2.25	12.0	72	
S2	D13	250	1	0.995	0.249	1	
S3	D13	150	1	0.995	0.149	1	
S4	D13	150	15	0.995	0.149	2	
S5-4	D13	1320	2	0.995	1.31	3	
S5-5	D13	2320	2	0.995	2.31	5	
S5-6	D13	1530	2	0.995	1.52	3	
R1	D13	1420	2	0.995	1.41	3	
R2	D13	1340	2	0.995	1.33	3	
					合 計	93 kg	
				D13 (SD345)		21 kg	
				D19 (SD345)		72 kg	
		機械式継手		D19用		6 組	

一 次 施 工 鉄 筋 表

記号	径	長さ	本数	単位重量	一本当り重量	合計重量	摘要
12Bb-13Ba							
S1-2	D19	5320	6	2.25	12.0	72	
S2	D13	250	1	0.995	0.249	1	
S3	D13	150	1	0.995	0.149	1	
S4	D13	150	15	0.995	0.149	2	
S5-4	D13	1320	2	0.995	1.31	3	
S5-5	D13	2320	2	0.995	2.31	5	
S5-6	D13	1530	2	0.995	1.52	3	
R1	D13	1420	2	0.995	1.41	3	
R2	D13	1340	2	0.995	1.33	3	
					合 計	93 kg	
				D13 (SD345)		21 kg	
				D19 (SD345)		72 kg	
		機械式継手		D19用		6 組	
13Ba-14Bb							
S1-2	D19	5320	6	2.25	12.0	72	
S2	D13	250	1	0.995	0.249	1	
S3	D13	150	1	0.995	0.149	1	
S4	D13	150	15	0.995	0.149	2	
S5-4	D13	1320	2	0.995	1.31	3	
S5-5	D13	2320	2	0.995	2.31	5	
S5-6	D13	1530	2	0.995	1.52	3	
R1	D13	1420	2	0.995	1.41	3	
R2	D13	1340	2	0.995	1.33	3	
					合 計	93 kg	
				D13 (SD345)		21 kg	
				D19 (SD345)		72 kg	
		機械式継手		D19用		6 組	
14Bb-15Ba							
S1-2	D19	5320	6	2.25	12.0	72	
S2	D13	250	1	0.995	0.249	1	
S3	D13	150	1	0.995	0.149	1	
S4	D13	150	15	0.995	0.149	2	
S5-4	D13	1320	2	0.995	1.31	3	
S5-5	D13	2320	2	0.995	2.31	5	
S5-6	D13	1530	2	0.995	1.52	3	
R1	D13	1420	2	0.995	1.41	3	
R2	D13	1340	2	0.995	1.33	3	
					合 計	93 kg	
				D13 (SD345)		21 kg	
				D19 (SD345)		72 kg	
		機械式継手		D19用		6 組	
15Ba-16Bb							
S1-2	D19	5320	6	2.25	12.0	72	
S2	D13	250	1	0.995	0.249	1	
S3	D13	150	1	0.995	0.149	1	
S4	D13	150	15	0.995	0.149	2	
S5-4	D13	1320	2	0.995	1.31	3	
S5-5	D13	2320	2	0.995	2.31	5	
S5-6	D13	1530	2	0.995	1.52	3	
R1	D13	1420	2	0.995	1.41	3	
R2	D13	1340	2	0.995	1.33	3	
					合 計	93 kg	
				D13 (SD345)		21 kg	
				D19 (SD345)		72 kg	
		機械式継手		D19用		6 組	

注記
1. 鉄筋はエポキシ樹脂塗装とする。
　但し、機械式継手挿入部は無塗装とする。

常磐自動車道 宮田川橋床版取替工事			
図面の種類	宮田川橋(下り線) P2～P4間接合部配筋図(その2)		
縮　尺	―	図面番号	63 / 165
設計会社名	株式会社ネクスコ東日本エンジニアリング		
施工会社名			
事務所名	東日本高速道路株式会社 関東支社 水 戸 管 理 事 務 所		

宮田川橋(下り線) P2～P4間接合部配筋図(その3)

一 次 施 工 鉄 筋 表

記号	径	長さ	本数	単位重量	一本当り重量	合計重量	摘要
16Bb-17Ba							
S1-2	D19	5320	6	2.25	12.0	72	
S2	D13	250	1	0.995	0.249	1	
S3	D13	150	1	0.995	0.149	1	
S4	D13	150	15	0.995	0.149	2	
S5-4	D13	1320	2	0.995	1.31	3	
S5-5	D13	2320	2	0.995	2.31	5	
S5-6	D13	1530	2	0.995	1.52	3	
R1	D13	1420	2	0.995	1.41	3	
R2	D13	1340	2	0.995	1.33	3	
					合 計	93 kg	
					D13 (SD345)	21 kg	
					D19 (SD345)	72 kg	
		機械式継手			D19用	6 組	
17Ba-18Bb							
S1-2	D19	5320	6	2.25	12.0	72	
S2	D13	250	1	0.995	0.249	1	
S3	D13	150	1	0.995	0.149	1	
S4	D13	150	15	0.995	0.149	2	
S5-4	D13	1320	2	0.995	1.31	3	
S5-5	D13	2320	2	0.995	2.31	5	
S5-6	D13	1530	2	0.995	1.52	3	
R1	D13	1420	2	0.995	1.41	3	
R2	D13	1340	2	0.995	1.33	3	
					合 計	93 kg	
					D13 (SD345)	21 kg	
					D19 (SD345)	72 kg	
		機械式継手			D19用	6 組	
18Bb-19Ba							
S1-2	D19	5320	6	2.25	12.0	72	
S2	D13	250	1	0.995	0.249	1	
S3	D13	150	1	0.995	0.149	1	
S4	D13	150	15	0.995	0.149	2	
S5-4	D13	1320	2	0.995	1.31	3	
S5-5	D13	2320	2	0.995	2.31	5	
S5-6	D13	1530	2	0.995	1.52	3	
R1	D13	1420	2	0.995	1.41	3	
R2	D13	1340	2	0.995	1.33	3	
					合 計	93 kg	
					D13 (SD345)	21 kg	
					D19 (SD345)	72 kg	
		機械式継手			D19用	6 組	
19Ba-20Bb							
S1-2	D19	5320	6	2.25	12.0	72	
S2	D13	250	1	0.995	0.249	1	
S3	D13	150	1	0.995	0.149	1	
S4	D13	150	15	0.995	0.149	2	
S5-4	D13	1320	2	0.995	1.31	3	
S5-5	D13	2320	2	0.995	2.31	5	
S5-6	D13	1530	2	0.995	1.52	3	
R1	D13	1420	2	0.995	1.41	3	
R2	D13	1340	2	0.995	1.33	3	
					合 計	93 kg	
					D13 (SD345)	21 kg	
					D19 (SD345)	72 kg	
		機械式継手			D19用	6 組	

一 次 施 工 鉄 筋 表

記号	径	長さ	本数	単位重量	一本当り重量	合計重量	摘要
20Bb-21Ba							
S1-2	D19	5320	6	2.25	12.0	72	
S2	D13	250	1	0.995	0.249	1	
S3	D13	150	1	0.995	0.149	1	
S4	D13	150	15	0.995	0.149	2	
S5-4	D13	1320	2	0.995	1.31	3	
S5-5	D13	2320	2	0.995	2.31	5	
S5-6	D13	1530	2	0.995	1.52	3	
R1	D13	1420	2	0.995	1.41	3	
R2	D13	1340	2	0.995	1.33	3	
					合 計	93 kg	
					D13 (SD345)	21 kg	
					D19 (SD345)	72 kg	
		機械式継手			D19用	6 組	
21Ba-22Bb							
S1-2	D19	5320	6	2.25	12.0	72	
S2	D13	250	1	0.995	0.249	1	
S3	D13	150	1	0.995	0.149	1	
S4	D13	150	15	0.995	0.149	2	
S5-4	D13	1320	2	0.995	1.31	3	
S5-5	D13	2320	2	0.995	2.31	5	
S5-6	D13	1530	2	0.995	1.52	3	
R1	D13	1420	2	0.995	1.41	3	
R2	D13	1340	2	0.995	1.33	3	
					合 計	93 kg	
					D13 (SD345)	21 kg	
					D19 (SD345)	72 kg	
		機械式継手			D19用	6 組	
22Bb-23Ba							
S1-2	D19	5320	6	2.25	12.0	72	
S2	D13	250	1	0.995	0.249	1	
S3	D13	150	1	0.995	0.149	1	
S4	D13	150	15	0.995	0.149	2	
S5-4	D13	1320	2	0.995	1.31	3	
S5-5	D13	2320	2	0.995	2.31	5	
S5-6	D13	1530	2	0.995	1.52	3	
R1	D13	1420	2	0.995	1.41	3	
R2	D13	1340	2	0.995	1.33	3	
					合 計	93 kg	
					D13 (SD345)	21 kg	
					D19 (SD345)	72 kg	
		機械式継手			D19用	6 組	
23Ba-24Bb							
S1-2	D19	5320	6	2.25	12.0	72	
S2	D13	250	1	0.995	0.249	1	
S3	D13	150	1	0.995	0.149	1	
S4	D13	150	15	0.995	0.149	2	
S5-4	D13	1320	2	0.995	1.31	3	
S5-5	D13	2320	2	0.995	2.31	5	
S5-6	D13	1530	2	0.995	1.52	3	
R1	D13	1420	2	0.995	1.41	3	
R2	D13	1340	2	0.995	1.33	3	
					合 計	93 kg	
					D13 (SD345)	21 kg	
					D19 (SD345)	72 kg	
		機械式継手			D19用	6 組	

一 次 施 工 鉄 筋 表

記号	径	長さ	本数	単位重量	一本当り重量	合計重量	摘要
24Bb-25Ba							
S1-2	D19	5320	6	2.25	12.0	72	
S2	D13	250	1	0.995	0.249	1	
S3	D13	150	1	0.995	0.149	1	
S4	D13	150	15	0.995	0.149	2	
S5-4	D13	1320	2	0.995	1.31	3	
S5-5	D13	2320	2	0.995	2.31	5	
S5-6	D13	1530	2	0.995	1.52	3	
R1	D13	1420	2	0.995	1.41	3	
R2	D13	1340	2	0.995	1.33	3	
					合 計	93 kg	
					D13 (SD345)	21 kg	
					D19 (SD345)	72 kg	
		機械式継手			D19用	6 組	
25Ba-26Bb							
S1-2	D19	5320	6	2.25	12.0	72	
S2	D13	250	1	0.995	0.249	1	
S3	D13	150	1	0.995	0.149	1	
S4	D13	150	15	0.995	0.149	2	
S5-4	D13	1320	2	0.995	1.31	3	
S5-5	D13	2320	2	0.995	2.31	5	
S5-6	D13	1530	2	0.995	1.52	3	
R1	D13	1420	2	0.995	1.41	3	
R2	D13	1340	2	0.995	1.33	3	
					合 計	93 kg	
					D13 (SD345)	21 kg	
					D19 (SD345)	72 kg	
		機械式継手			D19用	6 組	
26Bb-27Ba							
S1-2	D19	5320	6	2.25	12.0	72	
S2	D13	250	1	0.995	0.249	1	
S3	D13	150	1	0.995	0.149	1	
S4	D13	150	15	0.995	0.149	2	
S5-4	D13	1320	2	0.995	1.31	3	
S5-5	D13	2320	2	0.995	2.31	5	
S5-6	D13	1530	2	0.995	1.52	3	
R1	D13	1420	2	0.995	1.41	3	
R2	D13	1340	2	0.995	1.33	3	
					合 計	93 kg	
					D13 (SD345)	21 kg	
					D19 (SD345)	72 kg	
		機械式継手			D19用	6 組	
27Ba-28Bb							
S1-2	D19	5320	6	2.25	12.0	72	
S2	D13	250	1	0.995	0.249	1	
S3	D13	150	1	0.995	0.149	1	
S4	D13	150	15	0.995	0.149	2	
S5-4	D13	1320	2	0.995	1.31	3	
S5-5	D13	2320	2	0.995	2.31	5	
S5-6	D13	1530	2	0.995	1.52	3	
R1	D13	1420	2	0.995	1.41	3	
R2	D13	1340	2	0.995	1.33	3	
					合 計	93 kg	
					D13 (SD345)	21 kg	
					D19 (SD345)	72 kg	
		機械式継手			D19用	6 組	

一 次 施 工 鉄 筋 表

記号	径	長さ	本数	単位重量	一本当り重量	合計重量	摘要
28Bb-29Ba							
S1-2	D19	5320	6	2.25	12.0	72	
S2	D13	250	1	0.995	0.249	1	
S3	D13	150	1	0.995	0.149	1	
S4	D13	150	15	0.995	0.149	2	
S5-4	D13	1320	2	0.995	1.31	3	
S5-5	D13	2320	2	0.995	2.31	5	
S5-6	D13	1530	2	0.995	1.52	3	
R1	D13	1420	2	0.995	1.41	3	
R2	D13	1340	2	0.995	1.33	3	
					合 計	93 kg	
					D13 (SD345)	21 kg	
					D19 (SD345)	72 kg	
		機械式継手			D19用	6 組	
29Ba-30Bb							
S1-2	D19	5320	6	2.25	12.0	72	
S2	D13	250	1	0.995	0.249	1	
S3	D13	150	1	0.995	0.149	1	
S4	D13	150	15	0.995	0.149	2	
S5-4	D13	1320	2	0.995	1.31	3	
S5-5	D13	2320	2	0.995	2.31	5	
S5-6	D13	1530	2	0.995	1.52	3	
R1	D13	1420	2	0.995	1.41	3	
R2	D13	1340	2	0.995	1.33	3	
					合 計	93 kg	
					D13 (SD345)	21 kg	
					D19 (SD345)	72 kg	
		機械式継手			D19用	6 組	
30Bb-31Ba							
S1-2	D19	5320	6	2.25	12.0	72	
S2	D13	250	1	0.995	0.249	1	
S3	D13	150	1	0.995	0.149	1	
S4	D13	150	15	0.995	0.149	2	
S5-4	D13	1320	2	0.995	1.31	3	
S5-5	D13	2320	2	0.995	2.31	5	
S5-6	D13	1530	2	0.995	1.52	3	
R1	D13	1420	2	0.995	1.41	3	
R2	D13	1340	2	0.995	1.33	3	
					合 計	93 kg	
					D13 (SD345)	21 kg	
					D19 (SD345)	72 kg	
		機械式継手			D19用	6 組	
31Ba-32Bb							
S1-2	D19	5320	6	2.25	12.0	72	
S2	D13	250	1	0.995	0.249	1	
S3	D13	150	1	0.995	0.149	1	
S4	D13	150	15	0.995	0.149	2	
S5-4	D13	1320	2	0.995	1.31	3	
S5-5	D13	2320	2	0.995	2.31	5	
S5-6	D13	1530	2	0.995	1.52	3	
R1	D13	1420	2	0.995	1.41	3	
R2	D13	1340	2	0.995	1.33	3	
					合 計	93 kg	
					D13 (SD345)	21 kg	
					D19 (SD345)	72 kg	
		機械式継手			D19用	6 組	

注記
1. 鉄筋はエポキシ樹脂塗装とする。
　但し、機械式継手挿入部は無塗装とする。

常磐自動車道 宮田川橋床版取替工事			
図面の種類	宮田川橋(下り線) P2～P4間接合部配筋図(その3)		
縮　尺	―	図面番号	64 / 165
設計会社名	株式会社ネクスコ東日本エンジニアリング		
施工会社名			
事務所名	東日本高速道路株式会社 関東支社 水 戸 管 理 事 務 所		

宮田川橋(下り線) P2～P4間接合部配筋図(その4)

一 次 施 工 鉄 筋 表

記号	径	長さ	本数	単位重量	一本当り重量	合計重量	摘要
32Bb-33Ba							
S1-2	D19	5320	6	2.25	12.0	72	
S2	D13	250	1	0.995	0.249	1	
S3	D13	150	1	0.995	0.149	1	
S4	D13	150	15	0.995	0.149	2	
S5-4	D13	1320	2	0.995	1.31	3	
S5-5	D13	2320	2	0.995	2.31	5	
S5-6	D13	1530	2	0.995	1.52	3	
R1	D13	1420	2	0.995	1.41	3	
R2	D13	1340	2	0.995	1.33	3	
					合 計	93 kg	
					D13 (SD345)	21 kg	
					D19 (SD345)	72 kg	
		機械式継手			D19用	6 組	
33Ba-34Bd							
S1-2	D19	5320	6	2.25	12.0	72	
S2	D13	250	1	0.995	0.249	1	
S3	D13	150	1	0.995	0.149	1	
S4	D13	150	15	0.995	0.149	2	
S5-4	D13	1320	2	0.995	1.31	3	
S5-5	D13	2320	2	0.995	2.31	5	
S5-6	D13	1530	2	0.995	1.52	3	
R1	D13	1420	2	0.995	1.41	3	
R2	D13	1340	2	0.995	1.33	3	
					合 計	93 kg	
					D13 (SD345)	21 kg	
					D19 (SD345)	72 kg	
		機械式継手			D19用	6 組	
34Bd-35Bc							
S1-2	D19	5320	6	2.25	12.0	72	
S2	D13	250	1	0.995	0.249	1	
S3	D13	150	1	0.995	0.149	1	
S4	D13	150	15	0.995	0.149	2	
S5-4	D13	1320	2	0.995	1.31	3	
S5-5	D13	2320	2	0.995	2.31	5	
S5-6	D13	1530	2	0.995	1.52	3	
R1	D13	1420	2	0.995	1.41	3	
R2	D13	1340	2	0.995	1.33	3	
					合 計	93 kg	
					D13 (SD345)	21 kg	
					D19 (SD345)	72 kg	
		機械式継手			D19用	6 組	
35Bc-36Bd							
S1-2	D19	5320	6	2.25	12.0	72	
S2	D13	250	1	0.995	0.249	1	
S3	D13	150	1	0.995	0.149	1	
S4	D13	150	15	0.995	0.149	2	
S5-4	D13	1320	2	0.995	1.31	3	
S5-5	D13	2320	2	0.995	2.31	5	
S5-6	D13	1530	2	0.995	1.52	3	
R1	D13	1420	2	0.995	1.41	3	
R2	D13	1340	2	0.995	1.33	3	
					合 計	93 kg	
					D13 (SD345)	21 kg	
					D19 (SD345)	72 kg	
		機械式継手			D19用	6 組	

一 次 施 工 鉄 筋 表

記号	径	長さ	本数	単位重量	一本当り重量	合計重量	摘要
36Bd-37Bc							
S1-2	D19	5320	6	2.25	12.0	72	
S2	D13	250	1	0.995	0.249	1	
S3	D13	150	1	0.995	0.149	1	
S4	D13	150	15	0.995	0.149	2	
S5-4	D13	1320	2	0.995	1.31	3	
S5-5	D13	2320	2	0.995	2.31	5	
S5-6	D13	1530	2	0.995	1.52	3	
R1	D13	1420	2	0.995	1.41	3	
R2	D13	1340	2	0.995	1.33	3	
					合 計	93 kg	
					D13 (SD345)	21 kg	
					D19 (SD345)	72 kg	
		機械式継手			D19用	6 組	
37Bc-38Bd							
S1-2	D19	5320	6	2.25	12.0	72	
S2	D13	250	1	0.995	0.249	1	
S3	D13	150	1	0.995	0.149	1	
S4	D13	150	15	0.995	0.149	2	
S5-4	D13	1320	2	0.995	1.31	3	
S5-5	D13	2320	2	0.995	2.31	5	
S5-6	D13	1530	2	0.995	1.52	3	
R1	D13	1420	2	0.995	1.41	3	
R2	D13	1340	2	0.995	1.33	3	
					合 計	93 kg	
					D13 (SD345)	21 kg	
					D19 (SD345)	72 kg	
		機械式継手			D19用	6 組	
38Bd-39Bc							
S1-2	D19	5320	6	2.25	12.0	72	
S2	D13	250	1	0.995	0.249	1	
S3	D13	150	1	0.995	0.149	1	
S4	D13	150	15	0.995	0.149	2	
S5-4	D13	1320	2	0.995	1.31	3	
S5-5	D13	2320	2	0.995	2.31	5	
S5-6	D13	1530	2	0.995	1.52	3	
R1	D13	1420	2	0.995	1.41	3	
R2	D13	1340	2	0.995	1.33	3	
					合 計	93 kg	
					D13 (SD345)	21 kg	
					D19 (SD345)	72 kg	
		機械式継手			D19用	6 組	
39Bc-40Bd							
S1-2	D19	5320	6	2.25	12.0	72	
S2	D13	250	1	0.995	0.249	1	
S3	D13	150	1	0.995	0.149	1	
S4	D13	150	15	0.995	0.149	2	
S5-4	D13	1320	2	0.995	1.31	3	
S5-5	D13	2320	2	0.995	2.31	5	
S5-6	D13	1530	2	0.995	1.52	3	
R1	D13	1420	2	0.995	1.41	3	
R2	D13	1340	2	0.995	1.33	3	
					合 計	93 kg	
					D13 (SD345)	21 kg	
					D19 (SD345)	72 kg	
		機械式継手			D19用	6 組	

一 次 施 工 鉄 筋 表

記号	径	長さ	本数	単位重量	一本当り重量	合計重量	摘要
40Bd-41Bc							
S1-2	D19	5320	6	2.25	12.0	72	
S2	D13	250	1	0.995	0.249	1	
S3	D13	150	1	0.995	0.149	1	
S4	D13	150	15	0.995	0.149	2	
S5-4	D13	1320	2	0.995	1.31	3	
S5-5	D13	2320	2	0.995	2.31	5	
S5-6	D13	1530	2	0.995	1.52	3	
R1	D13	1420	2	0.995	1.41	3	
R2	D13	1340	2	0.995	1.33	3	
					合 計	93 kg	
					D13 (SD345)	21 kg	
					D19 (SD345)	72 kg	
		機械式継手			D19用	6 組	
41Bc-42Bd							
S1-2	D19	5320	6	2.25	12.0	72	
S2	D13	250	1	0.995	0.249	1	
S3	D13	150	1	0.995	0.149	1	
S4	D13	150	15	0.995	0.149	2	
S5-4	D13	1320	2	0.995	1.31	3	
S5-5	D13	2320	2	0.995	2.31	5	
S5-6	D13	1530	2	0.995	1.52	3	
R1	D13	1420	2	0.995	1.41	3	
R2	D13	1340	2	0.995	1.33	3	
					合 計	93 kg	
					D13 (SD345)	21 kg	
					D19 (SD345)	72 kg	
		機械式継手			D19用	6 組	
42Bd-43Bc							
S1-2	D19	5320	6	2.25	12.0	72	
S2	D13	250	1	0.995	0.249	1	
S3	D13	150	1	0.995	0.149	1	
S4	D13	150	15	0.995	0.149	2	
S5-4	D13	1320	2	0.995	1.31	3	
S5-5	D13	2320	2	0.995	2.31	5	
S5-6	D13	1530	2	0.995	1.52	3	
R1	D13	1420	2	0.995	1.41	3	
R2	D13	1340	2	0.995	1.33	3	
					合 計	93 kg	
					D13 (SD345)	21 kg	
					D19 (SD345)	72 kg	
		機械式継手			D19用	6 組	
43Bc-44Bd							
S1-2	D19	5320	6	2.25	12.0	72	
S2	D13	250	1	0.995	0.249	1	
S3	D13	150	1	0.995	0.149	1	
S4	D13	150	15	0.995	0.149	2	
S5-4	D13	1320	2	0.995	1.31	3	
S5-5	D13	2320	2	0.995	2.31	5	
S5-6	D13	1530	2	0.995	1.52	3	
R1	D13	1420	2	0.995	1.41	3	
R2	D13	1340	2	0.995	1.33	3	
					合 計	93 kg	
					D13 (SD345)	21 kg	
					D19 (SD345)	72 kg	
		機械式継手			D19用	6 組	

一 次 施 工 鉄 筋 表

記号	径	長さ	本数	単位重量	一本当り重量	合計重量	摘要
44Bd-45Bc							
S1-2	D19	5320	6	2.25	12.0	72	
S2	D13	250	1	0.995	0.249	1	
S3	D13	150	1	0.995	0.149	1	
S4	D13	150	15	0.995	0.149	2	
S5-4	D13	1320	2	0.995	1.31	3	
S5-5	D13	2320	2	0.995	2.31	5	
S5-6	D13	1530	2	0.995	1.52	3	
R1	D13	1420	2	0.995	1.41	3	
R2	D13	1340	2	0.995	1.33	3	
					合 計	93 kg	
					D13 (SD345)	21 kg	
					D19 (SD345)	72 kg	
		機械式継手			D19用	6 組	
45Bc-46Bd							
S1-2	D19	5320	6	2.25	12.0	72	
S2	D13	250	1	0.995	0.249	1	
S3	D13	150	1	0.995	0.149	1	
S4	D13	150	15	0.995	0.149	2	
S5-4	D13	1320	2	0.995	1.31	3	
S5-5	D13	2320	2	0.995	2.31	5	
S5-6	D13	1530	2	0.995	1.52	3	
R1	D13	1420	2	0.995	1.41	3	
R2	D13	1340	2	0.995	1.33	3	
					合 計	93 kg	
					D13 (SD345)	21 kg	
					D19 (SD345)	72 kg	
		機械式継手			D19用	6 組	
46Bd-47Bc							
S1-2	D19	5320	6	2.25	12.0	72	
S2	D13	250	1	0.995	0.249	1	
S3	D13	150	1	0.995	0.149	1	
S4	D13	150	15	0.995	0.149	2	
S5-4	D13	1320	2	0.995	1.31	3	
S5-5	D13	2320	2	0.995	2.31	5	
S5-6	D13	1530	2	0.995	1.52	3	
R1	D13	1420	2	0.995	1.41	3	
R2	D13	1340	2	0.995	1.33	3	
					合 計	93 kg	
					D13 (SD345)	21 kg	
					D19 (SD345)	72 kg	
		機械式継手			D19用	6 組	
47Bc-48Bd							
S1-2	D19	5320	6	2.25	12.0	72	
S2	D13	250	1	0.995	0.249	1	
S3	D13	150	1	0.995	0.149	1	
S4	D13	150	15	0.995	0.149	2	
S5-4	D13	1320	2	0.995	1.31	3	
S5-5	D13	2320	2	0.995	2.31	5	
S5-6	D13	1530	2	0.995	1.52	3	
R1	D13	1420	2	0.995	1.41	3	
R2	D13	1340	2	0.995	1.33	3	
					合 計	93 kg	
					D13 (SD345)	21 kg	
					D19 (SD345)	72 kg	
		機械式継手			D19用	6 組	

注記
1. 鉄筋はエポキシ樹脂塗装とする。
　但し、機械式継手挿入部は無塗装とする。

常磐自動車道 宮田川橋床版取替工事			
図面の種類	宮田川橋(下り線) P2～P4間接合部配筋図(その4)		
縮　尺	―	図面番号	65 / 165
設計会社名	株式会社ネクスコ東日本エンジニアリング		
施工会社名			
事務所名	東日本高速道路株式会社 関東支社 水 戸 管 理 事 務 所		

宮田川橋(下り線) P2～P4間接合部配筋図(その5)

一 次 施 工 鉄 筋 表

記号	径	長さ	本数	単位重量	一本当り重量	合計重量	摘要
48Bd-49Bc							
S1-2	D19	5320	6	2.25	12.0	72	
S2	D13	250	1	0.995	0.249	1	
S3	D13	150	1	0.995	0.149	1	
S4	D13	150	15	0.995	0.149	2	
S5-4	D13	1320	2	0.995	1.31	3	
S5-5	D13	2320	2	0.995	2.31	5	
S5-6	D13	1530	2	0.995	1.52	3	
R1	D13	1420	2	0.995	1.41	3	
R2	D13	1340	2	0.995	1.33	3	
					合 計	93 kg	
					D13 (SD345)	21 kg	
					D19 (SD345)	72 kg	
		機械式継手			D19用	6 組	
49Bc-50Bd							
S1-2	D19	5320	6	2.25	12.0	72	
S2	D13	250	1	0.995	0.249	1	
S3	D13	150	1	0.995	0.149	1	
S4	D13	150	15	0.995	0.149	2	
S5-4	D13	1320	2	0.995	1.31	3	
S5-5	D13	2320	2	0.995	2.31	5	
S5-6	D13	1530	2	0.995	1.52	3	
R1	D13	1420	2	0.995	1.41	3	
R2	D13	1340	2	0.995	1.33	3	
					合 計	93 kg	
					D13 (SD345)	21 kg	
					D19 (SD345)	72 kg	
		機械式継手			D19用	6 組	
50Bd-51Bc							
S1-2	D19	5320	6	2.25	12.0	72	
S2	D13	250	1	0.995	0.249	1	
S3	D13	150	1	0.995	0.149	1	
S4	D13	150	15	0.995	0.149	2	
S5-4	D13	1320	2	0.995	1.31	3	
S5-5	D13	2320	2	0.995	2.31	5	
S5-6	D13	1530	2	0.995	1.52	3	
R1	D13	1420	2	0.995	1.41	3	
R2	D13	1340	2	0.995	1.33	3	
					合 計	93 kg	
					D13 (SD345)	21 kg	
					D19 (SD345)	72 kg	
		機械式継手			D19用	6 組	
51Bc-52Bb							
S1-2	D19	5320	6	2.25	12.0	72	
S2	D13	250	1	0.995	0.249	1	
S3	D13	150	1	0.995	0.149	1	
S4	D13	150	15	0.995	0.149	2	
S5-4	D13	1320	2	0.995	1.31	3	
S5-5	D13	2320	2	0.995	2.31	5	
S5-6	D13	1530	2	0.995	1.52	3	
R1	D13	1420	2	0.995	1.41	3	
R2	D13	1340	2	0.995	1.33	3	
					合 計	93 kg	
					D13 (SD345)	21 kg	
					D19 (SD345)	72 kg	
		機械式継手			D19用	6 組	

一 次 施 工 鉄 筋 表

記号	径	長さ	本数	単位重量	一本当り重量	合計重量	摘要
52Bb-53Ba							
S1-2	D19	5320	6	2.25	12.0	72	
S2	D13	250	1	0.995	0.249	1	
S3	D13	150	1	0.995	0.149	1	
S4	D13	150	15	0.995	0.149	2	
S5-4	D13	1320	2	0.995	1.31	3	
S5-5	D13	2320	2	0.995	2.31	5	
S5-6	D13	1530	2	0.995	1.52	3	
R1	D13	1420	2	0.995	1.41	3	
R2	D13	1340	2	0.995	1.33	3	
					合 計	93 kg	
					D13 (SD345)	21 kg	
					D19 (SD345)	72 kg	
		機械式継手			D19用	6 組	
53Ba-54Bb							
S1-2	D19	5320	6	2.25	12.0	72	
S2	D13	250	1	0.995	0.249	1	
S3	D13	150	1	0.995	0.149	1	
S4	D13	150	15	0.995	0.149	2	
S5-4	D13	1320	2	0.995	1.31	3	
S5-5	D13	2320	2	0.995	2.31	5	
S5-6	D13	1530	2	0.995	1.52	3	
R1	D13	1420	2	0.995	1.41	3	
R2	D13	1340	2	0.995	1.33	3	
					合 計	93 kg	
					D13 (SD345)	21 kg	
					D19 (SD345)	72 kg	
		機械式継手			D19用	6 組	
54Bb-55Ba							
S1-2	D19	5320	6	2.25	12.0	72	
S2	D13	250	1	0.995	0.249	1	
S3	D13	150	1	0.995	0.149	1	
S4	D13	150	15	0.995	0.149	2	
S5-4	D13	1320	2	0.995	1.31	3	
S5-5	D13	2320	2	0.995	2.31	5	
S5-6	D13	1530	2	0.995	1.52	3	
R1	D13	1420	2	0.995	1.41	3	
R2	D13	1340	2	0.995	1.33	3	
					合 計	93 kg	
					D13 (SD345)	21 kg	
					D19 (SD345)	72 kg	
		機械式継手			D19用	6 組	
55Ba-56Bb							
S1-2	D19	5320	6	2.25	12.0	72	
S2	D13	250	1	0.995	0.249	1	
S3	D13	150	1	0.995	0.149	1	
S4	D13	150	15	0.995	0.149	2	
S5-4	D13	1320	2	0.995	1.31	3	
S5-5	D13	2320	2	0.995	2.31	5	
S5-6	D13	1530	2	0.995	1.52	3	
R1	D13	1420	2	0.995	1.41	3	
R2	D13	1340	2	0.995	1.33	3	
					合 計	93 kg	
					D13 (SD345)	21 kg	
					D19 (SD345)	72 kg	
		機械式継手			D19用	6 組	

一 次 施 工 鉄 筋 表

記号	径	長さ	本数	単位重量	一本当り重量	合計重量	摘要
56Bb-57Ba							
S1-2	D19	5320	6	2.25	12.0	72	
S2	D13	250	1	0.995	0.249	1	
S3	D13	150	1	0.995	0.149	1	
S4	D13	150	15	0.995	0.149	2	
S5-4	D13	1320	2	0.995	1.31	3	
S5-5	D13	2320	2	0.995	2.31	5	
S5-6	D13	1530	2	0.995	1.52	3	
R1	D13	1420	2	0.995	1.41	3	
R2	D13	1340	2	0.995	1.33	3	
					合 計	93 kg	
					D13 (SD345)	21 kg	
					D19 (SD345)	72 kg	
		機械式継手			D19用	6 組	
57Ba-58Bb							
S1-2	D19	5320	6	2.25	12.0	72	
S2	D13	250	1	0.995	0.249	1	
S3	D13	150	1	0.995	0.149	1	
S4	D13	150	15	0.995	0.149	2	
S5-4	D13	1320	2	0.995	1.31	3	
S5-5	D13	2320	2	0.995	2.31	5	
S5-6	D13	1530	2	0.995	1.52	3	
R1	D13	1420	2	0.995	1.41	3	
R2	D13	1340	2	0.995	1.33	3	
					合 計	93 kg	
					D13 (SD345)	21 kg	
					D19 (SD345)	72 kg	
		機械式継手			D19用	6 組	
58Bb-59Ba							
S1-2	D19	5320	6	2.25	12.0	72	
S2	D13	250	1	0.995	0.249	1	
S3	D13	150	1	0.995	0.149	1	
S4	D13	150	15	0.995	0.149	2	
S5-4	D13	1320	2	0.995	1.31	3	
S5-5	D13	2320	2	0.995	2.31	5	
S5-6	D13	1530	2	0.995	1.52	3	
R1	D13	1420	2	0.995	1.41	3	
R2	D13	1340	2	0.995	1.33	3	
					合 計	93 kg	
					D13 (SD345)	21 kg	
					D19 (SD345)	72 kg	
		機械式継手			D19用	6 組	
59Ba-60Bb							
S1-2	D19	5320	6	2.25	12.0	72	
S2	D13	250	1	0.995	0.249	1	
S3	D13	150	1	0.995	0.149	1	
S4	D13	150	15	0.995	0.149	2	
S5-4	D13	1320	2	0.995	1.31	3	
S5-5	D13	2320	2	0.995	2.31	5	
S5-6	D13	1530	2	0.995	1.52	3	
R1	D13	1420	2	0.995	1.41	3	
R2	D13	1340	2	0.995	1.33	3	
					合 計	93 kg	
					D13 (SD345)	21 kg	
					D19 (SD345)	72 kg	
		機械式継手			D19用	6 組	

一 次 施 工 鉄 筋 表

記号	径	長さ	本数	単位重量	一本当り重量	合計重量	摘要
60Bb-61Ba							
S1-2	D19	5320	6	2.25	12.0	72	
S2	D13	250	1	0.995	0.249	1	
S3	D13	150	1	0.995	0.149	1	
S4	D13	150	15	0.995	0.149	2	
S5-4	D13	1320	2	0.995	1.31	3	
S5-5	D13	2320	2	0.995	2.31	5	
S5-6	D13	1530	2	0.995	1.52	3	
R1	D13	1420	2	0.995	1.41	3	
R2	D13	1340	2	0.995	1.33	3	
					合 計	93 kg	
					D13 (SD345)	21 kg	
					D19 (SD345)	72 kg	
		機械式継手			D19用	6 組	
61Ba-62Bb							
S1-2	D19	5320	6	2.25	12.0	72	
S2	D13	250	1	0.995	0.249	1	
S3	D13	150	1	0.995	0.149	1	
S4	D13	150	15	0.995	0.149	2	
S5-4	D13	1320	2	0.995	1.31	3	
S5-5	D13	2320	2	0.995	2.31	5	
S5-6	D13	1530	2	0.995	1.52	3	
R1	D13	1420	2	0.995	1.41	3	
R2	D13	1340	2	0.995	1.33	3	
					合 計	93 kg	
					D13 (SD345)	21 kg	
					D19 (SD345)	72 kg	
		機械式継手			D19用	6 組	
62Bb-63Ba							
S1-2	D19	5320	6	2.25	12.0	72	
S2	D13	250	1	0.995	0.249	1	
S3	D13	150	1	0.995	0.149	1	
S4	D13	150	15	0.995	0.149	2	
S5-4	D13	1320	2	0.995	1.31	3	
S5-5	D13	2320	2	0.995	2.31	5	
S5-6	D13	1530	2	0.995	1.52	3	
R1	D13	1420	2	0.995	1.41	3	
R2	D13	1340	2	0.995	1.33	3	
					合 計	93 kg	
					D13 (SD345)	21 kg	
					D19 (SD345)	72 kg	
		機械式継手			D19用	6 組	
63Ba-64Bb							
S1-2	D19	5320	6	2.25	12.0	72	
S2	D13	250	1	0.995	0.249	1	
S3	D13	150	1	0.995	0.149	1	
S4	D13	150	15	0.995	0.149	2	
S5-4	D13	1320	2	0.995	1.31	3	
S5-5	D13	2320	2	0.995	2.31	5	
S5-6	D13	1530	2	0.995	1.52	3	
R1	D13	1420	2	0.995	1.41	3	
R2	D13	1340	2	0.995	1.33	3	
					合 計	93 kg	
					D13 (SD345)	21 kg	
					D19 (SD345)	72 kg	
		機械式継手			D19用	6 組	

注記
1. 鉄筋はエポキシ樹脂塗装とする。
　但し、機械式継手挿入部は無塗装とする。

常磐自動車道 宮田川橋床版取替工事			
図面の種類	宮田川橋(下り線) P2～P4間接合部配筋図(その5)		
縮　尺	―	図面番号	66 / 165
設計会社名	株式会社ネクスコ東日本エンジニアリング		
施工会社名			
事務所名	東日本高速道路株式会社 関東支社 水 戸 管 理 事 務 所		

宮田川橋(下り線) P2～P4間接合部配筋図(その6)

一 次 施 工 鉄 筋 表

記号	径	長さ	本数	単位重量	一本当り重量	合計重量	摘要
64Bb-65Ba							
S1-2	D19	5320	6	2.25	12.0	72	
S2	D13	250	1	0.995	0.249	1	
S3	D13	150	1	0.995	0.149	1	
S4	D13	150	15	0.995	0.149	2	
S5-4	D13	1320	2	0.995	1.31	3	
S5-5	D13	2320	2	0.995	2.31	5	
S5-6	D13	1530	2	0.995	1.52	3	
R1	D13	1420	2	0.995	1.41	3	
R2	D13	1340	2	0.995	1.33	3	
					合 計	93 kg	
					D13 (SD345)	21 kg	
					D19 (SD345)	72 kg	
		機械式継手			D19用	6 組	
65Ba-66Bb							
S1-2	D19	5320	6	2.25	12.0	72	
S2	D13	250	1	0.995	0.249	1	
S3	D13	150	1	0.995	0.149	1	
S4	D13	150	15	0.995	0.149	2	
S5-4	D13	1320	2	0.995	1.31	3	
S5-5	D13	2320	2	0.995	2.31	5	
S5-6	D13	1530	2	0.995	1.52	3	
R1	D13	1420	2	0.995	1.41	3	
R2	D13	1340	2	0.995	1.33	3	
					合 計	93 kg	
					D13 (SD345)	21 kg	
					D19 (SD345)	72 kg	
		機械式継手			D19用	6 組	
66Bb-67Ba							
S1-2	D19	5320	6	2.25	12.0	72	
S2	D13	250	1	0.995	0.249	1	
S3	D13	150	1	0.995	0.149	1	
S4	D13	150	15	0.995	0.149	2	
S5-4	D13	1320	2	0.995	1.31	3	
S5-5	D13	2320	2	0.995	2.31	5	
S5-6	D13	1530	2	0.995	1.52	3	
R1	D13	1420	2	0.995	1.41	3	
R2	D13	1340	2	0.995	1.33	3	
					合 計	93 kg	
					D13 (SD345)	21 kg	
					D19 (SD345)	72 kg	
		機械式継手			D19用	6 組	
67Ba-68Bb							
S1-2	D19	5320	6	2.25	12.0	72	
S2	D13	250	1	0.995	0.249	1	
S3	D13	150	1	0.995	0.149	1	
S4	D13	150	15	0.995	0.149	2	
S5-4	D13	1320	2	0.995	1.31	3	
S5-5	D13	2320	2	0.995	2.31	5	
S5-6	D13	1530	2	0.995	1.52	3	
R1	D13	1420	2	0.995	1.41	3	
R2	D13	1340	2	0.995	1.33	3	
					合 計	93 kg	
					D13 (SD345)	21 kg	
					D19 (SD345)	72 kg	
		機械式継手			D19用	6 組	

一 次 施 工 鉄 筋 表

記号	径	長さ	本数	単位重量	一本当り重量	合計重量	摘要
68Bb-69Ba							
S1-2	D19	5320	6	2.25	12.0	72	
S2	D13	250	1	0.995	0.249	1	
S3	D13	150	1	0.995	0.149	1	
S4	D13	150	15	0.995	0.149	2	
S5-4	D13	1320	2	0.995	1.31	3	
S5-5	D13	2320	2	0.995	2.31	5	
S5-6	D13	1530	2	0.995	1.52	3	
R1	D13	1420	2	0.995	1.41	3	
R2	D13	1340	2	0.995	1.33	3	
					合 計	93 kg	
					D13 (SD345)	21 kg	
					D19 (SD345)	72 kg	
		機械式継手			D19用	6 組	
69Ba-70Bb							
S1-2	D19	5320	6	2.25	12.0	72	
S2	D13	250	1	0.995	0.249	1	
S3	D13	150	1	0.995	0.149	1	
S4	D13	150	15	0.995	0.149	2	
S5-4	D13	1320	2	0.995	1.31	3	
S5-5	D13	2320	2	0.995	2.31	5	
S5-6	D13	1530	2	0.995	1.52	3	
R1	D13	1420	2	0.995	1.41	3	
R2	D13	1340	2	0.995	1.33	3	
					合 計	93 kg	
					D13 (SD345)	21 kg	
					D19 (SD345)	72 kg	
		機械式継手			D19用	6 組	
70Bb-71Ba							
S1-2	D19	5320	6	2.25	12.0	72	
S2	D13	250	1	0.995	0.249	1	
S3	D13	150	1	0.995	0.149	1	
S4	D13	150	15	0.995	0.149	2	
S5-4	D13	1320	2	0.995	1.31	3	
S5-5	D13	2320	2	0.995	2.31	5	
S5-6	D13	1530	2	0.995	1.52	3	
R1	D13	1420	2	0.995	1.41	3	
R2	D13	1340	2	0.995	1.33	3	
					合 計	93 kg	
					D13 (SD345)	21 kg	
					D19 (SD345)	72 kg	
		機械式継手			D19用	6 組	
71Ba-72Bb							
S1-2	D19	5320	6	2.25	12.0	72	
S2	D13	250	1	0.995	0.249	1	
S3	D13	150	1	0.995	0.149	1	
S4	D13	150	15	0.995	0.149	2	
S5-4	D13	1320	2	0.995	1.31	3	
S5-5	D13	2320	2	0.995	2.31	5	
S5-6	D13	1530	2	0.995	1.52	3	
R1	D13	1420	2	0.995	1.41	3	
R2	D13	1340	2	0.995	1.33	3	
					合 計	93 kg	
					D13 (SD345)	21 kg	
					D19 (SD345)	72 kg	
		機械式継手			D19用	6 組	

一 次 施 工 鉄 筋 表

記号	径	長さ	本数	単位重量	一本当り重量	合計重量	摘要
72Bb-73Ba							
S1-2	D19	5320	6	2.25	12.0	72	
S2	D13	250	1	0.995	0.249	1	
S3	D13	150	1	0.995	0.149	1	
S4	D13	150	15	0.995	0.149	2	
S5-4	D13	1320	2	0.995	1.31	3	
S5-5	D13	2320	2	0.995	2.31	5	
S5-6	D13	1530	2	0.995	1.52	3	
R1	D13	1420	2	0.995	1.41	3	
R2	D13	1340	2	0.995	1.33	3	
					合 計	93 kg	
					D13 (SD345)	21 kg	
					D19 (SD345)	72 kg	
		機械式継手			D19用	6 組	
73Ba-74Bb							
S1-2	D19	5320	6	2.25	12.0	72	
S2	D13	250	1	0.995	0.249	1	
S3	D13	150	1	0.995	0.149	1	
S4	D13	150	15	0.995	0.149	2	
S5-4	D13	1320	2	0.995	1.31	3	
S5-5	D13	2320	2	0.995	2.31	5	
S5-6	D13	1530	2	0.995	1.52	3	
R1	D13	1420	2	0.995	1.41	3	
R2	D13	1340	2	0.995	1.33	3	
					合 計	93 kg	
					D13 (SD345)	21 kg	
					D19 (SD345)	72 kg	
		機械式継手			D19用	6 組	
74Bb-75Ba							
S1-2	D19	5320	6	2.25	12.0	72	
S2	D13	250	1	0.995	0.249	1	
S3	D13	150	1	0.995	0.149	1	
S4	D13	150	15	0.995	0.149	2	
S5-4	D13	1320	2	0.995	1.31	3	
S5-5	D13	2320	2	0.995	2.31	5	
S5-6	D13	1530	2	0.995	1.52	3	
R1	D13	1420	2	0.995	1.41	3	
R2	D13	1340	2	0.995	1.33	3	
					合 計	93 kg	
					D13 (SD345)	21 kg	
					D19 (SD345)	72 kg	
		機械式継手			D19用	6 組	
75Ba-76Bb							
S1-2	D19	5320	6	2.25	12.0	72	
S2	D13	250	1	0.995	0.249	1	
S3	D13	150	1	0.995	0.149	1	
S4	D13	150	15	0.995	0.149	2	
S5-4	D13	1320	2	0.995	1.31	3	
S5-5	D13	2320	2	0.995	2.31	5	
S5-6	D13	1530	2	0.995	1.52	3	
R1	D13	1420	2	0.995	1.41	3	
R2	D13	1340	2	0.995	1.33	3	
					合 計	93 kg	
					D13 (SD345)	21 kg	
					D19 (SD345)	72 kg	
		機械式継手			D19用	6 組	

一 次 施 工 鉄 筋 表

記号	径	長さ	本数	単位重量	一本当り重量	合計重量	摘要
76Bb-77Ba							
S1-2	D19	5320	6	2.25	12.0	72	
S2	D13	250	1	0.995	0.249	1	
S3	D13	150	1	0.995	0.149	1	
S4	D13	150	15	0.995	0.149	2	
S5-4	D13	1320	2	0.995	1.31	3	
S5-5	D13	2320	2	0.995	2.31	5	
S5-6	D13	1530	2	0.995	1.52	3	
R1	D13	1420	2	0.995	1.41	3	
R2	D13	1340	2	0.995	1.33	3	
					合 計	93 kg	
					D13 (SD345)	21 kg	
					D19 (SD345)	72 kg	
		機械式継手			D19用	6 組	
77Ba-78Bb							
S1-2	D19	5320	6	2.25	12.0	72	
S2	D13	250	1	0.995	0.249	1	
S3	D13	150	1	0.995	0.149	1	
S4	D13	150	15	0.995	0.149	2	
S5-4	D13	1320	2	0.995	1.31	3	
S5-5	D13	2320	2	0.995	2.31	5	
S5-6	D13	1530	2	0.995	1.52	3	
R1	D13	1420	2	0.995	1.41	3	
R2	D13	1340	2	0.995	1.33	3	
					合 計	93 kg	
					D13 (SD345)	21 kg	
					D19 (SD345)	72 kg	
		機械式継手			D19用	6 組	
78Bb-79Ba							
S1-2	D19	5320	6	2.25	12.0	72	
S2	D13	250	1	0.995	0.249	1	
S3	D13	150	1	0.995	0.149	1	
S4	D13	150	15	0.995	0.149	2	
S5-4	D13	1320	2	0.995	1.31	3	
S5-5	D13	2320	2	0.995	2.31	5	
S5-6	D13	1530	2	0.995	1.52	3	
R1	D13	1420	2	0.995	1.41	3	
R2	D13	1340	2	0.995	1.33	3	
					合 計	93 kg	
					D13 (SD345)	21 kg	
					D19 (SD345)	72 kg	
		機械式継手			D19用	6 組	
79Ba-80Bb							
S1-2	D19	5320	6	2.25	12.0	72	
S2	D13	250	1	0.995	0.249	1	
S3	D13	150	1	0.995	0.149	1	
S4	D13	150	15	0.995	0.149	2	
S5-4	D13	1320	2	0.995	1.31	3	
S5-5	D13	2320	2	0.995	2.31	5	
S5-6	D13	1530	2	0.995	1.52	3	
R1	D13	1420	2	0.995	1.41	3	
R2	D13	1340	2	0.995	1.33	3	
					合 計	93 kg	
					D13 (SD345)	21 kg	
					D19 (SD345)	72 kg	
		機械式継手			D19用	6 組	

注記
1. 鉄筋はエポキシ樹脂塗装とする。
　但し、機械式継手挿入部は無塗装とする。

常磐自動車道 宮田川橋床版取替工事			
図面の種類	宮田川橋(下り線) P2～P4間接合部配筋図(その6)		
縮　尺	―	図面番号	67 / 165
設計会社名	株式会社ネクスコ東日本エンジニアリング		
施工会社名			
事務所名	東日本高速道路株式会社 関東支社 水 戸 管 理 事 務 所		

宮田川橋(下り線) P2～P4間接合部配筋図(その7)

一 次 施 工 鉄 筋 表

記号	径	長さ	本数	単位重量	一本当り重量	合計重量	摘要
80Bb-81Ba							
S1-2	D19	5320	6	2.25	12.0	72	
S2	D13	250	1	0.995	0.249	1	
S3	D13	150	1	0.995	0.149	1	
S4	D13	150	15	0.995	0.149	2	
S5-4	D13	1320	2	0.995	1.31	3	
S5-5	D13	2320	2	0.995	2.31	5	
S5-6	D13	1530	2	0.995	1.52	3	
R1	D13	1420	2	0.995	1.41	3	
R2	D13	1340	2	0.995	1.33	3	
					合　計	93 kg	
					D13 (SD345)	21 kg	
					D19 (SD345)	72 kg	
		機械式継手			D19用	6 組	
81Ba-82Bb							
S1-2	D19	5320	6	2.25	12.0	72	
S2	D13	250	1	0.995	0.249	1	
S3	D13	150	1	0.995	0.149	1	
S4	D13	150	15	0.995	0.149	2	
S5-4	D13	1320	2	0.995	1.31	3	
S5-5	D13	2320	2	0.995	2.31	5	
S5-6	D13	1530	2	0.995	1.52	3	
R1	D13	1420	2	0.995	1.41	3	
R2	D13	1340	2	0.995	1.33	3	
					合　計	93 kg	
					D13 (SD345)	21 kg	
					D19 (SD345)	72 kg	
		機械式継手			D19用	6 組	
82Bb-83Ba							
S1-2	D19	5320	6	2.25	12.0	72	
S2	D13	250	1	0.995	0.249	1	
S3	D13	150	1	0.995	0.149	1	
S4	D13	150	15	0.995	0.149	2	
S5-4	D13	1320	2	0.995	1.31	3	
S5-5	D13	2320	2	0.995	2.31	5	
S5-6	D13	1530	2	0.995	1.52	3	
R1	D13	1420	2	0.995	1.41	3	
R2	D13	1340	2	0.995	1.33	3	
					合　計	93 kg	
					D13 (SD345)	21 kg	
					D19 (SD345)	72 kg	
		機械式継手			D19用	6 組	
83Ba-84Bb							
S1-2	D19	5320	6	2.25	12.0	72	
S2	D13	250	1	0.995	0.249	1	
S3	D13	150	1	0.995	0.149	1	
S4	D13	150	15	0.995	0.149	2	
S5-4	D13	1320	2	0.995	1.31	3	
S5-5	D13	2320	2	0.995	2.31	5	
S5-6	D13	1530	2	0.995	1.52	3	
R1	D13	1420	2	0.995	1.41	3	
R2	D13	1340	2	0.995	1.33	3	
					合　計	93 kg	
					D13 (SD345)	21 kg	
					D19 (SD345)	72 kg	
		機械式継手			D19用	6 組	

一 次 施 工 鉄 筋 表

記号	径	長さ	本数	単位重量	一本当り重量	合計重量	摘要
84Bb-場所打ち床版							
S1-2	D19	5320	6	2.25	12.0	72	
S2	D13	250	1	0.995	0.249	1	
S3	D13	150	1	0.995	0.149	1	
S4	D13	150	15	0.995	0.149	2	
S5-4	D13	1320	2	0.995	1.31	3	
S5-5	D13	2320	2	0.995	2.31	5	
S5-6	D13	1530	2	0.995	1.52	3	
R1	D13	1420	2	0.995	1.41	3	
R2	D13	1340	2	0.995	1.33	3	
					合　計	93 kg	
					D13 (SD345)	21 kg	
					D19 (SD345)	72 kg	
		機械式継手			D19用	6 組	
一次施工合計							
					D13 (SD345)	1785 kg	
					D19 (SD345)	6120 kg	
		機械式継手			D19用	510 組	

注記
1. 鉄筋はエポキシ樹脂塗装とする。
　但し、機械式継手挿入部は無塗装とする。

常磐自動車道 宮田川橋床版取替工事			
図面の種類	宮田川橋(下り線) P2～P4間接合部配筋図(その7)		
縮　尺	―	図面番号	68 / 165
設計会社名	株式会社ネクスコ東日本エンジニアリング		
施工会社名			
事務所名	東日本高速道路株式会社 関東支社 水 戸 管 理 事 務 所		

宮田川橋(下り線) P2～P4間接合部配筋図(その8)

二次施工

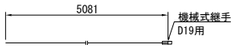

二次施工 S_{1}1 6 - D19 x 5090

二次施工 S_{2} 1 - D13 x 250

二次施工 S_{3} 1 - D13 x 150

二次施工 S_{4} 14 - D13 x 150

二次施工 S_{5}1 2 - D13 x 1000

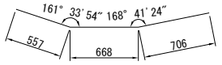

二次施工 S_{5}2 2 - D13 x 1940

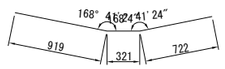

二次施工 S_{5}3 2 - D13 x 1970

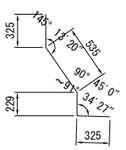

二次施工 L_{1} 2 - D13 x 1420

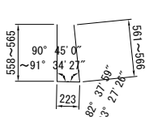

二次施工 L_{2} 2 - D13 x 1350(平均長)

二 次 施 工 鉄 筋 表

記号	径	長さ	本数	単位重量	一本当り重量	合計重量	摘要
場所打ち床版-1Aa							
S1-1	D19	5090	6	2.25	11.5	69	
S2	D13	250	1	0.995	0.249	1	
S3	D13	150	1	0.995	0.149	1	
S4	D13	150	14	0.995	0.149	2	
S5-1	D13	1000	2	0.995	0.995	2	
S5-2	D13	1940	2	0.995	1.93	4	
S5-3	D13	1970	2	0.995	1.96	4	
L1	D13	1420	2	0.995	1.41	3	
L2	D13	1350	2	0.995	1.34	3	
					合 計	89 kg	
				D13 (SD345)		20 kg	
				D19 (SD345)		69 kg	
		機械式継手		D19用		6 組	
1Aa-2Ab							
S1-1	D19	5090	6	2.25	11.5	69	
S2	D13	250	1	0.995	0.249	1	
S3	D13	150	1	0.995	0.149	1	
S4	D13	150	14	0.995	0.149	2	
S5-1	D13	1000	2	0.995	0.995	2	
S5-2	D13	1940	2	0.995	1.93	4	
S5-3	D13	1970	2	0.995	1.96	4	
L1	D13	1420	2	0.995	1.41	3	
L2	D13	1350	2	0.995	1.34	3	
					合 計	89 kg	
				D13 (SD345)		20 kg	
				D19 (SD345)		69 kg	
		機械式継手		D19用		6 組	
2Ab-3Aa							
S1-1	D19	5090	6	2.25	11.5	69	
S2	D13	250	1	0.995	0.249	1	
S3	D13	150	1	0.995	0.149	1	
S4	D13	150	14	0.995	0.149	2	
S5-1	D13	1000	2	0.995	0.995	2	
S5-2	D13	1940	2	0.995	1.93	4	
S5-3	D13	1970	2	0.995	1.96	4	
L1	D13	1420	2	0.995	1.41	3	
L2	D13	1350	2	0.995	1.34	3	
					合 計	89 kg	
				D13 (SD345)		20 kg	
				D19 (SD345)		69 kg	
		機械式継手		D19用		6 組	
3Aa-4Ab							
S1-1	D19	5090	6	2.25	11.5	69	
S2	D13	250	1	0.995	0.249	1	
S3	D13	150	1	0.995	0.149	1	
S4	D13	150	14	0.995	0.149	2	
S5-1	D13	1000	2	0.995	0.995	2	
S5-2	D13	1940	2	0.995	1.93	4	
S5-3	D13	1970	2	0.995	1.96	4	
L1	D13	1420	2	0.995	1.41	3	
L2	D13	1350	2	0.995	1.34	3	
					合 計	89 kg	
				D13 (SD345)		20 kg	
				D19 (SD345)		69 kg	
		機械式継手		D19用		6 組	

二 次 施 工 鉄 筋 表

記号	径	長さ	本数	単位重量	一本当り重量	合計重量	摘要
4Ab-5Aa							
S1-1	D19	5090	6	2.25	11.5	69	
S2	D13	250	1	0.995	0.249	1	
S3	D13	150	1	0.995	0.149	1	
S4	D13	150	14	0.995	0.149	2	
S5-1	D13	1000	2	0.995	0.995	2	
S5-2	D13	1940	2	0.995	1.93	4	
S5-3	D13	1970	2	0.995	1.96	4	
L1	D13	1420	2	0.995	1.41	3	
L2	D13	1350	2	0.995	1.34	3	
					合 計	89 kg	
				D13 (SD345)		20 kg	
				D19 (SD345)		69 kg	
		機械式継手		D19用		6 組	
5Aa-6Ab							
S1-1	D19	5090	6	2.25	11.5	69	
S2	D13	250	1	0.995	0.249	1	
S3	D13	150	1	0.995	0.149	1	
S4	D13	150	14	0.995	0.149	2	
S5-1	D13	1000	2	0.995	0.995	2	
S5-2	D13	1940	2	0.995	1.93	4	
S5-3	D13	1970	2	0.995	1.96	4	
L1	D13	1420	2	0.995	1.41	3	
L2	D13	1350	2	0.995	1.34	3	
					合 計	89 kg	
				D13 (SD345)		20 kg	
				D19 (SD345)		69 kg	
		機械式継手		D19用		6 組	
6Ab-7Aa							
S1-1	D19	5090	6	2.25	11.5	69	
S2	D13	250	1	0.995	0.249	1	
S3	D13	150	1	0.995	0.149	1	
S4	D13	150	14	0.995	0.149	2	
S5-1	D13	1000	2	0.995	0.995	2	
S5-2	D13	1940	2	0.995	1.93	4	
S5-3	D13	1970	2	0.995	1.96	4	
L1	D13	1420	2	0.995	1.41	3	
L2	D13	1350	2	0.995	1.34	3	
					合 計	89 kg	
				D13 (SD345)		20 kg	
				D19 (SD345)		69 kg	
		機械式継手		D19用		6 組	
7Aa-8Ab							
S1-1	D19	5090	6	2.25	11.5	69	
S2	D13	250	1	0.995	0.249	1	
S3	D13	150	1	0.995	0.149	1	
S4	D13	150	14	0.995	0.149	2	
S5-1	D13	1000	2	0.995	0.995	2	
S5-2	D13	1940	2	0.995	1.93	4	
S5-3	D13	1970	2	0.995	1.96	4	
L1	D13	1420	2	0.995	1.41	3	
L2	D13	1350	2	0.995	1.34	3	
					合 計	89 kg	
				D13 (SD345)		20 kg	
				D19 (SD345)		69 kg	
		機械式継手		D19用		6 組	

二 次 施 工 鉄 筋 表

記号	径	長さ	本数	単位重量	一本当り重量	合計重量	摘要
8Ab-9Aa							
S1-1	D19	5090	6	2.25	11.5	69	
S2	D13	250	1	0.995	0.249	1	
S3	D13	150	1	0.995	0.149	1	
S4	D13	150	14	0.995	0.149	2	
S5-1	D13	1000	2	0.995	0.995	2	
S5-2	D13	1940	2	0.995	1.93	4	
S5-3	D13	1970	2	0.995	1.96	4	
L1	D13	1420	2	0.995	1.41	3	
L2	D13	1350	2	0.995	1.34	3	
					合 計	89 kg	
				D13 (SD345)		20 kg	
				D19 (SD345)		69 kg	
		機械式継手		D19用		6 組	
9Aa-10Ab							
S1-1	D19	5090	6	2.25	11.5	69	
S2	D13	250	1	0.995	0.249	1	
S3	D13	150	1	0.995	0.149	1	
S4	D13	150	14	0.995	0.149	2	
S5-1	D13	1000	2	0.995	0.995	2	
S5-2	D13	1940	2	0.995	1.93	4	
S5-3	D13	1970	2	0.995	1.96	4	
L1	D13	1420	2	0.995	1.41	3	
L2	D13	1350	2	0.995	1.34	3	
					合 計	89 kg	
				D13 (SD345)		20 kg	
				D19 (SD345)		69 kg	
		機械式継手		D19用		6 組	
10Ab-11Aa							
S1-1	D19	5090	6	2.25	11.5	69	
S2	D13	250	1	0.995	0.249	1	
S3	D13	150	1	0.995	0.149	1	
S4	D13	150	14	0.995	0.149	2	
S5-1	D13	1000	2	0.995	0.995	2	
S5-2	D13	1940	2	0.995	1.93	4	
S5-3	D13	1970	2	0.995	1.96	4	
L1	D13	1420	2	0.995	1.41	3	
L2	D13	1350	2	0.995	1.34	3	
					合 計	89 kg	
				D13 (SD345)		20 kg	
				D19 (SD345)		69 kg	
		機械式継手		D19用		6 組	
11Aa-12Ab							
S1-1	D19	5090	6	2.25	11.5	69	
S2	D13	250	1	0.995	0.249	1	
S3	D13	150	1	0.995	0.149	1	
S4	D13	150	14	0.995	0.149	2	
S5-1	D13	1000	2	0.995	0.995	2	
S5-2	D13	1940	2	0.995	1.93	4	
S5-3	D13	1970	2	0.995	1.96	4	
L1	D13	1420	2	0.995	1.41	3	
L2	D13	1350	2	0.995	1.34	3	
					合 計	89 kg	
				D13 (SD345)		20 kg	
				D19 (SD345)		69 kg	
		機械式継手		D19用		6 組	

二 次 施 工 鉄 筋 表

記号	径	長さ	本数	単位重量	一本当り重量	合計重量	摘要
12Ab-13Aa							
S1-1	D19	5090	6	2.25	11.5	69	
S2	D13	250	1	0.995	0.249	1	
S3	D13	150	1	0.995	0.149	1	
S4	D13	150	14	0.995	0.149	2	
S5-1	D13	1000	2	0.995	0.995	2	
S5-2	D13	1940	2	0.995	1.93	4	
S5-3	D13	1970	2	0.995	1.96	4	
L1	D13	1420	2	0.995	1.41	3	
L2	D13	1350	2	0.995	1.34	3	
					合 計	89 kg	
				D13 (SD345)		20 kg	
				D19 (SD345)		69 kg	
		機械式継手		D19用		6 組	
13Aa-14Ab							
S1-1	D19	5090	6	2.25	11.5	69	
S2	D13	250	1	0.995	0.249	1	
S3	D13	150	1	0.995	0.149	1	
S4	D13	150	14	0.995	0.149	2	
S5-1	D13	1000	2	0.995	0.995	2	
S5-2	D13	1940	2	0.995	1.93	4	
S5-3	D13	1970	2	0.995	1.96	4	
L1	D13	1420	2	0.995	1.41	3	
L2	D13	1350	2	0.995	1.34	3	
					合 計	89 kg	
				D13 (SD345)		20 kg	
				D19 (SD345)		69 kg	
		機械式継手		D19用		6 組	
14Ab-15Aa							
S1-1	D19	5090	6	2.25	11.5	69	
S2	D13	250	1	0.995	0.249	1	
S3	D13	150	1	0.995	0.149	1	
S4	D13	150	14	0.995	0.149	2	
S5-1	D13	1000	2	0.995	0.995	2	
S5-2	D13	1940	2	0.995	1.93	4	
S5-3	D13	1970	2	0.995	1.96	4	
L1	D13	1420	2	0.995	1.41	3	
L2	D13	1350	2	0.995	1.34	3	
					合 計	89 kg	
				D13 (SD345)		20 kg	
				D19 (SD345)		69 kg	
		機械式継手		D19用		6 組	
15Aa-16Ab							
S1-1	D19	5090	6	2.25	11.5	69	
S2	D13	250	1	0.995	0.249	1	
S3	D13	150	1	0.995	0.149	1	
S4	D13	150	14	0.995	0.149	2	
S5-1	D13	1000	2	0.995	0.995	2	
S5-2	D13	1940	2	0.995	1.93	4	
S5-3	D13	1970	2	0.995	1.96	4	
L1	D13	1420	2	0.995	1.41	3	
L2	D13	1350	2	0.995	1.34	3	
					合 計	89 kg	
				D13 (SD345)		20 kg	
				D19 (SD345)		69 kg	
		機械式継手		D19用		6 組	

注記
1. 鉄筋はエポキシ樹脂塗装とする。
　但し、機械式継手挿入部は無塗装とする。

常磐自動車道 宮田川橋床版取替工事			
図面の種類	宮田川橋(下り線) P2～P4間接合部配筋図(その8)		
縮　尺	―	図面番号	69 / 165
設計会社名	株式会社ネクスコ東日本エンジニアリング		
施工会社名			
事務所名	東日本高速道路株式会社 関東支社 水 戸 管 理 事 務 所		

宮田川橋(下り線) P2～P4間接合部配筋図(その9)

二 次 施 工 鉄 筋 表

記号	径	長さ	本数	単位重量	一本当り重量	合計重量	摘要
16Ab-17Aa							
S1-1	D19	5090	6	2.25	11.5	69	
S2	D13	250	1	0.995	0.249	1	
S3	D13	150	1	0.995	0.149	1	
S4	D13	150	14	0.995	0.149	2	
S5-1	D13	1000	2	0.995	0.995	2	
S5-2	D13	1940	2	0.995	1.93	4	
S5-3	D13	1970	2	0.995	1.96	4	
L1	D13	1420	2	0.995	1.41	3	
L2	D13	1350	2	0.995	1.34	3	
					合 計	89 kg	
					D13 (SD345)	20 kg	
					D19 (SD345)	69 kg	
		機械式継手			D19用	6 組	
17Aa-18Ab							
S1-1	D19	5090	6	2.25	11.5	69	
S2	D13	250	1	0.995	0.249	1	
S3	D13	150	1	0.995	0.149	1	
S4	D13	150	14	0.995	0.149	2	
S5-1	D13	1000	2	0.995	0.995	2	
S5-2	D13	1940	2	0.995	1.93	4	
S5-3	D13	1970	2	0.995	1.96	4	
L1	D13	1420	2	0.995	1.41	3	
L2	D13	1350	2	0.995	1.34	3	
					合 計	89 kg	
					D13 (SD345)	20 kg	
					D19 (SD345)	69 kg	
		機械式継手			D19用	6 組	
18Ab-19Aa							
S1-1	D19	5090	6	2.25	11.5	69	
S2	D13	250	1	0.995	0.249	1	
S3	D13	150	1	0.995	0.149	1	
S4	D13	150	14	0.995	0.149	2	
S5-1	D13	1000	2	0.995	0.995	2	
S5-2	D13	1940	2	0.995	1.93	4	
S5-3	D13	1970	2	0.995	1.96	4	
L1	D13	1420	2	0.995	1.41	3	
L2	D13	1350	2	0.995	1.34	3	
					合 計	89 kg	
					D13 (SD345)	20 kg	
					D19 (SD345)	69 kg	
		機械式継手			D19用	6 組	
19Aa-20Ab							
S1-1	D19	5090	6	2.25	11.5	69	
S2	D13	250	1	0.995	0.249	1	
S3	D13	150	1	0.995	0.149	1	
S4	D13	150	14	0.995	0.149	2	
S5-1	D13	1000	2	0.995	0.995	2	
S5-2	D13	1940	2	0.995	1.93	4	
S5-3	D13	1970	2	0.995	1.96	4	
L1	D13	1420	2	0.995	1.41	3	
L2	D13	1350	2	0.995	1.34	3	
					合 計	89 kg	
					D13 (SD345)	20 kg	
					D19 (SD345)	69 kg	
		機械式継手			D19用	6 組	

二 次 施 工 鉄 筋 表

記号	径	長さ	本数	単位重量	一本当り重量	合計重量	摘要
20Ab-21Aa							
S1-1	D19	5090	6	2.25	11.5	69	
S2	D13	250	1	0.995	0.249	1	
S3	D13	150	1	0.995	0.149	1	
S4	D13	150	14	0.995	0.149	2	
S5-1	D13	1000	2	0.995	0.995	2	
S5-2	D13	1940	2	0.995	1.93	4	
S5-3	D13	1970	2	0.995	1.96	4	
L1	D13	1420	2	0.995	1.41	3	
L2	D13	1350	2	0.995	1.34	3	
					合 計	89 kg	
					D13 (SD345)	20 kg	
					D19 (SD345)	69 kg	
		機械式継手			D19用	6 組	
21Aa-22Ab							
S1-1	D19	5090	6	2.25	11.5	69	
S2	D13	250	1	0.995	0.249	1	
S3	D13	150	1	0.995	0.149	1	
S4	D13	150	14	0.995	0.149	2	
S5-1	D13	1000	2	0.995	0.995	2	
S5-2	D13	1940	2	0.995	1.93	4	
S5-3	D13	1970	2	0.995	1.96	4	
L1	D13	1420	2	0.995	1.41	3	
L2	D13	1350	2	0.995	1.34	3	
					合 計	89 kg	
					D13 (SD345)	20 kg	
					D19 (SD345)	69 kg	
		機械式継手			D19用	6 組	
22Ab-23Aa							
S1-1	D19	5090	6	2.25	11.5	69	
S2	D13	250	1	0.995	0.249	1	
S3	D13	150	1	0.995	0.149	1	
S4	D13	150	14	0.995	0.149	2	
S5-1	D13	1000	2	0.995	0.995	2	
S5-2	D13	1940	2	0.995	1.93	4	
S5-3	D13	1970	2	0.995	1.96	4	
L1	D13	1420	2	0.995	1.41	3	
L2	D13	1350	2	0.995	1.34	3	
					合 計	89 kg	
					D13 (SD345)	20 kg	
					D19 (SD345)	69 kg	
		機械式継手			D19用	6 組	
23Aa-24Ab							
S1-1	D19	5090	6	2.25	11.5	69	
S2	D13	250	1	0.995	0.249	1	
S3	D13	150	1	0.995	0.149	1	
S4	D13	150	14	0.995	0.149	2	
S5-1	D13	1000	2	0.995	0.995	2	
S5-2	D13	1940	2	0.995	1.93	4	
S5-3	D13	1970	2	0.995	1.96	4	
L1	D13	1420	2	0.995	1.41	3	
L2	D13	1350	2	0.995	1.34	3	
					合 計	89 kg	
					D13 (SD345)	20 kg	
					D19 (SD345)	69 kg	
		機械式継手			D19用	6 組	

二 次 施 工 鉄 筋 表

記号	径	長さ	本数	単位重量	一本当り重量	合計重量	摘要
24Ab-25Aa							
S1-1	D19	5090	6	2.25	11.5	69	
S2	D13	250	1	0.995	0.249	1	
S3	D13	150	1	0.995	0.149	1	
S4	D13	150	14	0.995	0.149	2	
S5-1	D13	1000	2	0.995	0.995	2	
S5-2	D13	1940	2	0.995	1.93	4	
S5-3	D13	1970	2	0.995	1.96	4	
L1	D13	1420	2	0.995	1.41	3	
L2	D13	1350	2	0.995	1.34	3	
					合 計	89 kg	
					D13 (SD345)	20 kg	
					D19 (SD345)	69 kg	
		機械式継手			D19用	6 組	
25Aa-26Ab							
S1-1	D19	5090	6	2.25	11.5	69	
S2	D13	250	1	0.995	0.249	1	
S3	D13	150	1	0.995	0.149	1	
S4	D13	150	14	0.995	0.149	2	
S5-1	D13	1000	2	0.995	0.995	2	
S5-2	D13	1940	2	0.995	1.93	4	
S5-3	D13	1970	2	0.995	1.96	4	
L1	D13	1420	2	0.995	1.41	3	
L2	D13	1350	2	0.995	1.34	3	
					合 計	89 kg	
					D13 (SD345)	20 kg	
					D19 (SD345)	69 kg	
		機械式継手			D19用	6 組	
26Ab-27Aa							
S1-1	D19	5090	6	2.25	11.5	69	
S2	D13	250	1	0.995	0.249	1	
S3	D13	150	1	0.995	0.149	1	
S4	D13	150	14	0.995	0.149	2	
S5-1	D13	1000	2	0.995	0.995	2	
S5-2	D13	1940	2	0.995	1.93	4	
S5-3	D13	1970	2	0.995	1.96	4	
L1	D13	1420	2	0.995	1.41	3	
L2	D13	1350	2	0.995	1.34	3	
					合 計	89 kg	
					D13 (SD345)	20 kg	
					D19 (SD345)	69 kg	
		機械式継手			D19用	6 組	
27Aa-28Ab							
S1-1	D19	5090	6	2.25	11.5	69	
S2	D13	250	1	0.995	0.249	1	
S3	D13	150	1	0.995	0.149	1	
S4	D13	150	14	0.995	0.149	2	
S5-1	D13	1000	2	0.995	0.995	2	
S5-2	D13	1940	2	0.995	1.93	4	
S5-3	D13	1970	2	0.995	1.96	4	
L1	D13	1420	2	0.995	1.41	3	
L2	D13	1350	2	0.995	1.34	3	
					合 計	89 kg	
					D13 (SD345)	20 kg	
					D19 (SD345)	69 kg	
		機械式継手			D19用	6 組	

二 次 施 工 鉄 筋 表

記号	径	長さ	本数	単位重量	一本当り重量	合計重量	摘要
28Ab-29Aa							
S1-1	D19	5090	6	2.25	11.5	69	
S2	D13	250	1	0.995	0.249	1	
S3	D13	150	1	0.995	0.149	1	
S4	D13	150	14	0.995	0.149	2	
S5-1	D13	1000	2	0.995	0.995	2	
S5-2	D13	1940	2	0.995	1.93	4	
S5-3	D13	1970	2	0.995	1.96	4	
L1	D13	1420	2	0.995	1.41	3	
L2	D13	1350	2	0.995	1.34	3	
					合 計	89 kg	
					D13 (SD345)	20 kg	
					D19 (SD345)	69 kg	
		機械式継手			D19用	6 組	
29Aa-30Ab							
S1-1	D19	5090	6	2.25	11.5	69	
S2	D13	250	1	0.995	0.249	1	
S3	D13	150	1	0.995	0.149	1	
S4	D13	150	14	0.995	0.149	2	
S5-1	D13	1000	2	0.995	0.995	2	
S5-2	D13	1940	2	0.995	1.93	4	
S5-3	D13	1970	2	0.995	1.96	4	
L1	D13	1420	2	0.995	1.41	3	
L2	D13	1350	2	0.995	1.34	3	
					合 計	89 kg	
					D13 (SD345)	20 kg	
					D19 (SD345)	69 kg	
		機械式継手			D19用	6 組	
30Ab-31Aa							
S1-1	D19	5090	6	2.25	11.5	69	
S2	D13	250	1	0.995	0.249	1	
S3	D13	150	1	0.995	0.149	1	
S4	D13	150	14	0.995	0.149	2	
S5-1	D13	1000	2	0.995	0.995	2	
S5-2	D13	1940	2	0.995	1.93	4	
S5-3	D13	1970	2	0.995	1.96	4	
L1	D13	1420	2	0.995	1.41	3	
L2	D13	1350	2	0.995	1.34	3	
					合 計	89 kg	
					D13 (SD345)	20 kg	
					D19 (SD345)	69 kg	
		機械式継手			D19用	6 組	
31Aa-32Ab							
S1-1	D19	5090	6	2.25	11.5	69	
S2	D13	250	1	0.995	0.249	1	
S3	D13	150	1	0.995	0.149	1	
S4	D13	150	14	0.995	0.149	2	
S5-1	D13	1000	2	0.995	0.995	2	
S5-2	D13	1940	2	0.995	1.93	4	
S5-3	D13	1970	2	0.995	1.96	4	
L1	D13	1420	2	0.995	1.41	3	
L2	D13	1350	2	0.995	1.34	3	
					合 計	89 kg	
					D13 (SD345)	20 kg	
					D19 (SD345)	69 kg	
		機械式継手			D19用	6 組	

注記
1. 鉄筋はエポキシ樹脂塗装とする。
　但し、機械式継手挿入部は無塗装とする。

常磐自動車道 宮田川橋床版取替工事			
図面の種類	宮田川橋(下り線) P2～P4間接合部配筋図(その9)		
縮　尺	―	図面番号	70 / 165
設計会社名	株式会社ネクスコ東日本エンジニアリング		
施工会社名			
事務所名	東日本高速道路株式会社 関東支社 水 戸 管 理 事 務 所		

宮田川橋(下り線) P2～P4間接合部配筋図(その10)

二 次 施 工 鉄 筋 表

記号	径	長さ	本数	単位重量	一本当り重量	合計重量	摘要
32Ab-33Aa							
S1-1	D19	5090	6	2.25	11.5	69	
S2	D13	250	1	0.995	0.249	1	
S3	D13	150	1	0.995	0.149	1	
S4	D13	150	14	0.995	0.149	2	
S5-1	D13	1000	2	0.995	0.995	2	
S5-2	D13	1940	2	0.995	1.93	4	
S5-3	D13	1970	2	0.995	1.96	4	
L1	D13	1420	2	0.995	1.41	3	
L2	D13	1350	2	0.995	1.34	3	
					合 計	89 kg	
				D13 (SD345)		20 kg	
				D19 (SD345)		69 kg	
		機械式継手		D19用		6 組	
33Aa-34Ad							
S1-1	D19	5090	6	2.25	11.5	69	
S2	D13	250	1	0.995	0.249	1	
S3	D13	150	1	0.995	0.149	1	
S4	D13	150	14	0.995	0.149	2	
S5-1	D13	1000	2	0.995	0.995	2	
S5-2	D13	1940	2	0.995	1.93	4	
S5-3	D13	1970	2	0.995	1.96	4	
L1	D13	1420	2	0.995	1.41	3	
L2	D13	1350	2	0.995	1.34	3	
					合 計	89 kg	
				D13 (SD345)		20 kg	
				D19 (SD345)		69 kg	
		機械式継手		D19用		6 組	
34Ad-35Ac							
S1-1	D19	5090	6	2.25	11.5	69	
S2	D13	250	1	0.995	0.249	1	
S3	D13	150	1	0.995	0.149	1	
S4	D13	150	14	0.995	0.149	2	
S5-1	D13	1000	2	0.995	0.995	2	
S5-2	D13	1940	2	0.995	1.93	4	
S5-3	D13	1970	2	0.995	1.96	4	
L1	D13	1420	2	0.995	1.41	3	
L2	D13	1350	2	0.995	1.34	3	
					合 計	89 kg	
				D13 (SD345)		20 kg	
				D19 (SD345)		69 kg	
		機械式継手		D19用		6 組	
35Ac-36Ad							
S1-1	D19	5090	6	2.25	11.5	69	
S2	D13	250	1	0.995	0.249	1	
S3	D13	150	1	0.995	0.149	1	
S4	D13	150	14	0.995	0.149	2	
S5-1	D13	1000	2	0.995	0.995	2	
S5-2	D13	1940	2	0.995	1.93	4	
S5-3	D13	1970	2	0.995	1.96	4	
L1	D13	1420	2	0.995	1.41	3	
L2	D13	1350	2	0.995	1.34	3	
					合 計	89 kg	
				D13 (SD345)		20 kg	
				D19 (SD345)		69 kg	
		機械式継手		D19用		6 組	

二 次 施 工 鉄 筋 表

記号	径	長さ	本数	単位重量	一本当り重量	合計重量	摘要
36Ad-37Ac							
S1-1	D19	5090	6	2.25	11.5	69	
S2	D13	250	1	0.995	0.249	1	
S3	D13	150	1	0.995	0.149	1	
S4	D13	150	14	0.995	0.149	2	
S5-1	D13	1000	2	0.995	0.995	2	
S5-2	D13	1940	2	0.995	1.93	4	
S5-3	D13	1970	2	0.995	1.96	4	
L1	D13	1420	2	0.995	1.41	3	
L2	D13	1350	2	0.995	1.34	3	
					合 計	89 kg	
				D13 (SD345)		20 kg	
				D19 (SD345)		69 kg	
		機械式継手		D19用		6 組	
37Ac-38Ad							
S1-1	D19	5090	6	2.25	11.5	69	
S2	D13	250	1	0.995	0.249	1	
S3	D13	150	1	0.995	0.149	1	
S4	D13	150	14	0.995	0.149	2	
S5-1	D13	1000	2	0.995	0.995	2	
S5-2	D13	1940	2	0.995	1.93	4	
S5-3	D13	1970	2	0.995	1.96	4	
L1	D13	1420	2	0.995	1.41	3	
L2	D13	1350	2	0.995	1.34	3	
					合 計	89 kg	
				D13 (SD345)		20 kg	
				D19 (SD345)		69 kg	
		機械式継手		D19用		6 組	
38Ad-39Ac							
S1-1	D19	5090	6	2.25	11.5	69	
S2	D13	250	1	0.995	0.249	1	
S3	D13	150	1	0.995	0.149	1	
S4	D13	150	14	0.995	0.149	2	
S5-1	D13	1000	2	0.995	0.995	2	
S5-2	D13	1940	2	0.995	1.93	4	
S5-3	D13	1970	2	0.995	1.96	4	
L1	D13	1420	2	0.995	1.41	3	
L2	D13	1350	2	0.995	1.34	3	
					合 計	89 kg	
				D13 (SD345)		20 kg	
				D19 (SD345)		69 kg	
		機械式継手		D19用		6 組	
39Ac-40Ad							
S1-1	D19	5090	6	2.25	11.5	69	
S2	D13	250	1	0.995	0.249	1	
S3	D13	150	1	0.995	0.149	1	
S4	D13	150	14	0.995	0.149	2	
S5-1	D13	1000	2	0.995	0.995	2	
S5-2	D13	1940	2	0.995	1.93	4	
S5-3	D13	1970	2	0.995	1.96	4	
L1	D13	1420	2	0.995	1.41	3	
L2	D13	1350	2	0.995	1.34	3	
					合 計	89 kg	
				D13 (SD345)		20 kg	
				D19 (SD345)		69 kg	
		機械式継手		D19用		6 組	

二 次 施 工 鉄 筋 表

記号	径	長さ	本数	単位重量	一本当り重量	合計重量	摘要
40Ad-41Ac							
S1-1	D19	5090	6	2.25	11.5	69	
S2	D13	250	1	0.995	0.249	1	
S3	D13	150	1	0.995	0.149	1	
S4	D13	150	14	0.995	0.149	2	
S5-1	D13	1000	2	0.995	0.995	2	
S5-2	D13	1940	2	0.995	1.93	4	
S5-3	D13	1970	2	0.995	1.96	4	
L1	D13	1420	2	0.995	1.41	3	
L2	D13	1350	2	0.995	1.34	3	
					合 計	89 kg	
				D13 (SD345)		20 kg	
				D19 (SD345)		69 kg	
		機械式継手		D19用		6 組	
41Ac-42Ad							
S1-1	D19	5090	6	2.25	11.5	69	
S2	D13	250	1	0.995	0.249	1	
S3	D13	150	1	0.995	0.149	1	
S4	D13	150	14	0.995	0.149	2	
S5-1	D13	1000	2	0.995	0.995	2	
S5-2	D13	1940	2	0.995	1.93	4	
S5-3	D13	1970	2	0.995	1.96	4	
L1	D13	1420	2	0.995	1.41	3	
L2	D13	1350	2	0.995	1.34	3	
					合 計	89 kg	
				D13 (SD345)		20 kg	
				D19 (SD345)		69 kg	
		機械式継手		D19用		6 組	
42Ad-43Ac							
S1-1	D19	5090	6	2.25	11.5	69	
S2	D13	250	1	0.995	0.249	1	
S3	D13	150	1	0.995	0.149	1	
S4	D13	150	14	0.995	0.149	2	
S5-1	D13	1000	2	0.995	0.995	2	
S5-2	D13	1940	2	0.995	1.93	4	
S5-3	D13	1970	2	0.995	1.96	4	
L1	D13	1420	2	0.995	1.41	3	
L2	D13	1350	2	0.995	1.34	3	
					合 計	89 kg	
				D13 (SD345)		20 kg	
				D19 (SD345)		69 kg	
		機械式継手		D19用		6 組	
43Ac-44Ad							
S1-1	D19	5090	6	2.25	11.5	69	
S2	D13	250	1	0.995	0.249	1	
S3	D13	150	1	0.995	0.149	1	
S4	D13	150	14	0.995	0.149	2	
S5-1	D13	1000	2	0.995	0.995	2	
S5-2	D13	1940	2	0.995	1.93	4	
S5-3	D13	1970	2	0.995	1.96	4	
L1	D13	1420	2	0.995	1.41	3	
L2	D13	1350	2	0.995	1.34	3	
					合 計	89 kg	
				D13 (SD345)		20 kg	
				D19 (SD345)		69 kg	
		機械式継手		D19用		6 組	

二 次 施 工 鉄 筋 表

記号	径	長さ	本数	単位重量	一本当り重量	合計重量	摘要
44Ad-45Ac							
S1-1	D19	5090	6	2.25	11.5	69	
S2	D13	250	1	0.995	0.249	1	
S3	D13	150	1	0.995	0.149	1	
S4	D13	150	14	0.995	0.149	2	
S5-1	D13	1000	2	0.995	0.995	2	
S5-2	D13	1940	2	0.995	1.93	4	
S5-3	D13	1970	2	0.995	1.96	4	
L1	D13	1420	2	0.995	1.41	3	
L2	D13	1350	2	0.995	1.34	3	
					合 計	89 kg	
				D13 (SD345)		20 kg	
				D19 (SD345)		69 kg	
		機械式継手		D19用		6 組	
45Ac-46Ad							
S1-1	D19	5090	6	2.25	11.5	69	
S2	D13	250	1	0.995	0.249	1	
S3	D13	150	1	0.995	0.149	1	
S4	D13	150	14	0.995	0.149	2	
S5-1	D13	1000	2	0.995	0.995	2	
S5-2	D13	1940	2	0.995	1.93	4	
S5-3	D13	1970	2	0.995	1.96	4	
L1	D13	1420	2	0.995	1.41	3	
L2	D13	1350	2	0.995	1.34	3	
					合 計	89 kg	
				D13 (SD345)		20 kg	
				D19 (SD345)		69 kg	
		機械式継手		D19用		6 組	
46Ad-47Ac							
S1-1	D19	5090	6	2.25	11.5	69	
S2	D13	250	1	0.995	0.249	1	
S3	D13	150	1	0.995	0.149	1	
S4	D13	150	14	0.995	0.149	2	
S5-1	D13	1000	2	0.995	0.995	2	
S5-2	D13	1940	2	0.995	1.93	4	
S5-3	D13	1970	2	0.995	1.96	4	
L1	D13	1420	2	0.995	1.41	3	
L2	D13	1350	2	0.995	1.34	3	
					合 計	89 kg	
				D13 (SD345)		20 kg	
				D19 (SD345)		69 kg	
		機械式継手		D19用		6 組	
47Ac-48Ad							
S1-1	D19	5090	6	2.25	11.5	69	
S2	D13	250	1	0.995	0.249	1	
S3	D13	150	1	0.995	0.149	1	
S4	D13	150	14	0.995	0.149	2	
S5-1	D13	1000	2	0.995	0.995	2	
S5-2	D13	1940	2	0.995	1.93	4	
S5-3	D13	1970	2	0.995	1.96	4	
L1	D13	1420	2	0.995	1.41	3	
L2	D13	1350	2	0.995	1.34	3	
					合 計	89 kg	
				D13 (SD345)		20 kg	
				D19 (SD345)		69 kg	
		機械式継手		D19用		6 組	

注記
1. 鉄筋はエポキシ樹脂塗装とする。
　但し、機械式継手挿入部は無塗装とする。

常磐自動車道 宮田川橋床版取替工事			
図面の種類	宮田川橋(下り線) P2～P4間接合部配筋図(その10)		
縮　尺	―	図面番号	71 / 165
設計会社名	株式会社ネクスコ東日本エンジニアリング		
施工会社名			
事務所名	東日本高速道路株式会社 関東支社 水 戸 管 理 事 務 所		

宮田川橋(下り線) P2～P4間接合部配筋図(その11)

二 次 施 工 鉄 筋 表

記号	径	長さ	本数	単位重量	一本当り重量	合計重量	摘要
48Ad-49Ac							
S1-1	D19	5090	6	2.25	11.5	69	
S2	D13	250	1	0.995	0.249	1	
S3	D13	150	1	0.995	0.149	1	
S4	D13	150	14	0.995	0.149	2	
S5-1	D13	1000	2	0.995	0.995	2	
S5-2	D13	1940	2	0.995	1.93	4	
S5-3	D13	1970	2	0.995	1.96	4	
L1	D13	1420	2	0.995	1.41	3	
L2	D13	1350	2	0.995	1.34	3	
					合 計	89 kg	
				D13 (SD345)		20 kg	
				D19 (SD345)		69 kg	
		機械式継手		D19用		6 組	
49Ac-50Ad							
S1-1	D19	5090	6	2.25	11.5	69	
S2	D13	250	1	0.995	0.249	1	
S3	D13	150	1	0.995	0.149	1	
S4	D13	150	14	0.995	0.149	2	
S5-1	D13	1000	2	0.995	0.995	2	
S5-2	D13	1940	2	0.995	1.93	4	
S5-3	D13	1970	2	0.995	1.96	4	
L1	D13	1420	2	0.995	1.41	3	
L2	D13	1350	2	0.995	1.34	3	
					合 計	89 kg	
				D13 (SD345)		20 kg	
				D19 (SD345)		69 kg	
		機械式継手		D19用		6 組	
50Ad-51Ac							
S1-1	D19	5090	6	2.25	11.5	69	
S2	D13	250	1	0.995	0.249	1	
S3	D13	150	1	0.995	0.149	1	
S4	D13	150	14	0.995	0.149	2	
S5-1	D13	1000	2	0.995	0.995	2	
S5-2	D13	1940	2	0.995	1.93	4	
S5-3	D13	1970	2	0.995	1.96	4	
L1	D13	1420	2	0.995	1.41	3	
L2	D13	1350	2	0.995	1.34	3	
					合 計	89 kg	
				D13 (SD345)		20 kg	
				D19 (SD345)		69 kg	
		機械式継手		D19用		6 組	
51Ac-52Ab							
S1-1	D19	5090	6	2.25	11.5	69	
S2	D13	250	1	0.995	0.249	1	
S3	D13	150	1	0.995	0.149	1	
S4	D13	150	14	0.995	0.149	2	
S5-1	D13	1000	2	0.995	0.995	2	
S5-2	D13	1940	2	0.995	1.93	4	
S5-3	D13	1970	2	0.995	1.96	4	
L1	D13	1420	2	0.995	1.41	3	
L2	D13	1350	2	0.995	1.34	3	
					合 計	89 kg	
				D13 (SD345)		20 kg	
				D19 (SD345)		69 kg	
		機械式継手		D19用		6 組	

二 次 施 工 鉄 筋 表

記号	径	長さ	本数	単位重量	一本当り重量	合計重量	摘要
52Ab-53Aa							
S1-1	D19	5090	6	2.25	11.5	69	
S2	D13	250	1	0.995	0.249	1	
S3	D13	150	1	0.995	0.149	1	
S4	D13	150	14	0.995	0.149	2	
S5-1	D13	1000	2	0.995	0.995	2	
S5-2	D13	1940	2	0.995	1.93	4	
S5-3	D13	1970	2	0.995	1.96	4	
L1	D13	1420	2	0.995	1.41	3	
L2	D13	1350	2	0.995	1.34	3	
					合 計	89 kg	
				D13 (SD345)		20 kg	
				D19 (SD345)		69 kg	
		機械式継手		D19用		6 組	
53Aa-54Ab							
S1-1	D19	5090	6	2.25	11.5	69	
S2	D13	250	1	0.995	0.249	1	
S3	D13	150	1	0.995	0.149	1	
S4	D13	150	14	0.995	0.149	2	
S5-1	D13	1000	2	0.995	0.995	2	
S5-2	D13	1940	2	0.995	1.93	4	
S5-3	D13	1970	2	0.995	1.96	4	
L1	D13	1420	2	0.995	1.41	3	
L2	D13	1350	2	0.995	1.34	3	
					合 計	89 kg	
				D13 (SD345)		20 kg	
				D19 (SD345)		69 kg	
		機械式継手		D19用		6 組	
54Ab-55Aa							
S1-1	D19	5090	6	2.25	11.5	69	
S2	D13	250	1	0.995	0.249	1	
S3	D13	150	1	0.995	0.149	1	
S4	D13	150	14	0.995	0.149	2	
S5-1	D13	1000	2	0.995	0.995	2	
S5-2	D13	1940	2	0.995	1.93	4	
S5-3	D13	1970	2	0.995	1.96	4	
L1	D13	1420	2	0.995	1.41	3	
L2	D13	1350	2	0.995	1.34	3	
					合 計	89 kg	
				D13 (SD345)		20 kg	
				D19 (SD345)		69 kg	
		機械式継手		D19用		6 組	
55Aa-56Ab							
S1-1	D19	5090	6	2.25	11.5	69	
S2	D13	250	1	0.995	0.249	1	
S3	D13	150	1	0.995	0.149	1	
S4	D13	150	14	0.995	0.149	2	
S5-1	D13	1000	2	0.995	0.995	2	
S5-2	D13	1940	2	0.995	1.93	4	
S5-3	D13	1970	2	0.995	1.96	4	
L1	D13	1420	2	0.995	1.41	3	
L2	D13	1350	2	0.995	1.34	3	
					合 計	89 kg	
				D13 (SD345)		20 kg	
				D19 (SD345)		69 kg	
		機械式継手		D19用		6 組	

二 次 施 工 鉄 筋 表

記号	径	長さ	本数	単位重量	一本当り重量	合計重量	摘要
56Ab-57Aa							
S1-1	D19	5090	6	2.25	11.5	69	
S2	D13	250	1	0.995	0.249	1	
S3	D13	150	1	0.995	0.149	1	
S4	D13	150	14	0.995	0.149	2	
S5-1	D13	1000	2	0.995	0.995	2	
S5-2	D13	1940	2	0.995	1.93	4	
S5-3	D13	1970	2	0.995	1.96	4	
L1	D13	1420	2	0.995	1.41	3	
L2	D13	1350	2	0.995	1.34	3	
					合 計	89 kg	
				D13 (SD345)		20 kg	
				D19 (SD345)		69 kg	
		機械式継手		D19用		6 組	
57Aa-58Ab							
S1-1	D19	5090	6	2.25	11.5	69	
S2	D13	250	1	0.995	0.249	1	
S3	D13	150	1	0.995	0.149	1	
S4	D13	150	14	0.995	0.149	2	
S5-1	D13	1000	2	0.995	0.995	2	
S5-2	D13	1940	2	0.995	1.93	4	
S5-3	D13	1970	2	0.995	1.96	4	
L1	D13	1420	2	0.995	1.41	3	
L2	D13	1350	2	0.995	1.34	3	
					合 計	89 kg	
				D13 (SD345)		20 kg	
				D19 (SD345)		69 kg	
		機械式継手		D19用		6 組	
58Ab-59Aa							
S1-1	D19	5090	6	2.25	11.5	69	
S2	D13	250	1	0.995	0.249	1	
S3	D13	150	1	0.995	0.149	1	
S4	D13	150	14	0.995	0.149	2	
S5-1	D13	1000	2	0.995	0.995	2	
S5-2	D13	1940	2	0.995	1.93	4	
S5-3	D13	1970	2	0.995	1.96	4	
L1	D13	1420	2	0.995	1.41	3	
L2	D13	1350	2	0.995	1.34	3	
					合 計	89 kg	
				D13 (SD345)		20 kg	
				D19 (SD345)		69 kg	
		機械式継手		D19用		6 組	
59Aa-60Ab							
S1-1	D19	5090	6	2.25	11.5	69	
S2	D13	250	1	0.995	0.249	1	
S3	D13	150	1	0.995	0.149	1	
S4	D13	150	14	0.995	0.149	2	
S5-1	D13	1000	2	0.995	0.995	2	
S5-2	D13	1940	2	0.995	1.93	4	
S5-3	D13	1970	2	0.995	1.96	4	
L1	D13	1420	2	0.995	1.41	3	
L2	D13	1350	2	0.995	1.34	3	
					合 計	89 kg	
				D13 (SD345)		20 kg	
				D19 (SD345)		69 kg	
		機械式継手		D19用		6 組	

二 次 施 工 鉄 筋 表

記号	径	長さ	本数	単位重量	一本当り重量	合計重量	摘要
60Ab-61Aa							
S1-1	D19	5090	6	2.25	11.5	69	
S2	D13	250	1	0.995	0.249	1	
S3	D13	150	1	0.995	0.149	1	
S4	D13	150	14	0.995	0.149	2	
S5-1	D13	1000	2	0.995	0.995	2	
S5-2	D13	1940	2	0.995	1.93	4	
S5-3	D13	1970	2	0.995	1.96	4	
L1	D13	1420	2	0.995	1.41	3	
L2	D13	1350	2	0.995	1.34	3	
					合 計	89 kg	
				D13 (SD345)		20 kg	
				D19 (SD345)		69 kg	
		機械式継手		D19用		6 組	
61Aa-62Ab							
S1-1	D19	5090	6	2.25	11.5	69	
S2	D13	250	1	0.995	0.249	1	
S3	D13	150	1	0.995	0.149	1	
S4	D13	150	14	0.995	0.149	2	
S5-1	D13	1000	2	0.995	0.995	2	
S5-2	D13	1940	2	0.995	1.93	4	
S5-3	D13	1970	2	0.995	1.96	4	
L1	D13	1420	2	0.995	1.41	3	
L2	D13	1350	2	0.995	1.34	3	
					合 計	89 kg	
				D13 (SD345)		20 kg	
				D19 (SD345)		69 kg	
		機械式継手		D19用		6 組	
62Ab-63Aa							
S1-1	D19	5090	6	2.25	11.5	69	
S2	D13	250	1	0.995	0.249	1	
S3	D13	150	1	0.995	0.149	1	
S4	D13	150	14	0.995	0.149	2	
S5-1	D13	1000	2	0.995	0.995	2	
S5-2	D13	1940	2	0.995	1.93	4	
S5-3	D13	1970	2	0.995	1.96	4	
L1	D13	1420	2	0.995	1.41	3	
L2	D13	1350	2	0.995	1.34	3	
					合 計	89 kg	
				D13 (SD345)		20 kg	
				D19 (SD345)		69 kg	
		機械式継手		D19用		6 組	
63Aa-64Ab							
S1-1	D19	5090	6	2.25	11.5	69	
S2	D13	250	1	0.995	0.249	1	
S3	D13	150	1	0.995	0.149	1	
S4	D13	150	14	0.995	0.149	2	
S5-1	D13	1000	2	0.995	0.995	2	
S5-2	D13	1940	2	0.995	1.93	4	
S5-3	D13	1970	2	0.995	1.96	4	
L1	D13	1420	2	0.995	1.41	3	
L2	D13	1350	2	0.995	1.34	3	
					合 計	89 kg	
				D13 (SD345)		20 kg	
				D19 (SD345)		69 kg	
		機械式継手		D19用		6 組	

注記
1. 鉄筋はエポキシ樹脂塗装とする。
　但し、機械式継手挿入部は無塗装とする。

常磐自動車道 宮田川橋床版取替工事			
図面の種類	宮田川橋(下り線) P2～P4間接合部配筋図(その11)		
縮 尺	―	図面番号	72 / 165
設計会社名	株式会社ネクスコ東日本エンジニアリング		
施工会社名			
事務所名	東日本高速道路株式会社 関東支社 水 戸 管 理 事 務 所		

宮田川橋(下り線) P2～P4間接合部配筋図(その12)

二 次 施 工 鉄 筋 表

記号	径	長さ	本数	単位重量	一本当り重量	合計重量	摘要
64Ab-65Aa							
S1-1	D19	5090	6	2.25	11.5	69	
S2	D13	250	1	0.995	0.249	1	
S3	D13	150	1	0.995	0.149	1	
S4	D13	150	14	0.995	0.149	2	
S5-1	D13	1000	2	0.995	0.995	2	
S5-2	D13	1940	2	0.995	1.93	4	
S5-3	D13	1970	2	0.995	1.96	4	
L1	D13	1420	2	0.995	1.41	3	
L2	D13	1350	2	0.995	1.34	3	
					合 計	89 kg	
				D13 (SD345)		20 kg	
				D19 (SD345)		69 kg	
		機械式継手		D19用		6 組	
65Aa-66Ab							
S1-1	D19	5090	6	2.25	11.5	69	
S2	D13	250	1	0.995	0.249	1	
S3	D13	150	1	0.995	0.149	1	
S4	D13	150	14	0.995	0.149	2	
S5-1	D13	1000	2	0.995	0.995	2	
S5-2	D13	1940	2	0.995	1.93	4	
S5-3	D13	1970	2	0.995	1.96	4	
L1	D13	1420	2	0.995	1.41	3	
L2	D13	1350	2	0.995	1.34	3	
					合 計	89 kg	
				D13 (SD345)		20 kg	
				D19 (SD345)		69 kg	
		機械式継手		D19用		6 組	
66Ab-67Aa							
S1-1	D19	5090	6	2.25	11.5	69	
S2	D13	250	1	0.995	0.249	1	
S3	D13	150	1	0.995	0.149	1	
S4	D13	150	14	0.995	0.149	2	
S5-1	D13	1000	2	0.995	0.995	2	
S5-2	D13	1940	2	0.995	1.93	4	
S5-3	D13	1970	2	0.995	1.96	4	
L1	D13	1420	2	0.995	1.41	3	
L2	D13	1350	2	0.995	1.34	3	
					合 計	89 kg	
				D13 (SD345)		20 kg	
				D19 (SD345)		69 kg	
		機械式継手		D19用		6 組	
67Aa-68Ab							
S1-1	D19	5090	6	2.25	11.5	69	
S2	D13	250	1	0.995	0.249	1	
S3	D13	150	1	0.995	0.149	1	
S4	D13	150	14	0.995	0.149	2	
S5-1	D13	1000	2	0.995	0.995	2	
S5-2	D13	1940	2	0.995	1.93	4	
S5-3	D13	1970	2	0.995	1.96	4	
L1	D13	1420	2	0.995	1.41	3	
L2	D13	1350	2	0.995	1.34	3	
					合 計	89 kg	
				D13 (SD345)		20 kg	
				D19 (SD345)		69 kg	
		機械式継手		D19用		6 組	

二 次 施 工 鉄 筋 表

記号	径	長さ	本数	単位重量	一本当り重量	合計重量	摘要
68Ab-69Aa							
S1-1	D19	5090	6	2.25	11.5	69	
S2	D13	250	1	0.995	0.249	1	
S3	D13	150	1	0.995	0.149	1	
S4	D13	150	14	0.995	0.149	2	
S5-1	D13	1000	2	0.995	0.995	2	
S5-2	D13	1940	2	0.995	1.93	4	
S5-3	D13	1970	2	0.995	1.96	4	
L1	D13	1420	2	0.995	1.41	3	
L2	D13	1350	2	0.995	1.34	3	
					合 計	89 kg	
				D13 (SD345)		20 kg	
				D19 (SD345)		69 kg	
		機械式継手		D19用		6 組	
69Aa-70Ab							
S1-1	D19	5090	6	2.25	11.5	69	
S2	D13	250	1	0.995	0.249	1	
S3	D13	150	1	0.995	0.149	1	
S4	D13	150	14	0.995	0.149	2	
S5-1	D13	1000	2	0.995	0.995	2	
S5-2	D13	1940	2	0.995	1.93	4	
S5-3	D13	1970	2	0.995	1.96	4	
L1	D13	1420	2	0.995	1.41	3	
L2	D13	1350	2	0.995	1.34	3	
					合 計	89 kg	
				D13 (SD345)		20 kg	
				D19 (SD345)		69 kg	
		機械式継手		D19用		6 組	
70Ab-71Aa							
S1-1	D19	5090	6	2.25	11.5	69	
S2	D13	250	1	0.995	0.249	1	
S3	D13	150	1	0.995	0.149	1	
S4	D13	150	14	0.995	0.149	2	
S5-1	D13	1000	2	0.995	0.995	2	
S5-2	D13	1940	2	0.995	1.93	4	
S5-3	D13	1970	2	0.995	1.96	4	
L1	D13	1420	2	0.995	1.41	3	
L2	D13	1350	2	0.995	1.34	3	
					合 計	89 kg	
				D13 (SD345)		20 kg	
				D19 (SD345)		69 kg	
		機械式継手		D19用		6 組	
71Aa-72Ab							
S1-1	D19	5090	6	2.25	11.5	69	
S2	D13	250	1	0.995	0.249	1	
S3	D13	150	1	0.995	0.149	1	
S4	D13	150	14	0.995	0.149	2	
S5-1	D13	1000	2	0.995	0.995	2	
S5-2	D13	1940	2	0.995	1.93	4	
S5-3	D13	1970	2	0.995	1.96	4	
L1	D13	1420	2	0.995	1.41	3	
L2	D13	1350	2	0.995	1.34	3	
					合 計	89 kg	
				D13 (SD345)		20 kg	
				D19 (SD345)		69 kg	
		機械式継手		D19用		6 組	

二 次 施 工 鉄 筋 表

記号	径	長さ	本数	単位重量	一本当り重量	合計重量	摘要
72Ab-73Aa							
S1-1	D19	5090	6	2.25	11.5	69	
S2	D13	250	1	0.995	0.249	1	
S3	D13	150	1	0.995	0.149	1	
S4	D13	150	14	0.995	0.149	2	
S5-1	D13	1000	2	0.995	0.995	2	
S5-2	D13	1940	2	0.995	1.93	4	
S5-3	D13	1970	2	0.995	1.96	4	
L1	D13	1420	2	0.995	1.41	3	
L2	D13	1350	2	0.995	1.34	3	
					合 計	89 kg	
				D13 (SD345)		20 kg	
				D19 (SD345)		69 kg	
		機械式継手		D19用		6 組	
73Aa-74Ab							
S1-1	D19	5090	6	2.25	11.5	69	
S2	D13	250	1	0.995	0.249	1	
S3	D13	150	1	0.995	0.149	1	
S4	D13	150	14	0.995	0.149	2	
S5-1	D13	1000	2	0.995	0.995	2	
S5-2	D13	1940	2	0.995	1.93	4	
S5-3	D13	1970	2	0.995	1.96	4	
L1	D13	1420	2	0.995	1.41	3	
L2	D13	1350	2	0.995	1.34	3	
					合 計	89 kg	
				D13 (SD345)		20 kg	
				D19 (SD345)		69 kg	
		機械式継手		D19用		6 組	
74Ab-75Aa							
S1-1	D19	5090	6	2.25	11.5	69	
S2	D13	250	1	0.995	0.249	1	
S3	D13	150	1	0.995	0.149	1	
S4	D13	150	14	0.995	0.149	2	
S5-1	D13	1000	2	0.995	0.995	2	
S5-2	D13	1940	2	0.995	1.93	4	
S5-3	D13	1970	2	0.995	1.96	4	
L1	D13	1420	2	0.995	1.41	3	
L2	D13	1350	2	0.995	1.34	3	
					合 計	89 kg	
				D13 (SD345)		20 kg	
				D19 (SD345)		69 kg	
		機械式継手		D19用		6 組	
75Aa-76Ab							
S1-1	D19	5090	6	2.25	11.5	69	
S2	D13	250	1	0.995	0.249	1	
S3	D13	150	1	0.995	0.149	1	
S4	D13	150	14	0.995	0.149	2	
S5-1	D13	1000	2	0.995	0.995	2	
S5-2	D13	1940	2	0.995	1.93	4	
S5-3	D13	1970	2	0.995	1.96	4	
L1	D13	1420	2	0.995	1.41	3	
L2	D13	1350	2	0.995	1.34	3	
					合 計	89 kg	
				D13 (SD345)		20 kg	
				D19 (SD345)		69 kg	
		機械式継手		D19用		6 組	

二 次 施 工 鉄 筋 表

記号	径	長さ	本数	単位重量	一本当り重量	合計重量	摘要
76Ab-77Aa							
S1-1	D19	5090	6	2.25	11.5	69	
S2	D13	250	1	0.995	0.249	1	
S3	D13	150	1	0.995	0.149	1	
S4	D13	150	14	0.995	0.149	2	
S5-1	D13	1000	2	0.995	0.995	2	
S5-2	D13	1940	2	0.995	1.93	4	
S5-3	D13	1970	2	0.995	1.96	4	
L1	D13	1420	2	0.995	1.41	3	
L2	D13	1350	2	0.995	1.34	3	
					合 計	89 kg	
				D13 (SD345)		20 kg	
				D19 (SD345)		69 kg	
		機械式継手		D19用		6 組	
77Aa-78Ab							
S1-1	D19	5090	6	2.25	11.5	69	
S2	D13	250	1	0.995	0.249	1	
S3	D13	150	1	0.995	0.149	1	
S4	D13	150	14	0.995	0.149	2	
S5-1	D13	1000	2	0.995	0.995	2	
S5-2	D13	1940	2	0.995	1.93	4	
S5-3	D13	1970	2	0.995	1.96	4	
L1	D13	1420	2	0.995	1.41	3	
L2	D13	1350	2	0.995	1.34	3	
					合 計	89 kg	
				D13 (SD345)		20 kg	
				D19 (SD345)		69 kg	
		機械式継手		D19用		6 組	
78Ab-79Aa							
S1-1	D19	5090	6	2.25	11.5	69	
S2	D13	250	1	0.995	0.249	1	
S3	D13	150	1	0.995	0.149	1	
S4	D13	150	14	0.995	0.149	2	
S5-1	D13	1000	2	0.995	0.995	2	
S5-2	D13	1940	2	0.995	1.93	4	
S5-3	D13	1970	2	0.995	1.96	4	
L1	D13	1420	2	0.995	1.41	3	
L2	D13	1350	2	0.995	1.34	3	
					合 計	89 kg	
				D13 (SD345)		20 kg	
				D19 (SD345)		69 kg	
		機械式継手		D19用		6 組	
79Aa-80Ab							
S1-1	D19	5090	6	2.25	11.5	69	
S2	D13	250	1	0.995	0.249	1	
S3	D13	150	1	0.995	0.149	1	
S4	D13	150	14	0.995	0.149	2	
S5-1	D13	1000	2	0.995	0.995	2	
S5-2	D13	1940	2	0.995	1.93	4	
S5-3	D13	1970	2	0.995	1.96	4	
L1	D13	1420	2	0.995	1.41	3	
L2	D13	1350	2	0.995	1.34	3	
					合 計	89 kg	
				D13 (SD345)		20 kg	
				D19 (SD345)		69 kg	
		機械式継手		D19用		6 組	

注記
1. 鉄筋はエポキシ樹脂塗装とする。
　但し、機械式継手挿入部は無塗装とする。

常磐自動車道 宮田川橋床版取替工事			
図面の種類	宮田川橋(下り線) P2～P4間接合部配筋図(その12)		
縮　尺	―	図面番号	73 / 165
設計会社名	株式会社ネクスコ東日本エンジニアリング		
施工会社名			
事務所名	東日本高速道路株式会社 関東支社 水 戸 管 理 事 務 所		

宮田川橋(下り線) P2～P4間接合部配筋図(その13)

二 次 施 工 鉄 筋 表

記号	径	長さ	本数	単位重量	一本当り重量	合計重量	摘要
80Ab-81Aa							
S1-1	D19	5090	6	2.25	11.5	69	
S2	D13	250	1	0.995	0.249	1	
S3	D13	150	1	0.995	0.149	1	
S4	D13	150	14	0.995	0.149	2	
S5-1	D13	1000	2	0.995	0.995	2	
S5-2	D13	1940	2	0.995	1.93	4	
S5-3	D13	1970	2	0.995	1.96	4	
L1	D13	1420	2	0.995	1.41	3	
L2	D13	1350	2	0.995	1.34	3	
					合　計	89 kg	
					D13 (SD345)	20 kg	
					D19 (SD345)	69 kg	
		機械式継手			D19用	6 組	
81Aa-82Ab							
S1-1	D19	5090	6	2.25	11.5	69	
S2	D13	250	1	0.995	0.249	1	
S3	D13	150	1	0.995	0.149	1	
S4	D13	150	14	0.995	0.149	2	
S5-1	D13	1000	2	0.995	0.995	2	
S5-2	D13	1940	2	0.995	1.93	4	
S5-3	D13	1970	2	0.995	1.96	4	
L1	D13	1420	2	0.995	1.41	3	
L2	D13	1350	2	0.995	1.34	3	
					合　計	89 kg	
					D13 (SD345)	20 kg	
					D19 (SD345)	69 kg	
		機械式継手			D19用	6 組	
82Ab-83Aa							
S1-1	D19	5090	6	2.25	11.5	69	
S2	D13	250	1	0.995	0.249	1	
S3	D13	150	1	0.995	0.149	1	
S4	D13	150	14	0.995	0.149	2	
S5-1	D13	1000	2	0.995	0.995	2	
S5-2	D13	1940	2	0.995	1.93	4	
S5-3	D13	1970	2	0.995	1.96	4	
L1	D13	1420	2	0.995	1.41	3	
L2	D13	1350	2	0.995	1.34	3	
					合　計	89 kg	
					D13 (SD345)	20 kg	
					D19 (SD345)	69 kg	
		機械式継手			D19用	6 組	
83Aa-84Ab							
S1-1	D19	5090	6	2.25	11.5	69	
S2	D13	250	1	0.995	0.249	1	
S3	D13	150	1	0.995	0.149	1	
S4	D13	150	14	0.995	0.149	2	
S5-1	D13	1000	2	0.995	0.995	2	
S5-2	D13	1940	2	0.995	1.93	4	
S5-3	D13	1970	2	0.995	1.96	4	
L1	D13	1420	2	0.995	1.41	3	
L2	D13	1350	2	0.995	1.34	3	
					合　計	89 kg	
					D13 (SD345)	20 kg	
					D19 (SD345)	69 kg	
		機械式継手			D19用	6 組	

二 次 施 工 鉄 筋 表

記号	径	長さ	本数	単位重量	一本当り重量	合計重量	摘要
84Ab-場所打ち床版							
S1-1	D19	5090	6	2.25	11.5	69	
S2	D13	250	1	0.995	0.249	1	
S3	D13	150	1	0.995	0.149	1	
S4	D13	150	14	0.995	0.149	2	
S5-1	D13	1000	2	0.995	0.995	2	
S5-2	D13	1940	2	0.995	1.93	4	
S5-3	D13	1970	2	0.995	1.96	4	
L1	D13	1420	2	0.995	1.41	3	
L2	D13	1350	2	0.995	1.34	3	
					合　計	89 kg	
					D13 (SD345)	20 kg	
					D19 (SD345)	69 kg	
		機械式継手			D19用	6 組	
二次施工合計							
					D13 (SD345)	1700 kg	
					D19 (SD345)	5865 kg	
		機械式継手			D19用	510 組	

注記
1. 鉄筋はエポキシ樹脂塗装とする。
　但し、機械式継手挿入部は無塗装とする。

常磐自動車道 宮田川橋床版取替工事			
図面の種類	宮田川橋(下り線) P2～P4間接合部配筋図(その13)		
縮　尺	―	図面番号	74 / 165
設計会社名	株式会社ネクスコ東日本エンジニアリング		
施工会社名			
事務所名	東日本高速道路株式会社 関東支社 水 戸 管 理 事 務 所		

宮田川橋(下り線)　P2～P4間仮設縦桁詳細図　S= 1:75

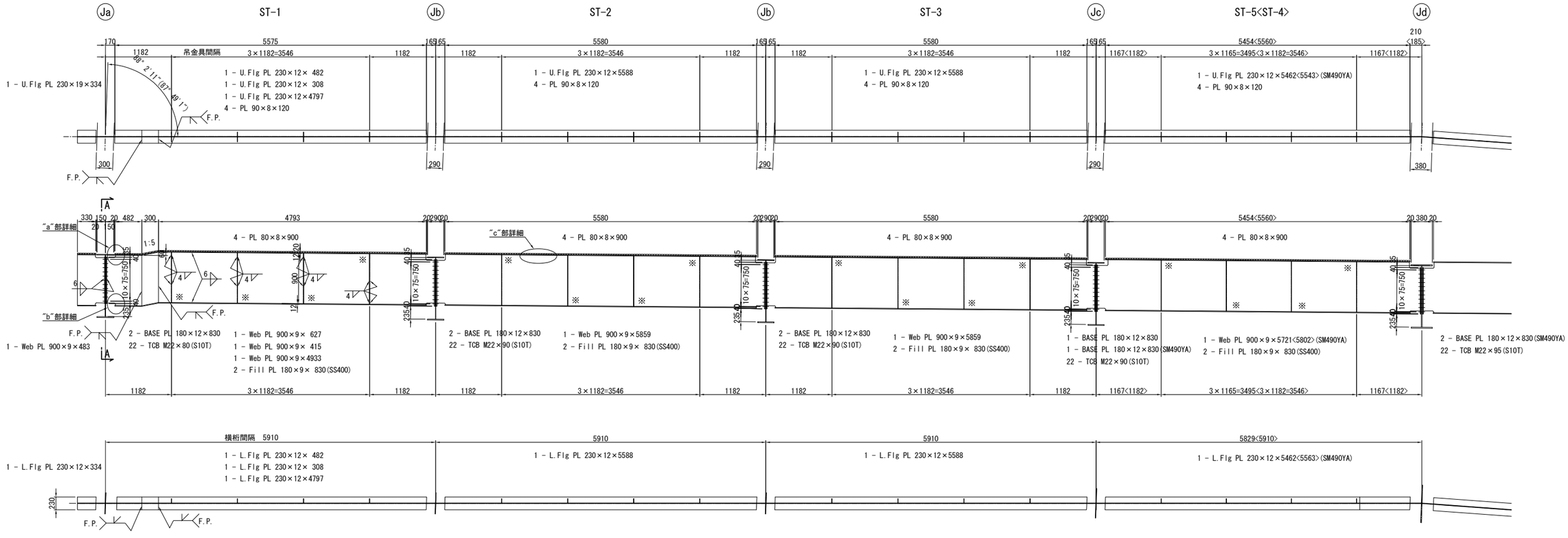

A － A　S=1:30

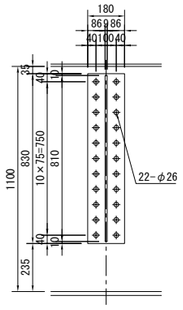

縦桁断面図　S=1:30

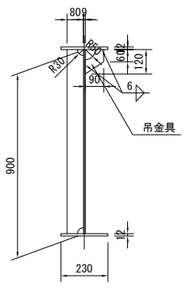

配置図　S=1:800

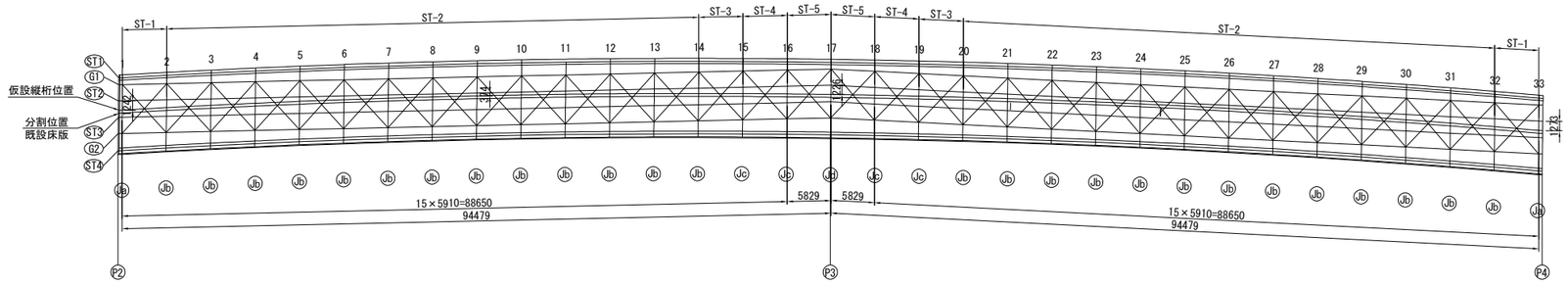

鋼桁孔明工材料表

部材名	位置	板厚(mm)	箇所数(箇所)	削孔方向	鋼桁の材質	備　考
中間ブラケット	P2～P4	t≦30mm	726	水平・下向き	SM490	

高力ボルト塞ぎ穴材料表

名　称	ボルト長	数量 (本)	部材	ボルト総数 (本)	単位質量 (g/セット)	総質量 (kg)	備　考
ST-1	M22×50	22	2	44	463	20	
	M22×50	11	2	22	463	10	
ST-2	M22×50	22	24	528	463	244	
ST-3	M22×50	22	2	44	463	20	
ST-4	M22×50	11	2	22	463	10	
	M22×55	11	2	22	478	11	
ST-5	M22×50	11	2	22	463	10	
	M22×55	11	2	22	478	11	
合　計				726		336	

"a"部詳細　S=1:15

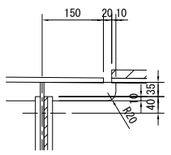

"b"部詳細　S=1:15

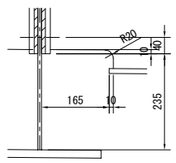

"c"部詳細　S=1:15

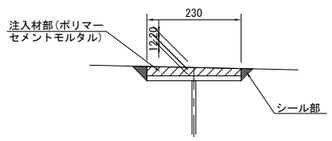

仮設縦桁位置断面図　S=1:100

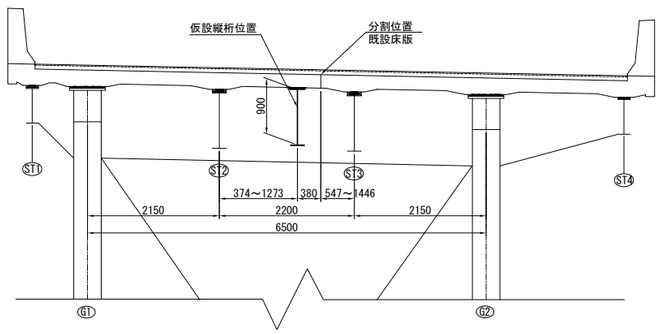

注入材部（ポリマーセメントモルタル）材料表

名　称	奥行	幅	深さ	体積(m3)	部材	総体積(m3)	備　考
ST-1	5575	230	20	0.026	2	0.052	
ST-2	5580	230	20	0.026	24	0.624	
ST-3	5580	230	20	0.026	2	0.052	
ST-4	5560	230	20	0.026	2	0.052	
ST-5	5454	230	20	0.025	2	0.050	
合　計				0.129		0.830	

塗装数量表

	単位	ST-1	ST-2	ST-3	ST-4	ST-5	備　考
素地調整	m2	36.0	398.9	33.2	32.5	33.0	
一般外面	m2	33.6	368.0	30.7	30.0	30.4	無機ジンクリッチ
高力ボルト接合部（外面）	m2	1.6	30.8	2.6	2.5	2.6	無機ジンクリッチ
高力ボルト頭部	m2	0.3	2.6	0.2	0.2	0.2	有機ジンクリッチ

塗装数量表（仮設縦桁撤去後）

	単位	ST-1	ST-2	ST-3	ST-4	ST-5	備　考
現場塗装（既設桁部）	m2	0.6	9.8	0.8	0.8	0.4	g-3,4種

※塗装色は日本塗料工業会標準色07-40X7.5R4/14(R=赤色)とする。

注記
1. 特記なき材質はすべてSM400Aとする。
2. ✦ 印は高力ボルト M22(S10T)を示す。
3. ※印個所は溶接しない。
4. スカーラップは30Rとする
5. ()内表示はP3～P4間を示す。

常磐自動車道 宮田川橋床版取替工事			
図面の種類	宮田川橋（下り線） P2～P4間仮設縦桁詳細図		
縮　尺	図　示	図面番号	75 / 165
設計会社名	株式会社ネクスコ東日本エンジニアリング		
施工会社名			
事務所名	東日本高速道路株式会社 関東支社 水 戸 管 理 事 務 所		

宮田川橋(下り線) P2～P4間仮設鋼床版配置図

<< P2～P3間 >>

平 面 図 S=1:400

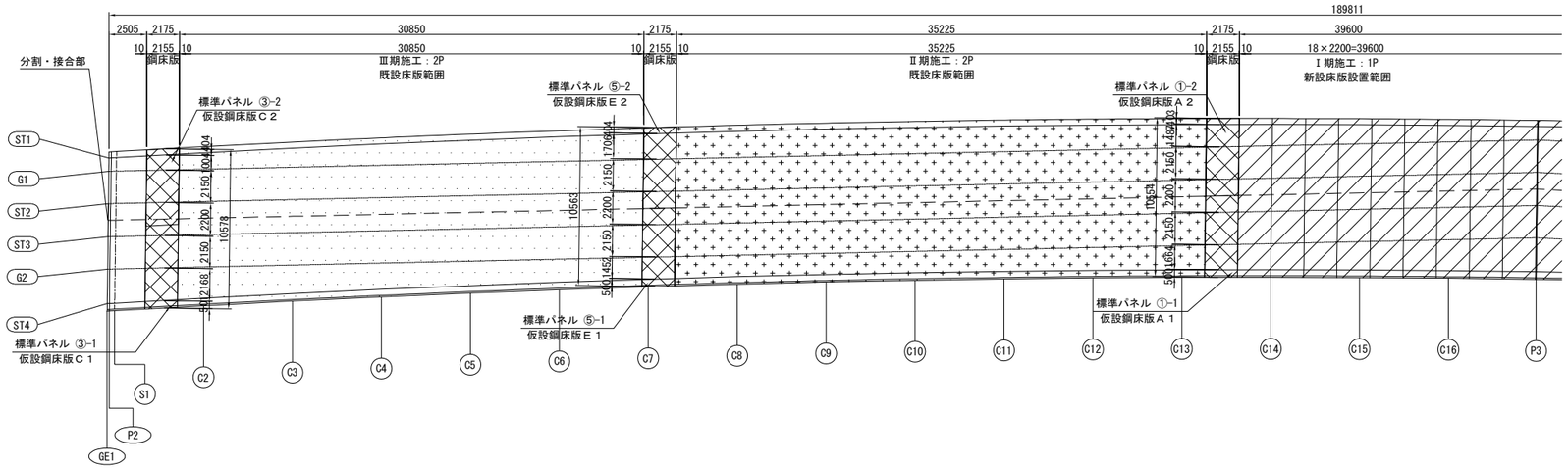

標 準 断 面 図 S=1:100

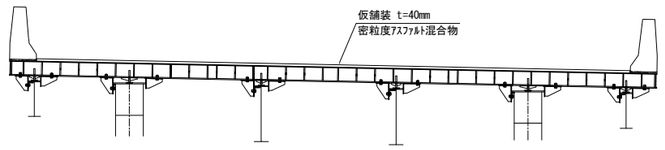

仮設 壁高欄

種 別	仕 様	数 量	単 位	備 考
仮設剛性防護柵	SC種	26.1	m	

<< P3～P4間 >>

平 面 図 S=1:400

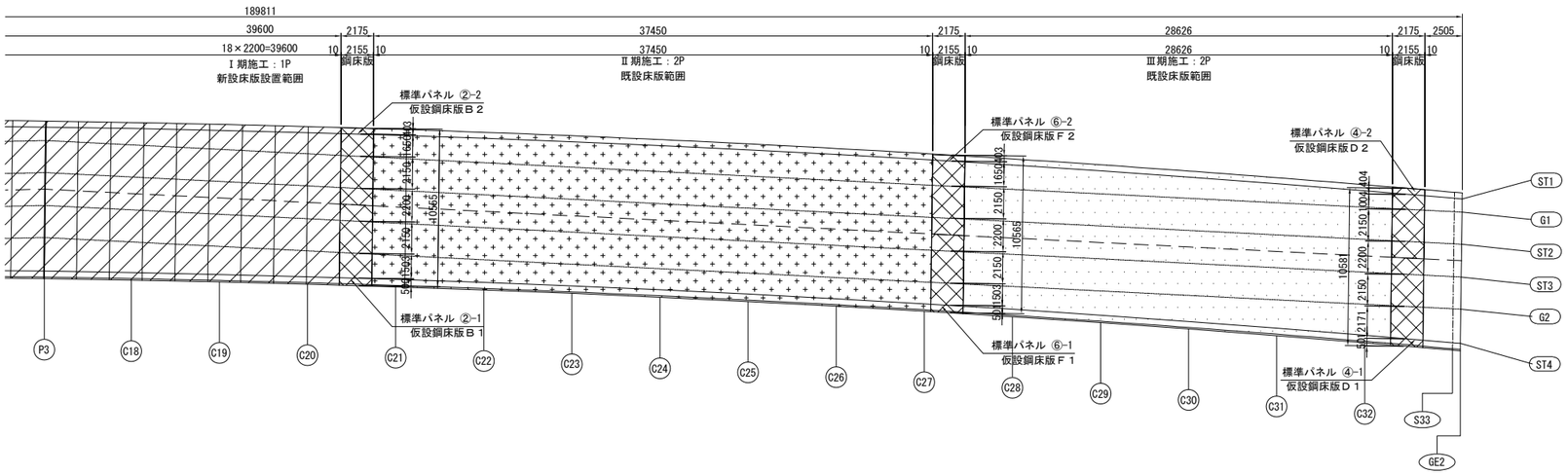

仮設鋼床版数量表

名 称	パネル番号	種 別	備 考
仮設鋼床版Ａ１	標準パネル ①-1	TypeA	製作1基
仮設鋼床版Ａ２	標準パネル ①-2		
仮設鋼床版Ｂ１	標準パネル ②-1	TypeB	製作1基
仮設鋼床版Ｂ２	標準パネル ②-2		
仮設鋼床版Ｃ１	標準パネル ③-1	TypeC	製作1基
仮設鋼床版Ｃ２	標準パネル ③-2		
仮設鋼床版Ｄ１	標準パネル ④-1	TypeD	製作1基
仮設鋼床版Ｄ２	標準パネル ④-2		
仮設鋼床版Ｅ１	標準パネル ⑤-1	TypeE	製作1基
仮設鋼床版Ｅ２	標準パネル ⑤-2		
仮設鋼床版Ｆ１	標準パネル ⑥-1	TypeF	製作1基
仮設鋼床版Ｆ２	標準パネル ⑥-2		

常磐自動車道 宮田川橋床版取替工事			
図面の種類	宮田川橋(下り線) P2～P4間仮設鋼床版配置図		
縮 尺	図 示	図面番号	76 / 165
設計会社名	株式会社ネクスコ東日本エンジニアリング		
施工会社名			
事務所名	東日本高速道路株式会社 関東支社 水 戸 管 理 事 務 所		

宮田川橋(下り線) P2～P4間仮設鋼床版詳細図(その1) S=1:50

TypeA, TypeB, TypeC, TypeD, TypeE, TypeF

側 面 図

C － C

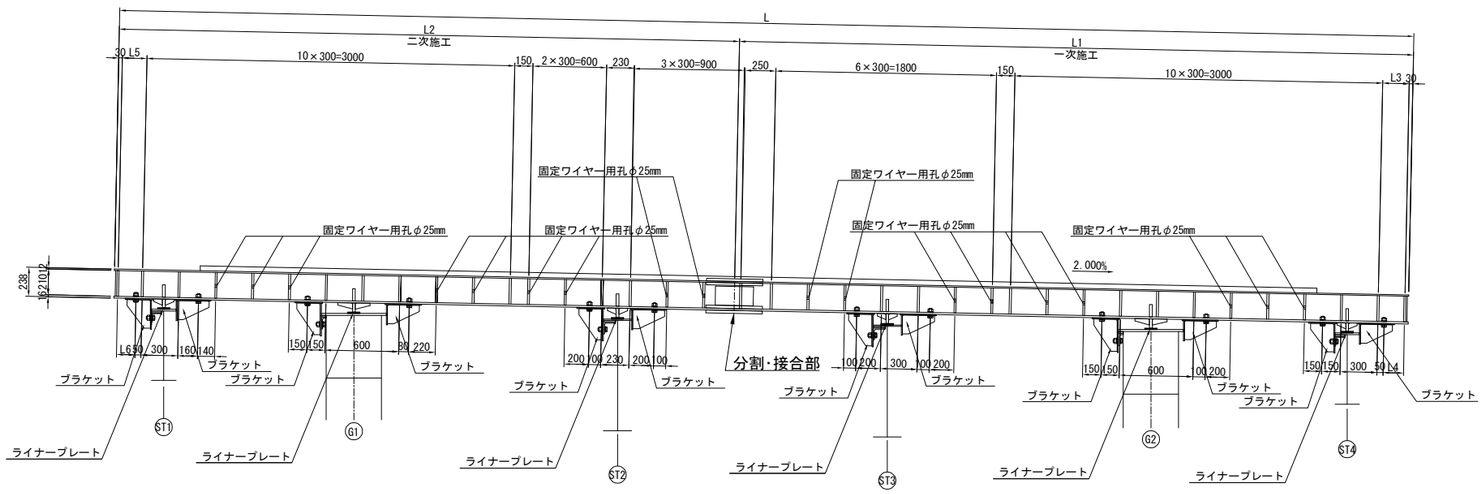

断 面 図

A － A

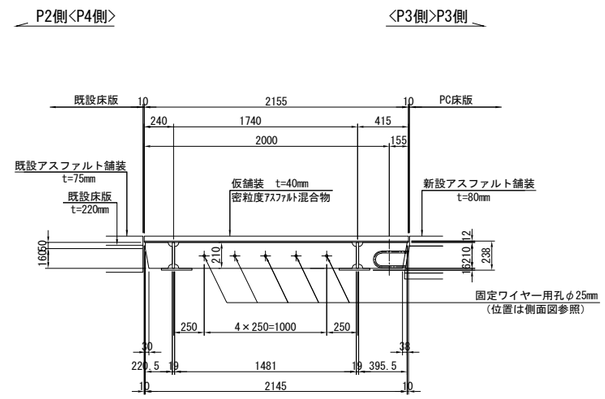

B － B

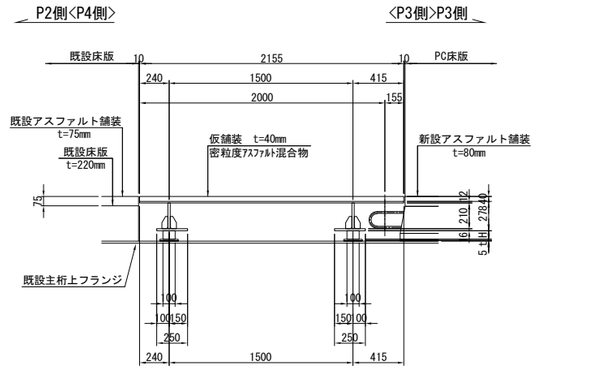

平 面 図

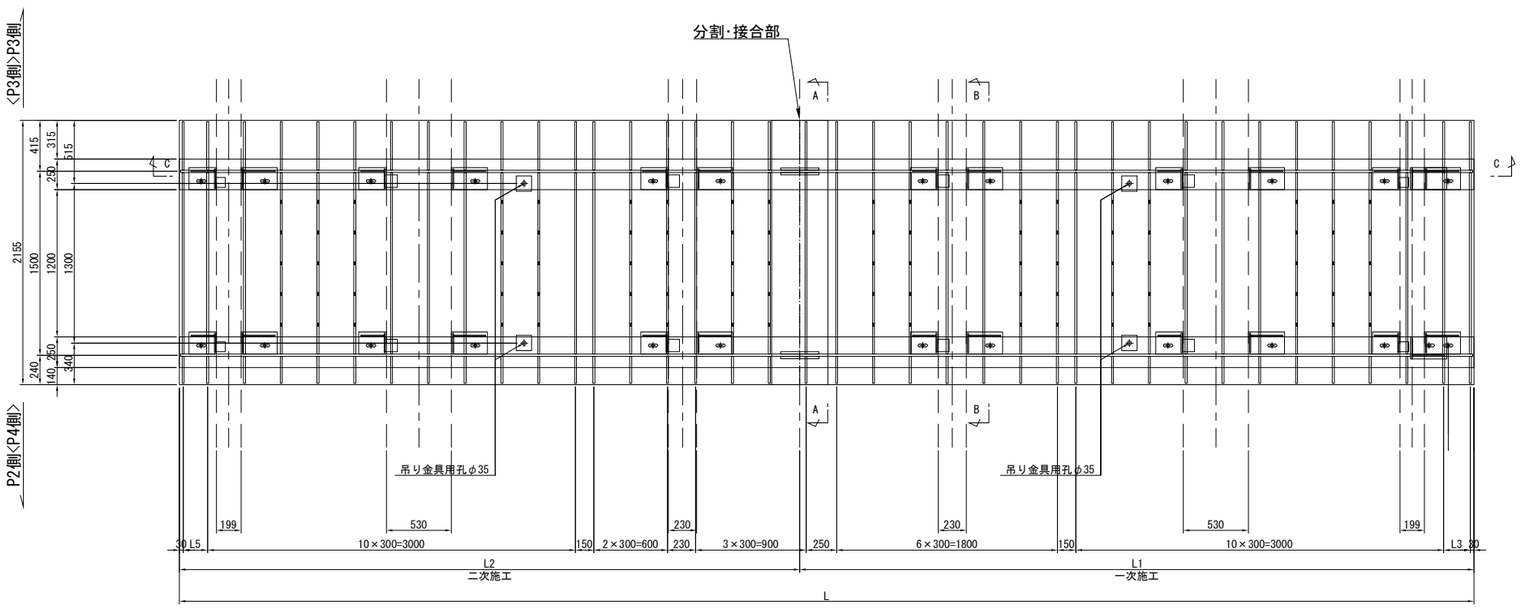

	TypeA	TypeB	TypeC	TypeD	TypeE	TypeF
L	10554	10556	10578	10581	10563	10565
L1	5057	5058	5070	5071	5061	5063
L2	5497	5497	5508	5510	5502	5502
L3	216	216	239	241	221	222
L4	166	166	189	191	171	171
L5	199	200	210	212	203	205
L6	149	150	160	162	153	155

	TypeA		TypeB		TypeC		TypeD		TypeE		TypeF	
	H	t	H	t	H	t	H	t	H	t	H	t
ST1	70	7	70	7	70	7	70	7	70	7	70	7
G1	75	6	75	7	85	6	90	6	75	6	75	7
ST2	75	8	75	9	85	8	90	6	75	8	75	9
ST3	80	8	80	8	90	9	90	9	80	8	80	8
G2	75	7	75	6	90	5	85	8	75	7	75	6
ST4	70	7	70	7	70	7	70	7	70	7	70	7

塗装数量表

		TypeA	TypeB	TypeC	TypeD	TypeE	TypeF	備 考
素地調整	m2	104.3	104.3	104.5	104.5	104.4	104.4	
一般外面	m2	81.4	81.4	81.5	81.5	81.5	81.5	無機ジンクリッチ塗装
高力ボルト接合部（外面）	m2	22.9	22.9	23.0	23.0	23.0	23.0	無機ジンクリッチ塗装
高力ボルト頭部	m2	0.2	0.2	0.2	0.2	0.2	0.2	有機ジンクリッチ塗装

TypeA、TypeB鋼床版材料（ 各 1 箇所）
1 - Deck PL 2155 x 12 x 10554<10555>
2 - Web PL 210 x 19 x 10534<10535>
2 - Flg PL 250 x 16 x 10554<10555>
38 - Rib PL 210 x 16 x 221
4 - Support PL 70 x 22 x 100
6 - Support PL 75 x 22 x 100
2 - Support PL 80 x 22 x 100
24 - Support PL 50 x 22 x 100
38 - Rib PL 210 x 16 x 1481
38 - Rib PL 210 x 16 x 396
16 - Rib PL 50 x 12 x 70
8 - Rib PL 50 x 12 x 120

<>内数値はType Bを示す。

TypeA鋼床版材料（ 1 箇所）
2 - Liner PL 100 x 6 x 150 (SS400)
6 - Liner PL 100 x 7 x 150 (SS400)
4 - Liner PL 100 x 8 x 150 (SS400)
12 - ゴム PL 100 x 5 x 150 (ｸﾛﾛﾌﾟﾚﾝｺﾞﾑ)

TypeB鋼床版材料（ 1 箇所）
2 - Liner PL 100 x 6 x 150 (SS400)
6 - Liner PL 100 x 7 x 150 (SS400)
2 - Liner PL 100 x 8 x 150 (SS400)
2 - Liner PL 100 x 9 x 150 (SS400)
12 - ゴム PL 100 x 5 x 150 (ｸﾛﾛﾌﾟﾚﾝｺﾞﾑ)

TypeC、TypeD鋼床版材料（ 各 1 箇所）
1 - Deck PL 2155 x 12 x 10578<10581>
2 - Web PL 210 x 19 x 10558<10561>
2 - Flg PL 250 x 16 x 10578<10581>
38 - Rib PL 210 x 16 x 221
4 - Support PL 70 x 22 x 100
6 - Support PL 75 x 22 x 100
2 - Support PL 80 x 22 x 100
24 - Support PL 50 x 22 x 100
38 - Rib PL 210 x 16 x 1481
38 - Rib PL 210 x 16 x 396
16 - Rib PL 50 x 12 x 70
8 - Rib PL 50 x 12 x 120

<>内数値はTypeDを示す。

TypeC鋼床版材料（ 1 箇所）
2 - Liner PL 100 x 5 x 150 (SS400)
2 - Liner PL 100 x 6 x 150 (SS400)
4 - Liner PL 100 x 7 x 150 (SS400)
2 - Liner PL 100 x 8 x 150 (SS400)
2 - Liner PL 100 x 9 x 150 (SS400)
12 - ゴム PL 100 x 5 x 150 (ｸﾛﾛﾌﾟﾚﾝｺﾞﾑ)

TypeD鋼床版材料（ 1 箇所）
4 - Liner PL 100 x 6 x 150 (SS400)
4 - Liner PL 100 x 7 x 150 (SS400)
2 - Liner PL 100 x 8 x 150 (SS400)
2 - Liner PL 100 x 9 x 150 (SS400)
12 - ゴム PL 100 x 5 x 150 (ｸﾛﾛﾌﾟﾚﾝｺﾞﾑ)

TypeE、TypeF鋼床版材料（ 各 1 箇所）
1 - Deck PL 2155 x 12 x 10563<10565>
2 - Web PL 210 x 19 x 10543<10545>
2 - Flg PL 250 x 16 x 10563<10565>
38 - Rib PL 210 x 16 x 221
4 - Support PL 70 x 22 x 100
6 - Support PL 75 x 22 x 100
2 - Support PL 80 x 22 x 100
24 - Support PL 50 x 22 x 100
38 - Rib PL 210 x 16 x 1481
38 - Rib PL 210 x 16 x 396
16 - Rib PL 50 x 12 x 70
8 - Rib PL 50 x 12 x 120

<>内数値はTypeFを示す。

TypeE鋼床版材料（ 1 箇所）
2 - Liner PL 100 x 6 x 150 (SS400)
6 - Liner PL 100 x 7 x 150 (SS400)
4 - Liner PL 100 x 8 x 150 (SS400)
12 - ゴム PL 100 x 5 x 150 (ｸﾛﾛﾌﾟﾚﾝｺﾞﾑ)

TypeF鋼床版材料（ 1 箇所）
2 - Liner PL 100 x 6 x 150 (SS400)
6 - Liner PL 100 x 7 x 150 (SS400)
2 - Liner PL 100 x 8 x 150 (SS400)
2 - Liner PL 100 x 9 x 150 (SS400)
12 - ゴム PL 100 x 5 x 150 (ｸﾛﾛﾌﾟﾚﾝｺﾞﾑ)

注記）1. ⊕ は六角高力ボルトM22(F10T)を示す。
2. 高力ボルトの孔径はφ24.5とする。
3. 特記なき材質は全てSM400Aとする。
4. 全ての材料は仮設材とする。
5. 一次施工と二次施工の範囲に合わせた分割及び接合等について適切な検討を行うこと。

常磐自動車道 宮田川橋床版取替工事			
図面の種類	宮田川橋(下り線) P2～P4間仮設鋼床版詳細図(その1)		
縮 尺	図 示	図面番号	77 / 165
設計会社名	株式会社ネクスコ東日本エンジニアリング		
施工会社名			
事務所名	東日本高速道路株式会社 関東支社 水 戸 管 理 事 務 所		

宮田川橋(下り線) P2～P4間仮設鋼床版詳細図(その2) S=1:10

既設桁取合部詳細

縦桁部

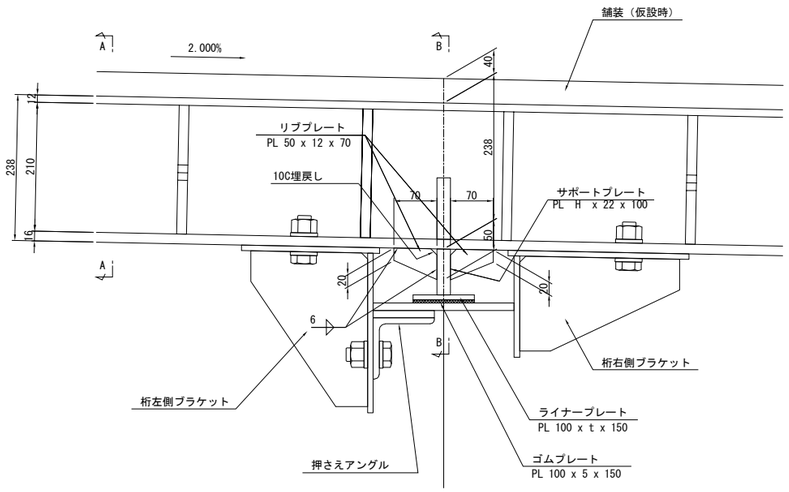

A － A

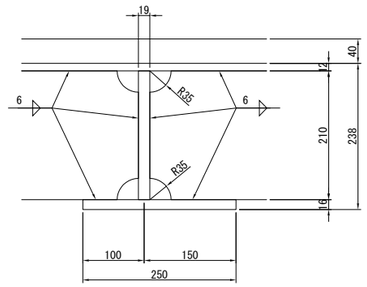

B － B

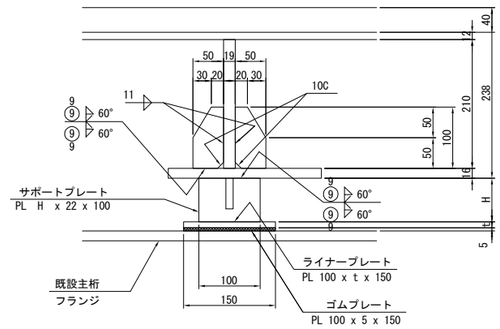

主桁部

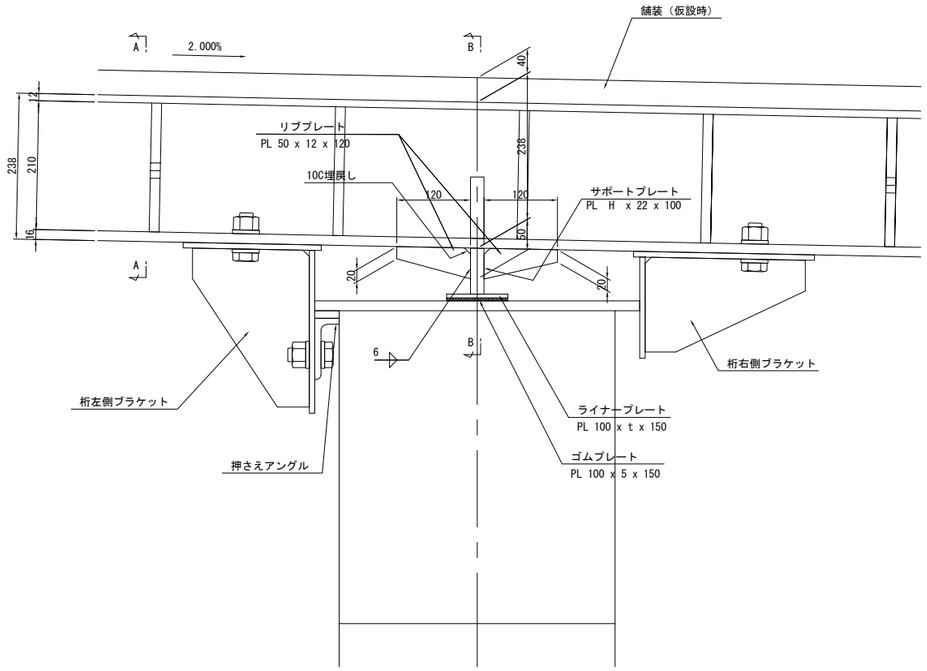

t : ライナープレート厚（各パネル詳細図を参照のこと。）
H : サポートプレート高（各パネル詳細図を参照のこと。）

現場寸法との調整要領

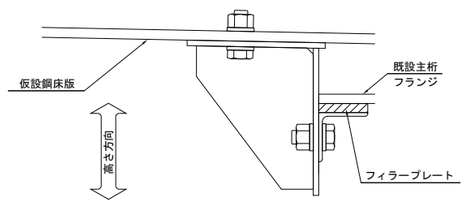

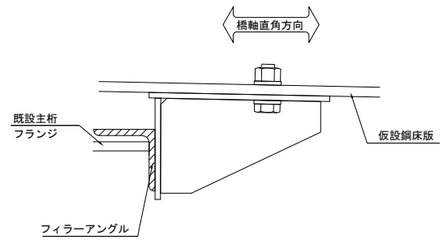

現場計測値との調整は適宜フィラープレート等を使用すること。

端部詳細

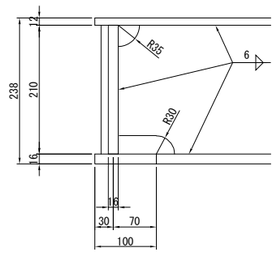

注記
1. 製作前に現地で計測等の確認を行い、詳細設計を行うこと。
2. 詳細設計においては床版横断勾配等を考慮し、部材寸法等を決定すること。
3. ⊕ は六角高力ボルトM22(F10T)を示す。
4. 高力ボルトの孔径はφ24.5とする。
5. 特記なき材質は全てSM400Aとする。
6. 全ての材料は仮設材とする。
7. ブラケットは本図と対称に製作する部材もあるので注意すること。

常磐自動車道 宮田川橋床版取替工事			
図面の種類	宮田川橋(下り線) P2～P4間仮設鋼床版詳細図(その2)		
縮　尺	図 示	図面番号	78 / 165
設計会社名	株式会社ネクスコ東日本エンジニアリング		
施工会社名			
事務所名	東日本高速道路株式会社 関東支社 水 戸 管 理 事 務 所		

宮田川橋(下り線) P2～P4間仮設鋼床版詳細図(その3) S=1:10

主桁左側ブラケット詳細

C － C

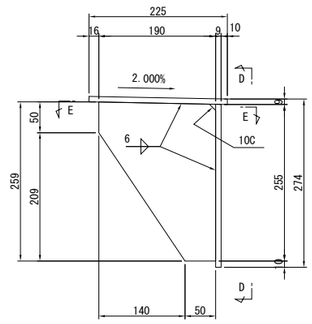

D － D

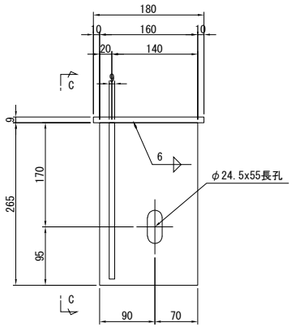

E － E

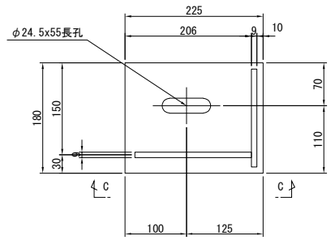

ブラケット材料 (各 4 箇所)
1 - Base PL 180 x 9 x 225
1 - Web PL 160 x 9 x 265
1 - Rib PL 190 x 9 x 259
1 - HTB M22 x 65 (F10T)
1 - HTB M22 x 60 (F10T)

Web PLの位置が対称となる部材があるので注意のこと。(平面図を参照のこと。)

主桁右側ブラケット詳細

F － F

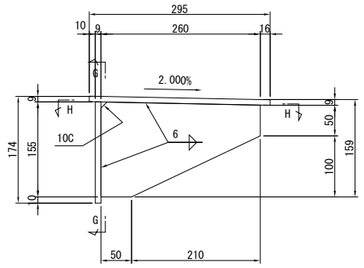

G － G

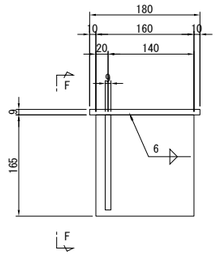

H － H

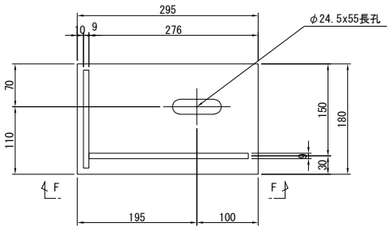

ブラケット材料 (各 4 箇所)
1 - Base PL 180 x 9 x 295
1 - Web PL 160 x 9 x 165
1 - Rib PL 155 x 9 x 260
1 - HTB M22 x 65 (F10T)

Web PLの位置が対称となる部材があるので注意のこと。(平面図を参照のこと。)

押さえアングル詳細

縦桁部

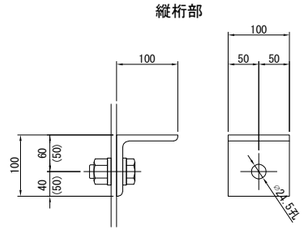

現場計測値との調整で( )内の寸法を使用してもよい。

押さえアングル材料 (各 8 箇所)
1 - L 100 x 100 x 10 x 100 (SS400)

主桁部

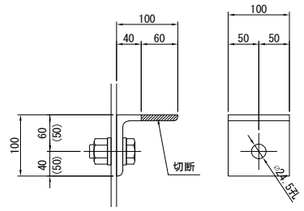

現場計測値との調整で( )内の寸法を使用してもよい。

押さえアングル材料 (各 4 箇所)
1 - L 100 x 100 x 10 x 100 (SS400)

縦桁左側ブラケット詳細

C － C

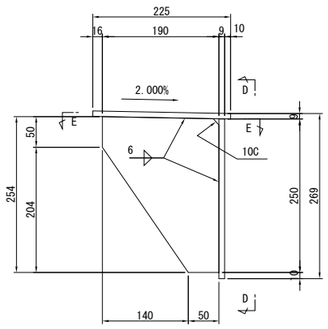

D － D

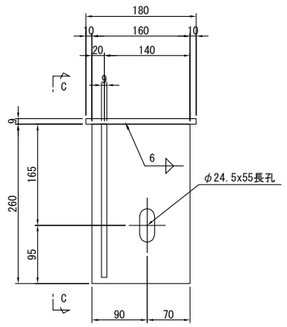

E － E

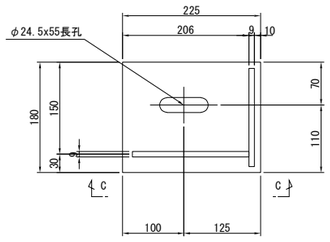

ブラケット材料 (各 8 箇所)
1 - Base PL 180 x 9 x 225
1 - Web PL 160 x 9 x 260
1 - Rib PL 190 x 9 x 254
1 - HTB M22 x 65 (F10T)
1 - HTB M22 x 60 (F10T)

Web PLの位置が対称となる部材があるので注意のこと。(平面図を参照のこと。)

縦桁右側ブラケット詳細

F － F

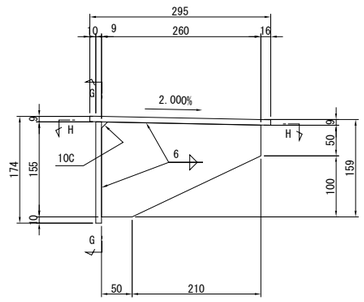

G － G

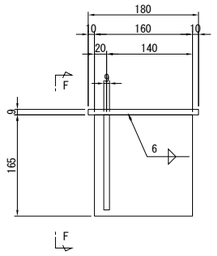

H － H

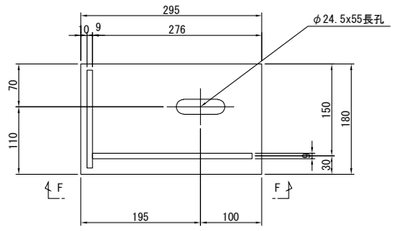

ブラケット材料 (各 8 箇所)
1 - Base PL 180 x 9 x 295
1 - Web PL 160 x 9 x 165
1 - Rib PL 155 x 9 x 260
1 - HTB M22 x 65 (F10T)

Web PLの位置が対称となる部材があるので注意のこと。(平面図を参照のこと。)

注記
1. 製作前に現地で計測等の確認を行い、詳細設計を行うこと。
2. 詳細設計においては床版横断勾配等を考慮し、部材寸法等を決定すること。
3. ⊕ は六角高力ボルトM22(F10T)を示す。
4. 高力ボルトの孔径はφ24.5とする。
5. 特記なき材質は全てSM400Aとする。
6. 全ての材料は仮設材とする。
7. ブラケットは本図と対称に製作する部材もあるので注意すること。

常磐自動車道 宮田川橋床版取替工事			
図面の種類	宮田川橋(下り線) P2～P4間仮設鋼床版詳細図(その3)		
縮　尺	図 示	図面番号	79 / 165
設計会社名	株式会社ネクスコ東日本エンジニアリング		
施工会社名			
事務所名	東日本高速道路株式会社 関東支社 水 戸 管 理 事 務 所		

宮田川橋(下り線) P2～P4間場所打ちRC床版構造図(その1)

断 面 図【P2】 S=1:50

1 － 1

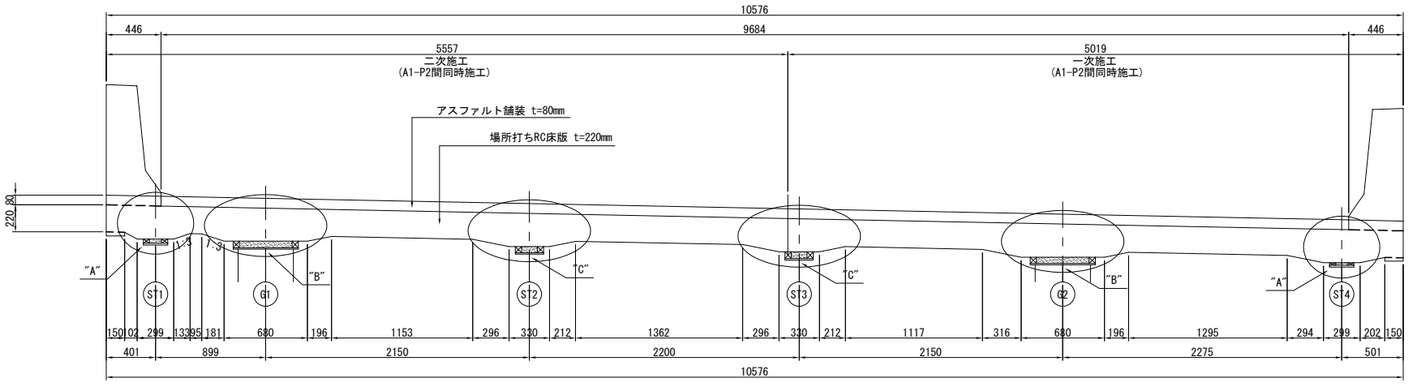

2 － 2

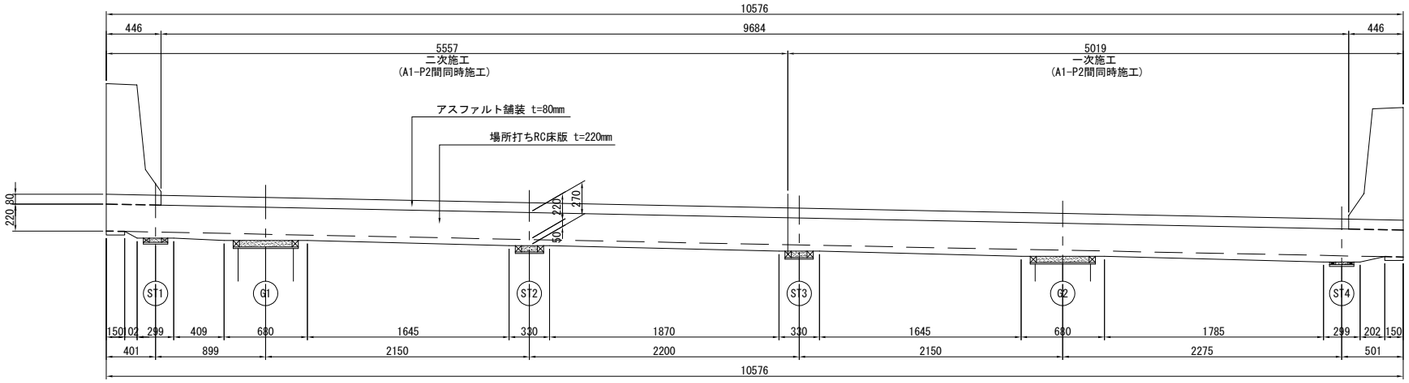

平 面 図【P2】 S=1:50

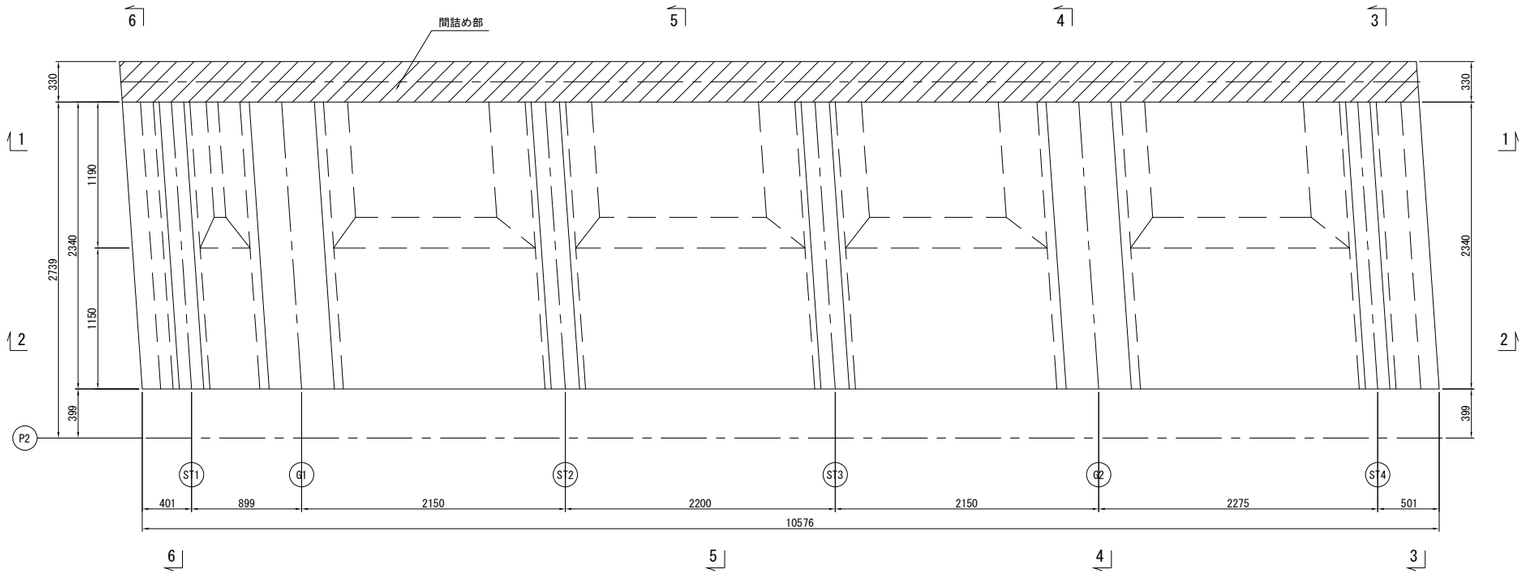

断 面 図 S=1:30

3 － 3

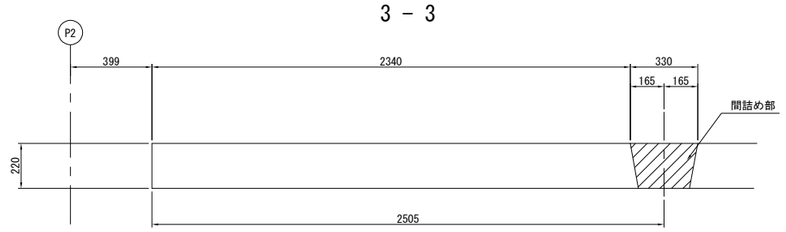

4 － 4

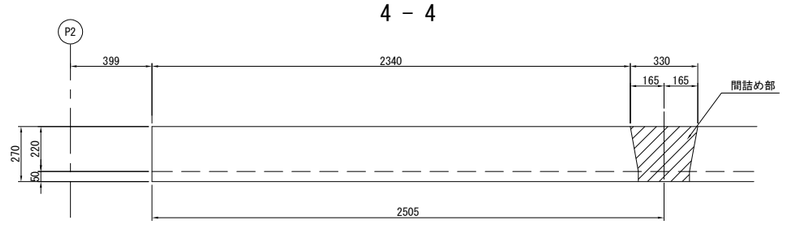

5 － 5

ST1～G1, G1～ST2, ST2～ST3, ST3～G2, G2～ST4

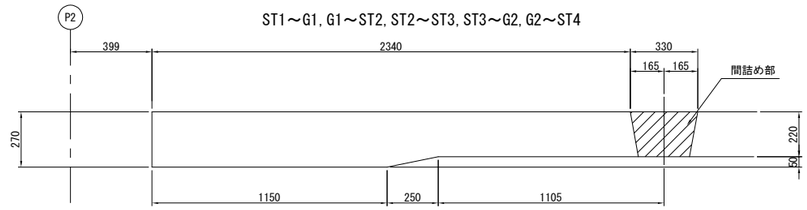

6 － 6

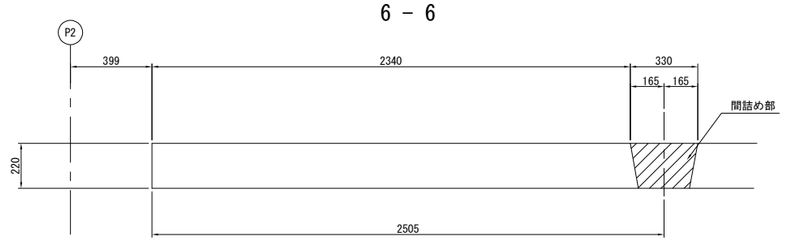

"A" 部 詳 細 図 S=1:20

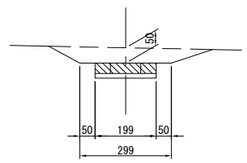

"B" 部 詳 細 図 S=1:20

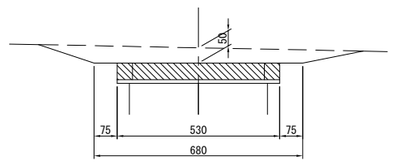

"C" 部 詳 細 図 S=1:20

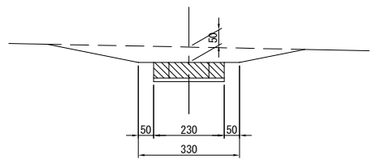

常盤自動車道 宮田川橋床版取替工事			
図面の種類	宮田川橋（下り線） P2～P4間場所打ちRC床版構造図(その1)		
縮　尺	図 示	図面番号	80 / 165
設計会社名	株式会社ネクスコ東日本エンジニアリング		
施工会社名			
事務所名	東日本高速道路株式会社 関東支社 水 戸 管 理 事 務 所		

宮田川橋(下り線) P2～P4間場所打ちRC床版構造図(その2)

断 面 図【P4】 S=1:50

1 － 1

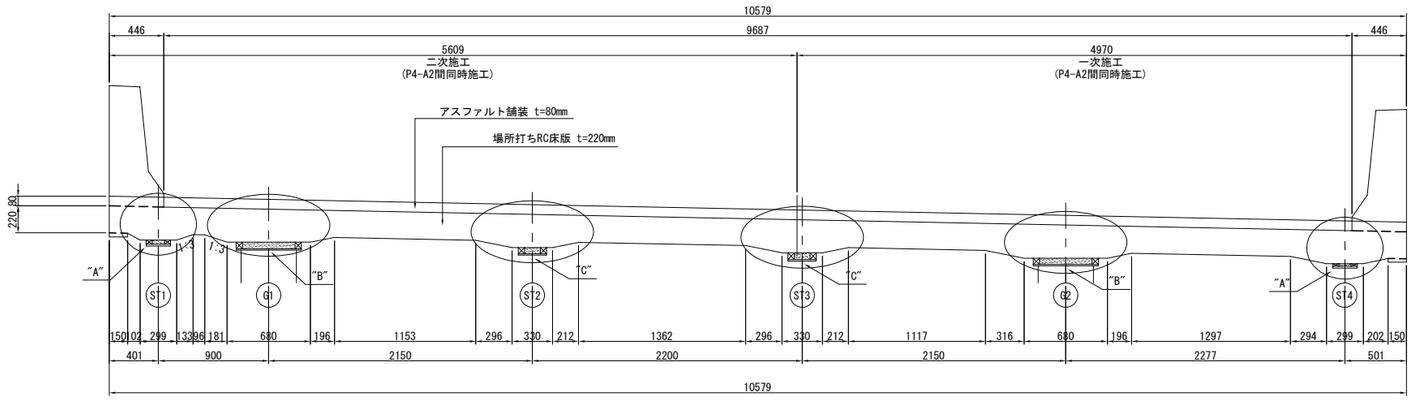

2 － 2

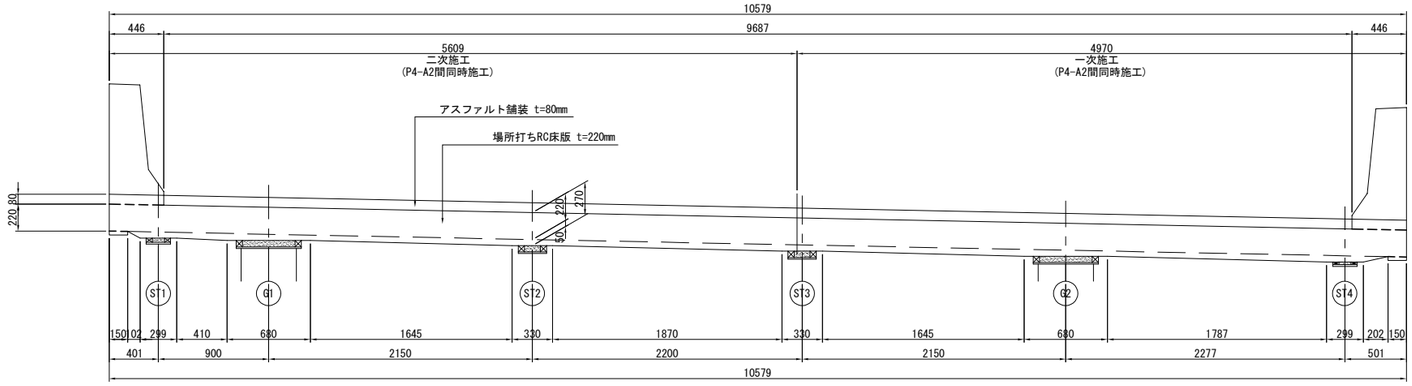

平 面 図【P4】 S=1:50

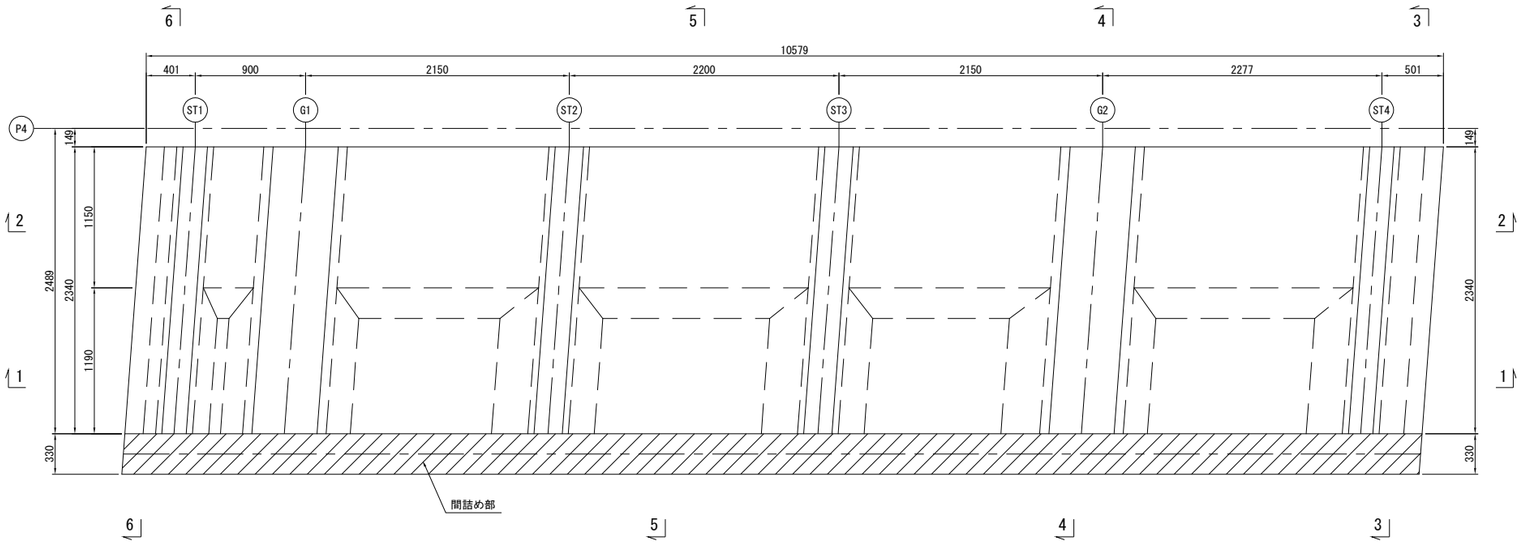

断 面 図 S=1:30

3 － 3

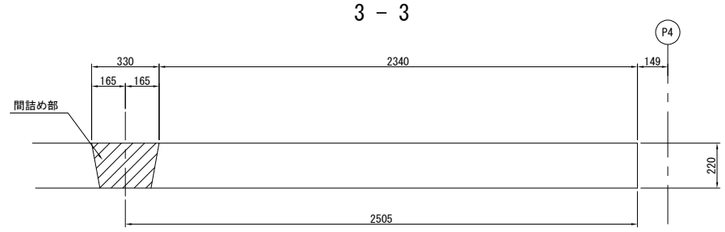

4 － 4

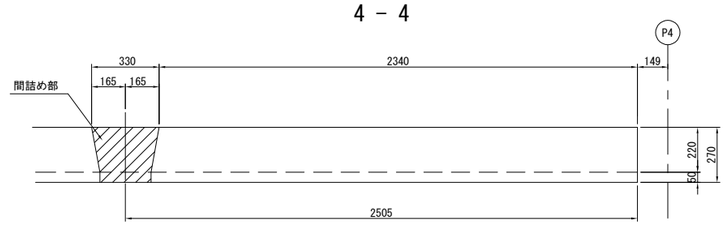

5 － 5

ST1～G1, G1～ST2, ST2～ST3, ST3～G2, G2～ST4

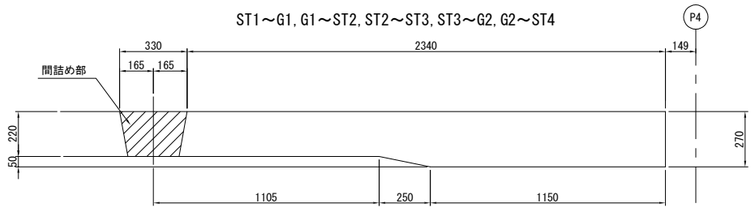

6 － 6

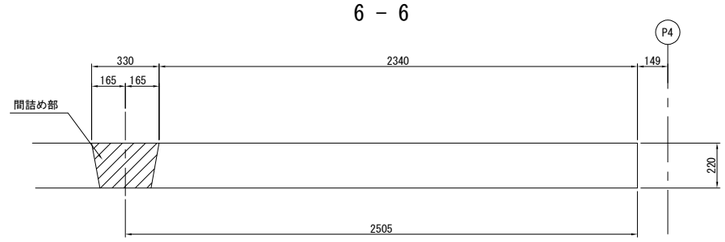

"A" 部 詳 細 図 S=1:20

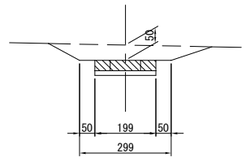

"B" 部 詳 細 図 S=1:20

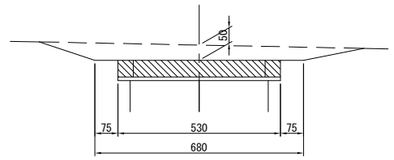

"C" 部 詳 細 図 S=1:20

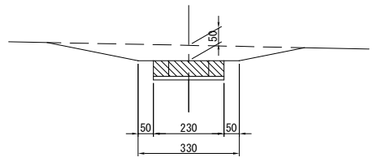

常盤自動車道 宮田川橋床版取替工事			
図面の種類	宮田川橋（下り線） P2～P4間場所打ちRC床版構造図(その2)		
縮　尺	図 示	図面番号	81 / 165
設計会社名	株式会社ネクスコ東日本エンジニアリング		
施工会社名			
事務所名	東日本高速道路株式会社 関東支社 水 戸 管 理 事 務 所		

宮田川橋(下り線) P2～P4間場所打ちRC床版配筋図(その1)

平 面 図【P2】 S=1:50

上 面

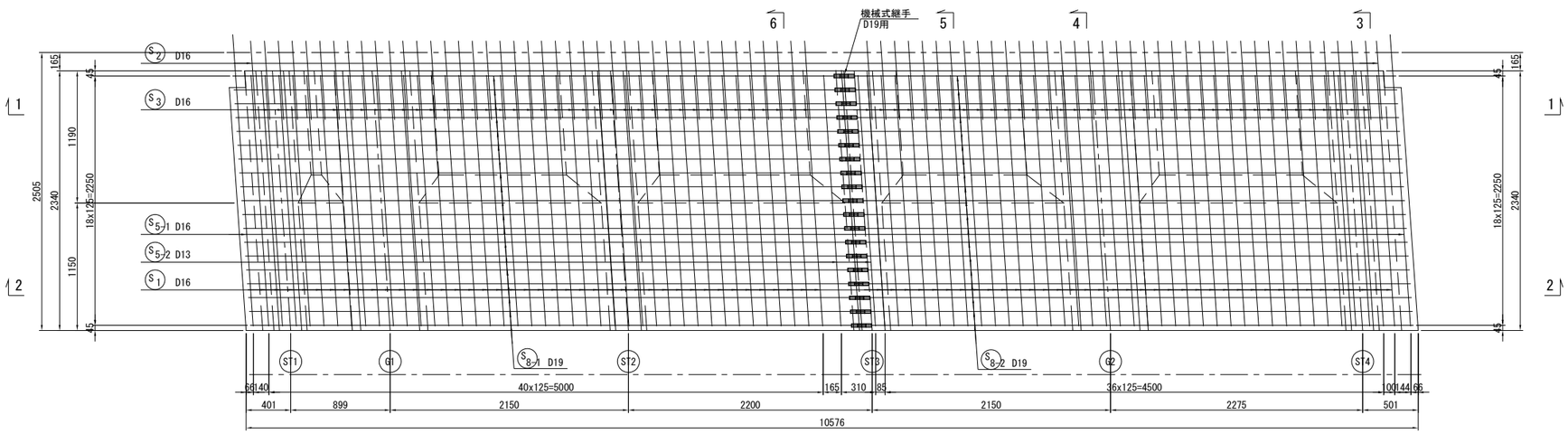

下 面

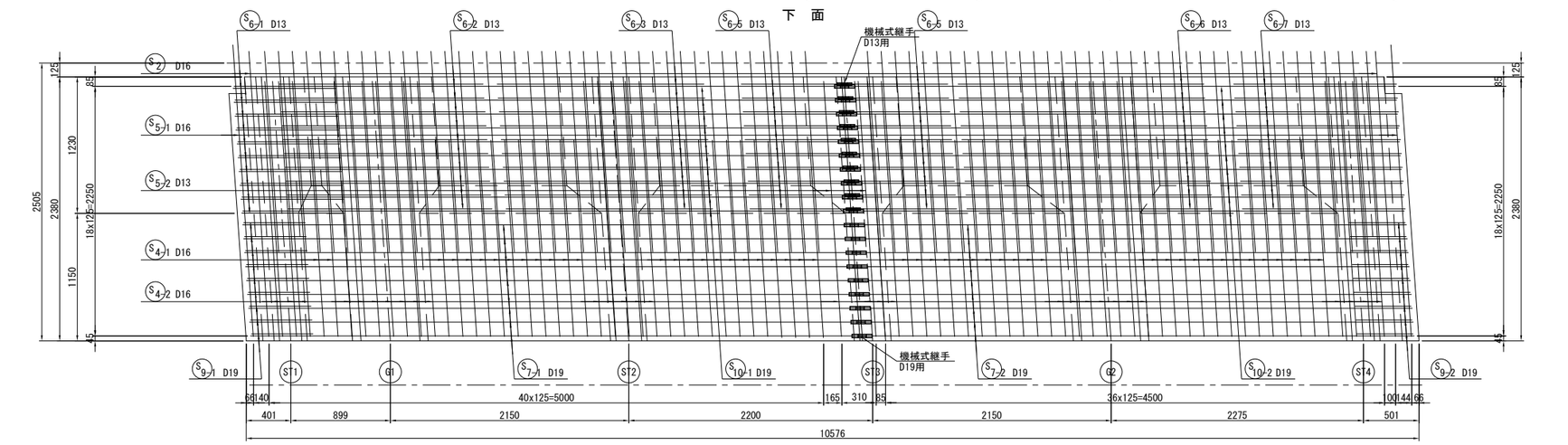

位 置 図

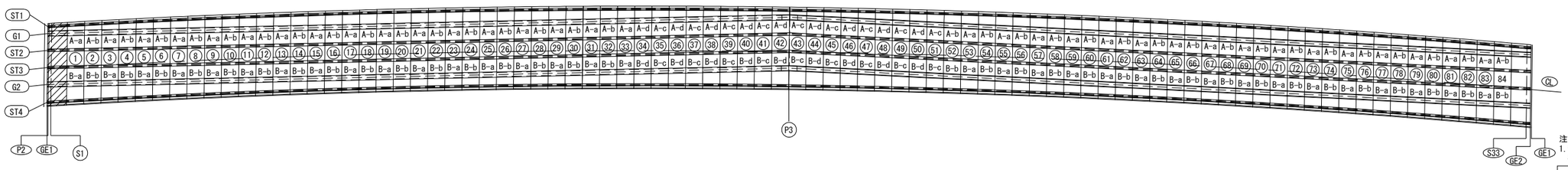

注記
1. 鉄筋はエポキシ樹脂塗装とする。
但し、機械式継手挿入部は無塗装とする。

鉄筋曲げ加工表

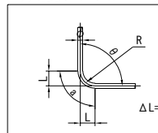

主 筋
θ≦90° R=3φ
θ＞90° R=5.5φ
ΔL=2×L-a

径	θ = 90°			θ = 100°			θ = 135°			θ = 170°		
	R	a	ΔL	R	a	ΔL	R	a	ΔL	R	a	ΔL
D13	39	61	17	71.5	100	20	71.5	56	3	71.5	12	0
D16	48	75	21	88	123	25	88	69	4	88	15	0

常磐自動車道 宮田川橋床版取替工事	
図面の種類	宮田川橋(下り線) P2～P4間場所打ちRC床版配筋図(その1)
縮 尺	図 示
図面番号	82 / 165
設計会社名	株式会社ネクスコ東日本エンジニアリング
施工会社名	
事務所名	東日本高速道路株式会社 関東支社 水 戸 管 理 事 務 所

宮田川橋(下り線) P2～P4間場所打ちRC床版配筋図(その2)

断 面 図【P2】 S=1:50

1 － 1

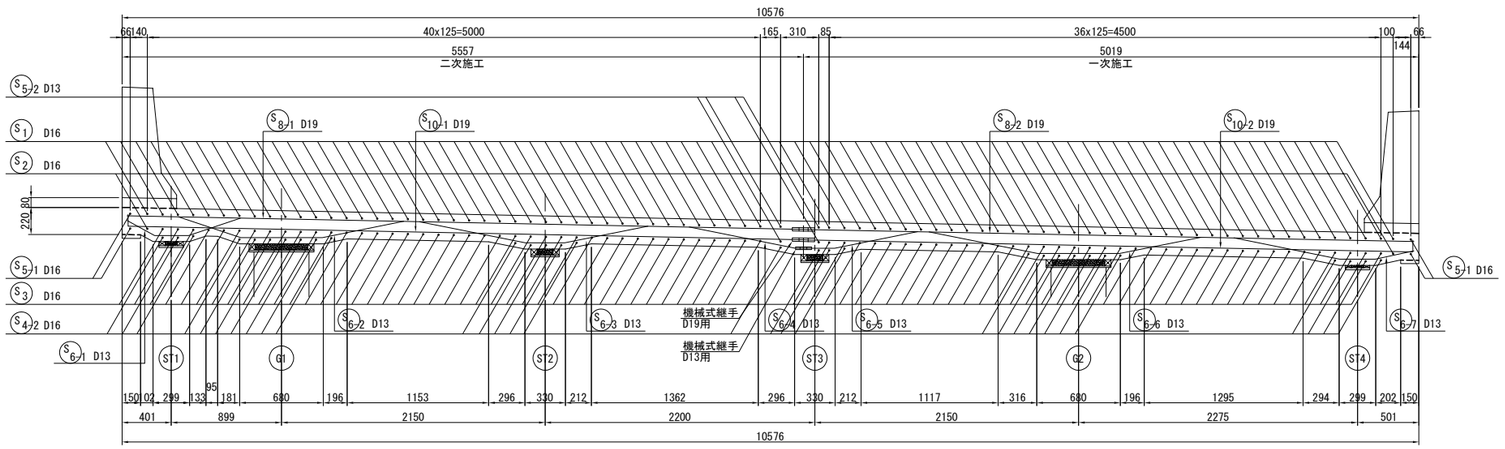

2 － 2(桁端部)

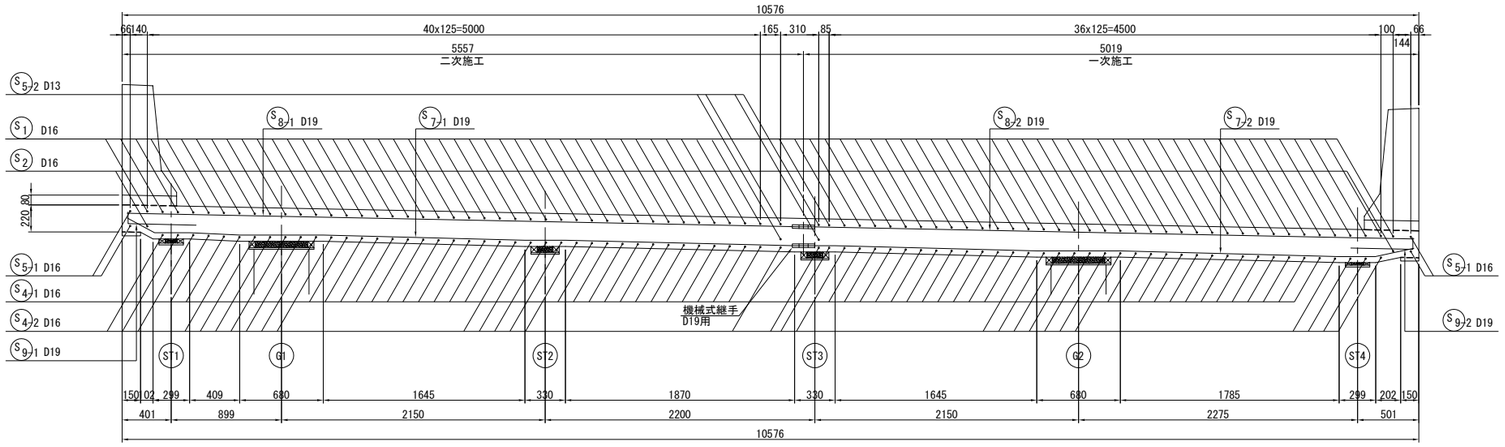

断 面 図 S=1:30

3 － 3 (張 出 部)

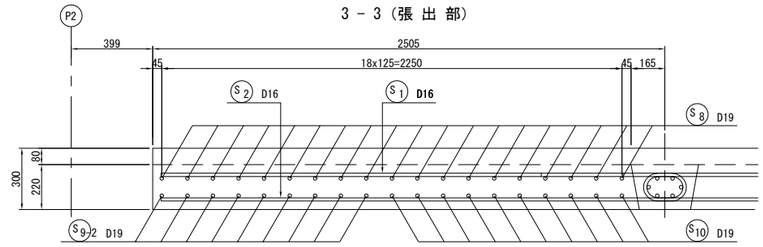

4 － 4 (支 点 部)

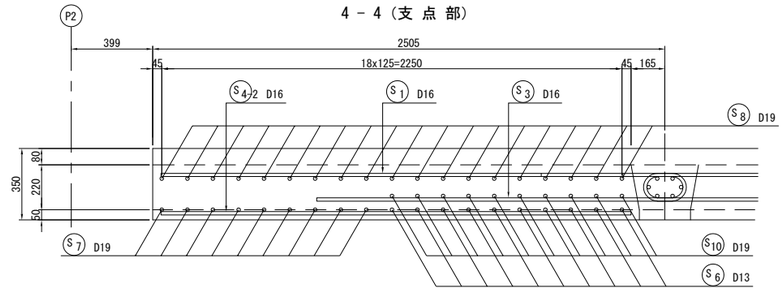

5 － 5

ST1～G1, G1～ST2, ST2～ST3, ST3～G2, G2～ST4

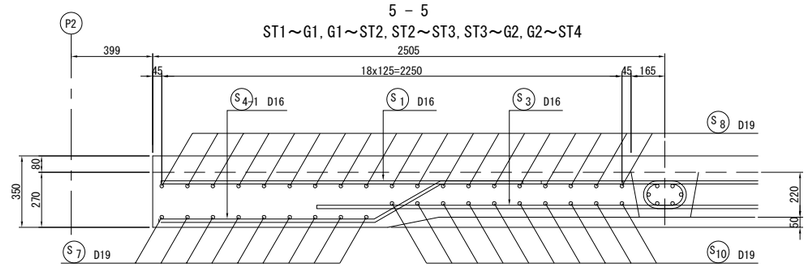

6 － 6(接合目地部)

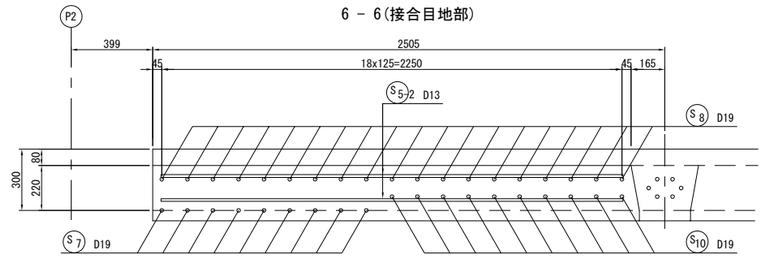

位 置 図

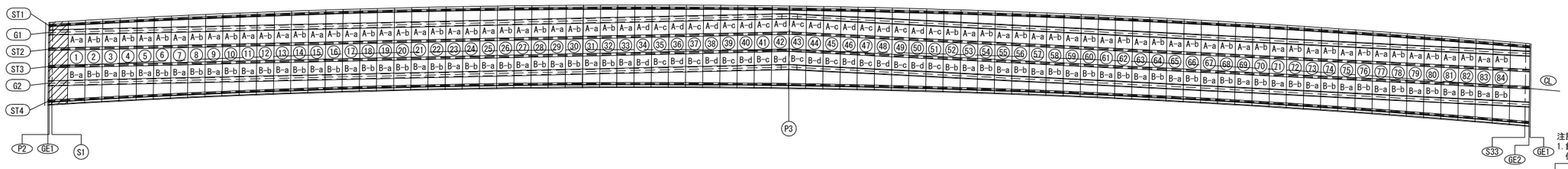

注記
1. 鉄筋はエポキシ樹脂塗装とする。
但し、機械式継手挿入部は無塗装とする。

常磐自動車道 宮田川橋床版取替工事			
図面の種類	宮田川橋（下り線） P2～P4間場所打ちRC床版配筋図(その2)		
縮　尺	図 示	図面番号	83 / 165
設計会社名	株式会社ネクスコ東日本エンジニアリング		
施工会社名			
事務所名	東日本高速道路株式会社 関東支社 水 戸 管 理 事 務 所		

宮田川橋(下り線) P2～P4間場所打ちRC床版配筋図(その3)　S=1:30

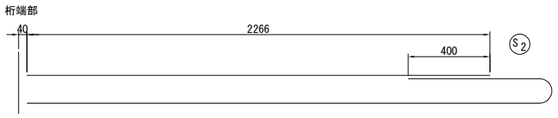

一次施工 S_1 38 - D16 x 2270
二次施工 S_1 41 - D16 x 2270

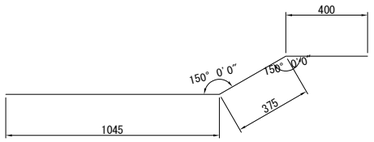

一次施工 S_4-1 24 - D16 x 1820
二次施工 S_4-1 25 - D16 x 1820

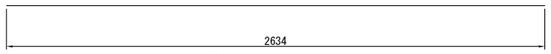

一次施工 S_5-1 2 - D16 x 2640
二次施工 S_5-1 2 - D16 x 2640

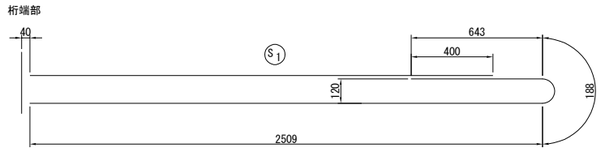

一次施工 S_2 1 - D16 x 3340
二次施工 S_2 1 - D16 x 3340

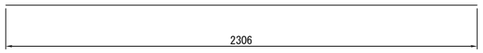

一次施工 S_4-2 14 - D16 x 2310
二次施工 S_4-2 16 - D16 x 2310

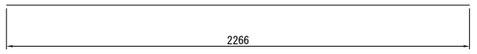

一次施工 S_5-2 2 - D13 x 2270
二次施工 S_5-2 2 - D13 x 2270

鉄筋曲げ加工表

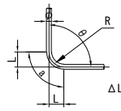

主　筋
$\theta \leqq 90°$　R=3φ
$\theta > 90°$　R=5.5φ
ΔL=2×L-a

径	θ = 90°			θ = 100°			θ = 135°			θ = 170°		
	R	a	ΔL	R	a	ΔL	R	a	ΔL	R	a	ΔL
D13	39	61	17	71.5	100	20	71.5	56	3	71.5	12	0
D16	48	75	21	88	123	25	88	69	4	88	15	0

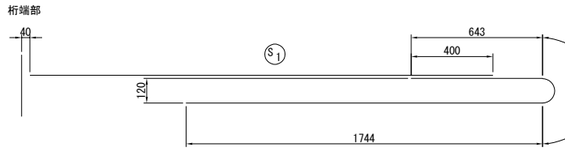

一次施工 S_3 37 - D16 x 2580
二次施工 S_3 40 - D16 x 2580

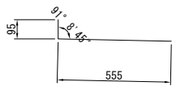

二次施工 S_9-1 9 - D19 x 650

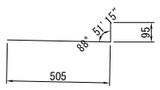

一次施工 S_9-2 9 - D19 x 600

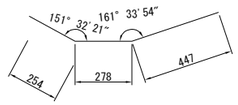

二次施工 S_6-1 10 - D13 x 980

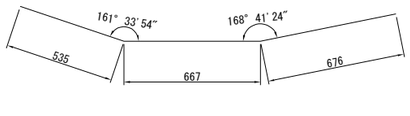

二次施工 S_6-2 10 - D13 x 1880

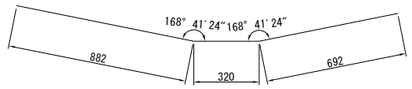

二次施工 S_6-3 10 - D13 x 1900

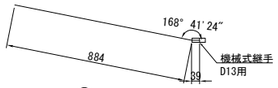

二次施工 S_6-4 10 - D13 x 930

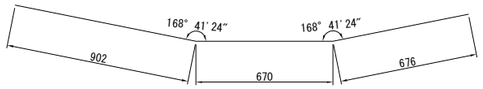

一次施工 S_6-6 10 - D13 x 2250

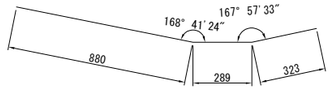

一次施工 S_6-7 10 - D13 x 1500

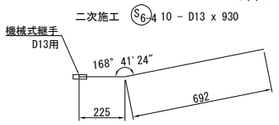

一次施工 S_6-5 10 - D13 x 920

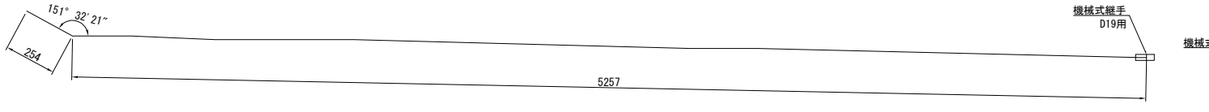

二次施工 S_7-1 9 - D19 x 5520

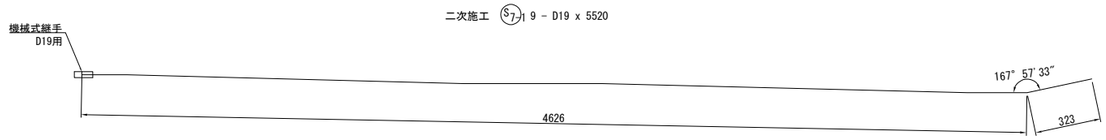

一次施工 S_7-2 9 - D19 x 4950

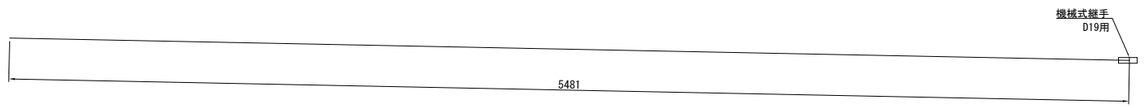

二次施工 S_8-1 19 - D19 x 5490

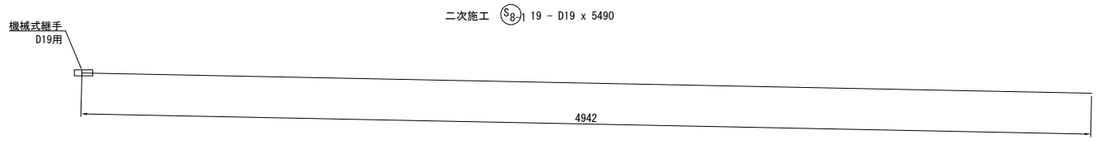

一次施工 S_8-2 19 - D19 x 4950

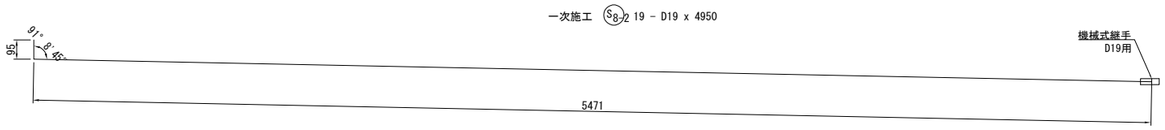

二次施工 S_{10}-1 10 - D19 x 5570

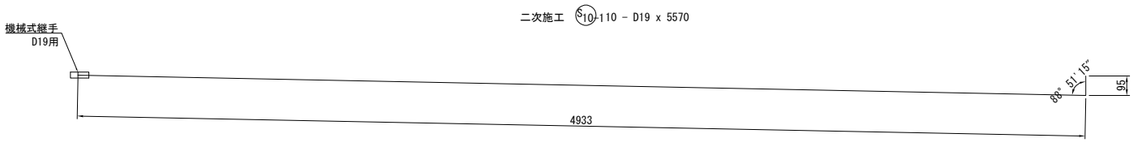

一次施工 S_{10}-2 10 - D19 x 5030

一次施工鉄筋表

記号	径	長さ	本数	単位重量	一本当り重量	重量	摘要
S1	D16	2270	38	1.56	3.54	135	
S2	D16	3340	1	1.56	5.21	5	
S3	D16	2580	37	1.56	4.02	149	
S4-1	D16	1820	24	1.56	2.84	68	
S4-2	D16	2310	14	1.56	3.60	50	
S5-1	D16	2640	2	1.56	4.12	8	
S5-2	D13	2270	2	0.995	2.26	5	
S6-5	D13	920	10	0.995	0.915	9	
S6-6	D13	2250	10	0.995	2.24	22	
S6-7	D13	1500	10	0.995	1.49	15	
S7-2	D19	4950	9	2.25	11.14	100	
S8-2	D19	4950	19	2.25	11.14	212	
S9-2	D19	600	9	2.25	1.35	12	
S10-2	D19	5030	10	2.25	11.32	113	
						903	kg
					D19 (SD345)	437	kg
					D16 (SD345)	415	kg
					D13 (SD345)	51	kg
			機械式継手		D19用	38	組
			機械式継手		D13用	10	組

二次施工鉄筋表

記号	径	長さ	本数	単位重量	一本当り重量	重量	摘要
S1	D16	2270	41	1.56	3.54	145	
S2	D16	3340	1	1.56	5.21	5	
S3	D16	2580	40	1.56	4.02	161	
S4-1	D16	1820	25	1.56	2.84	71	
S4-2	D16	2310	16	1.56	3.60	58	
S5-1	D16	2640	2	1.56	4.12	8	
S5-2	D13	2270	2	0.995	2.26	5	
S6-1	D13	980	10	0.995	0.975	10	
S6-2	D13	1880	10	0.995	1.87	19	
S6-3	D13	1900	10	0.995	1.89	19	
S6-4	D13	930	10	0.995	0.925	9	
S7-1	D19	5520	9	2.25	12.42	112	
S8-1	D19	5490	19	2.25	12.35	235	
S9-1	D19	650	9	2.25	1.46	13	
S10-1	D19	5570	10	2.25	12.53	125	
						995	kg
					D19 (SD345)	485	kg
					D16 (SD345)	448	kg
					D13 (SD345)	62	kg
			機械式継手		D19用	38	組
			機械式継手		**D13用**	**10**	**組**

注記
1. 鉄筋はエポキシ樹脂塗装とする。
　但し、機械式継手挿入部は無塗装とする。

常磐自動車道 宮田川橋床版取替工事			
図面の種類	宮田川橋（下り線） P2～P4間場所打ちRC床版配筋図(その3)		
縮　尺	1:30	図面番号	84 / 165
設計会社名	株式会社ネクスコ東日本エンジニアリング		
施工会社名			
事務所名	東日本高速道路株式会社 関東支社 水 戸 管 理 事 務 所		

宮田川橋(下り線) P2～P4間場所打ちRC床版配筋図(その4)

平 面 図【P4】 S=1:50

上 面

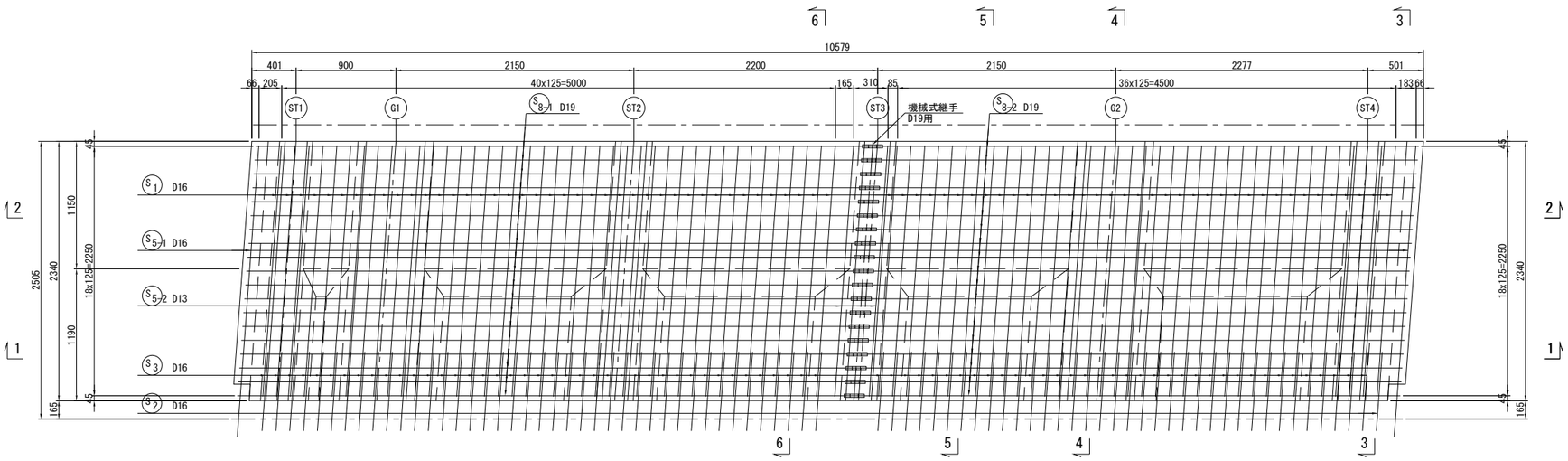

下 面

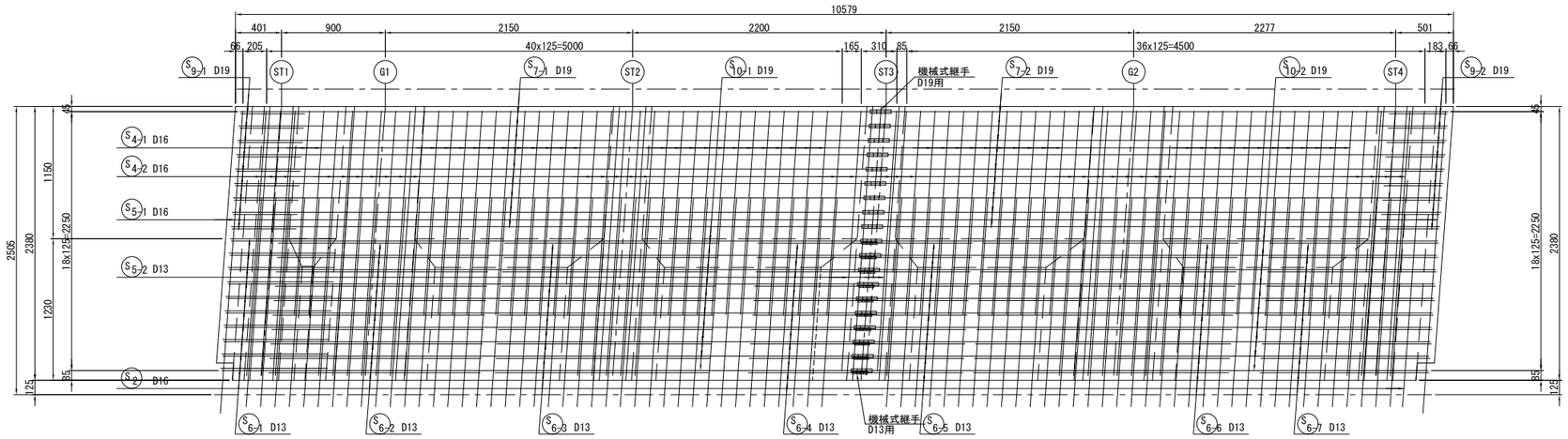

鉄筋曲げ加工表

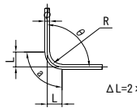

主 筋
$\theta \leqq 90°$ R=3ϕ
$\theta > 90°$ R=5.5ϕ
$\Delta L = 2 \times L - a$

径	θ = 90°			θ = 100°			θ = 135°			θ = 170°		
	R	a	ΔL	R	a	ΔL	R	a	ΔL	R	a	ΔL
D13	39	61	17	71.5	100	20	71.5	56	3	71.5	12	0
D16	48	75	21	88	123	25	88	69	4	88	15	0

位 置 図

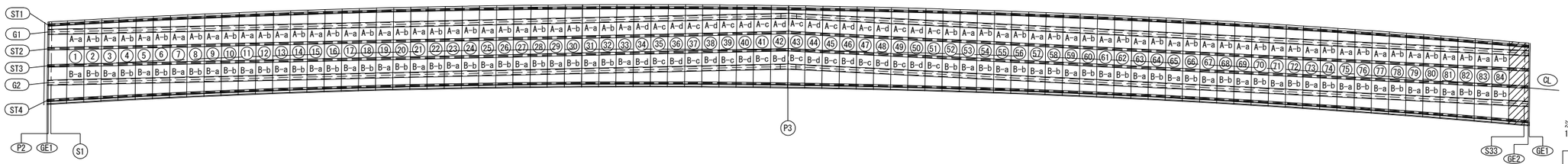

注記
1. 鉄筋はエポキシ樹脂塗装とする。
但し、機械式継手挿入部は無塗装とする。

常盤自動車道 宮田川橋床版取替工事			
図面の種類	宮田川橋（下り線） P2～P4間場所打ちRC床版配筋図(その4)		
縮 尺	図 示	図面番号	85 / 165
設計会社名	株式会社ネクスコ東日本エンジニアリング		
施工会社名			
事務所名	東日本高速道路株式会社 関東支社 水 戸 管 理 事 務 所		

宮田川橋(下り線) P2～P4間場所打ちRC床版配筋図(その5)

断 面 図【P4】 S=1:50

1 － 1(接合部)

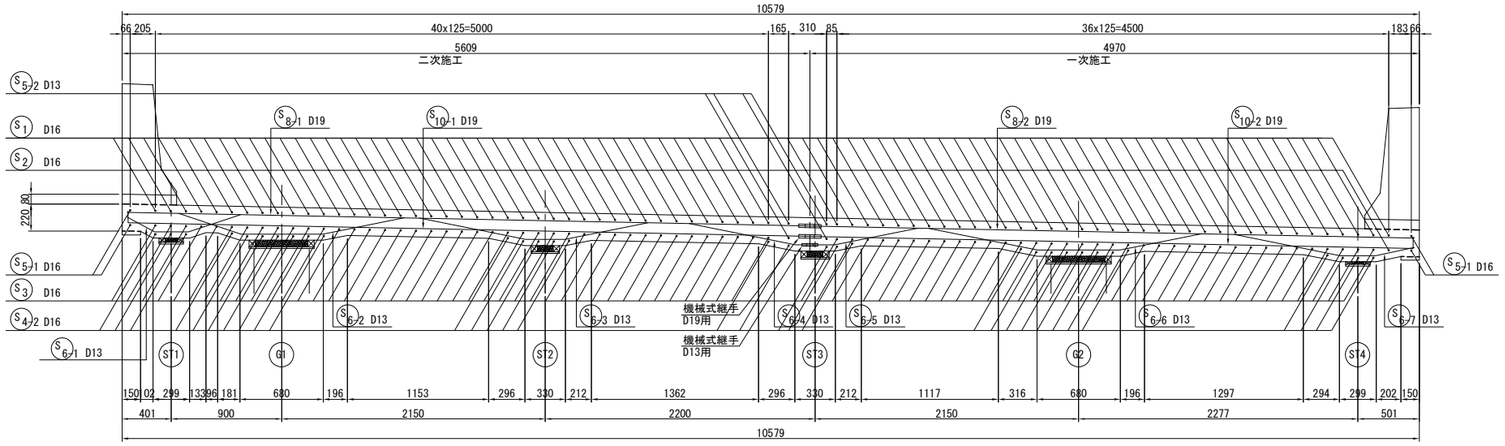

2 － 2(桁端部)

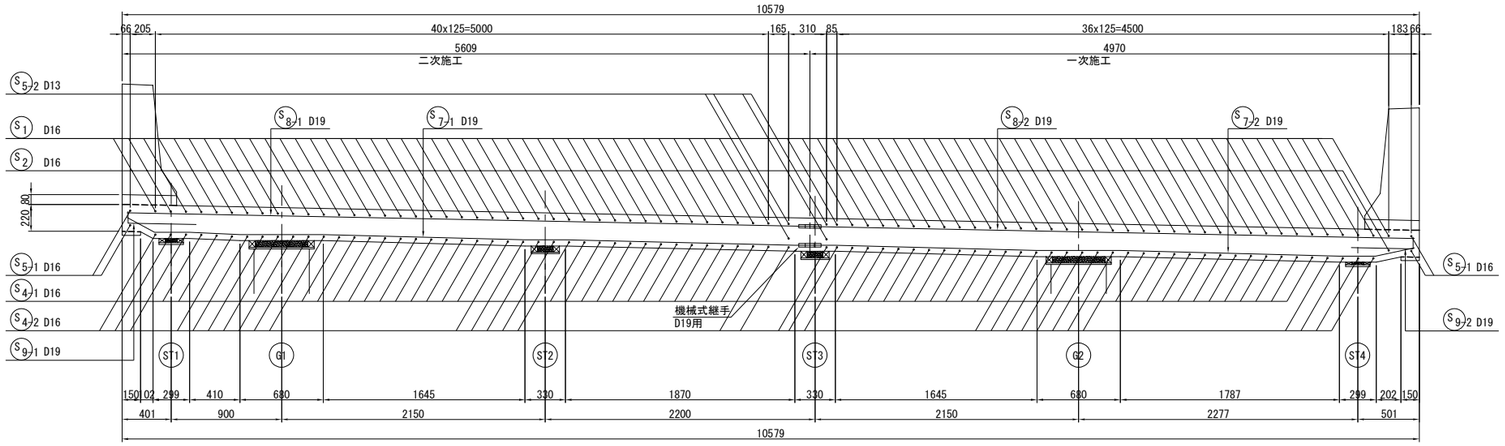

断 面 図 S=1:30

3 － 3 (張 出 部)

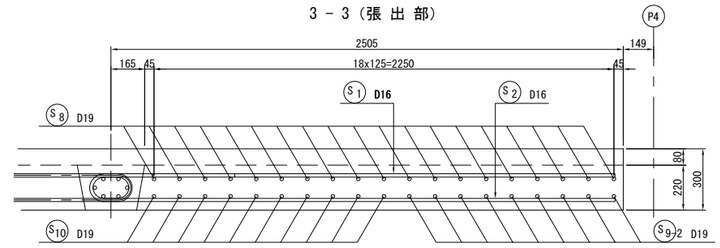

4 － 4 (支 点 部)

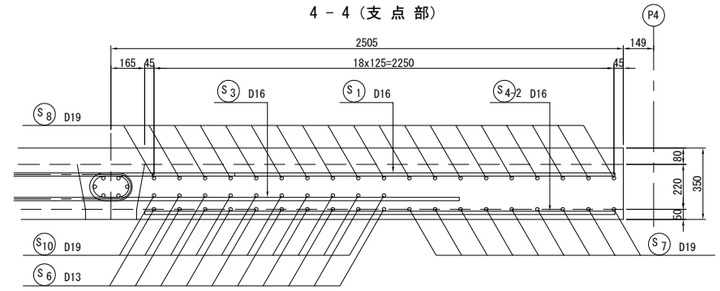

5 － 5
ST1～G1, G1～ST2, ST2～ST3, ST3～G2, G2～ST4

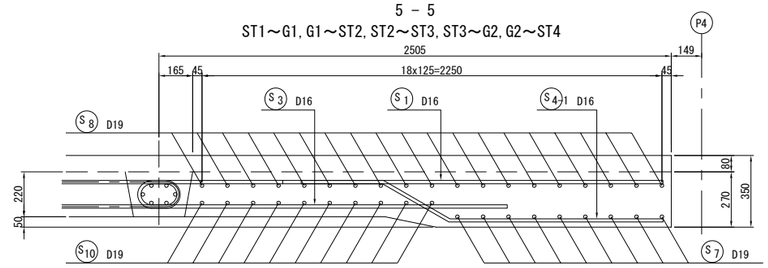

6 － 6(接合目地部)

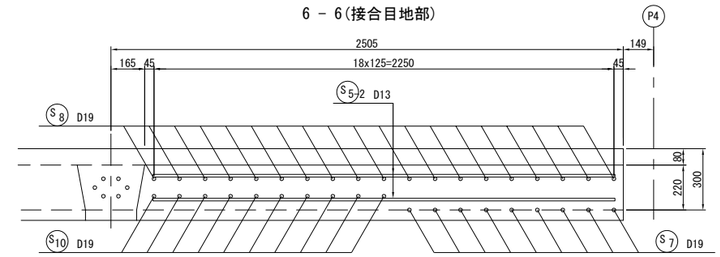

位 置 図

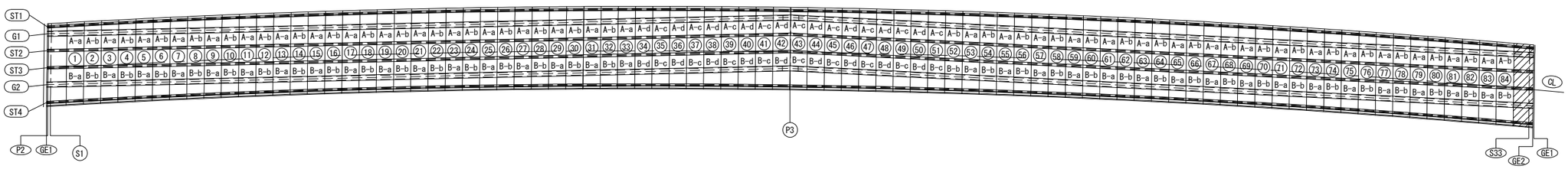

注記
1. 鉄筋はエポキシ樹脂塗装とする。
　但し、機械式継手挿入部は無塗装とする。

常磐自動車道 宮田川橋床版取替工事			
図面の種類	宮田川橋（下り線） P2～P4間場所打ちRC床版配筋図(その5)		
縮　尺	図 示	図面番号	86 / 165
設計会社名	株式会社ネクスコ東日本エンジニアリング		
施工会社名			
事務所名	東日本高速道路株式会社 関東支社 水 戸 管 理 事 務 所		

宮田川橋(下り線) P2～P4間場所打ちRC床版配筋図(その6)　S=1:30

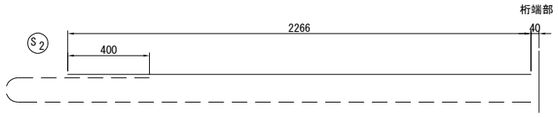

一次施工 S1 37 - D16 x 2270
二次施工 S1 41 - D16 x 2270

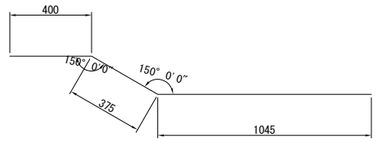

一次施工 S4-1 22 - D16 x 1820
二次施工 S4-1 25 - D16 x 1820

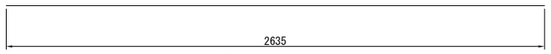

一次施工 S5-1 2 - D16 x 2640
二次施工 S5-1 2 - D16 x 2640

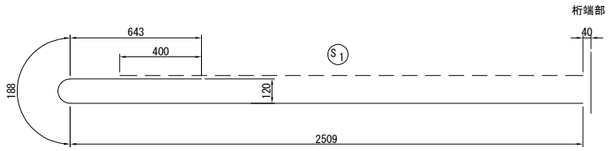

一次施工 S2 1 - D16 x 3340

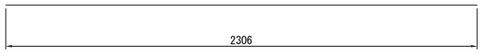

一次施工 S4-2 15 - D16 x 2310
二次施工 S4-2 17 - D16 x 2310

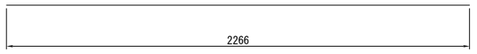

一次施工 S5-2 2 - D13 x 2270
二次施工 S5-2 2 - D13 x 2270

鉄筋曲げ加工表

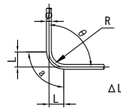

主　筋
θ ≦90°　R=3φ
θ ＞90°　R=5.5φ
ΔL=2×L-a

径	θ = 90°			θ = 100°			θ = 135°			θ = 170°		
	R	a	ΔL	R	a	ΔL	R	a	ΔL	R	a	ΔL
D13	39	61	17	71.5	100	20	71.5	56	3	71.5	12	0
D16	48	75	21	88	123	25	88	69	4	88	15	0

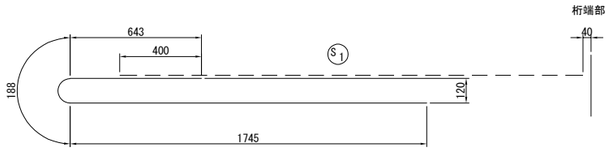

一次施工 S3 36 - D16 x 2580
二次施工 S3 41 - D16 x 2580

二次施工 S9-1 9 - D19 x 650
一次施工 S9-2 9 - D19 x 600

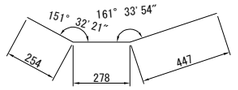

二次施工 S6-1 10 - D13 x 980

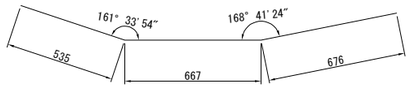

二次施工 S6-2 10 - D13 x 1880

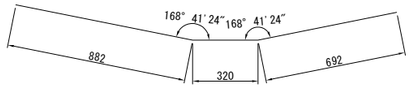

二次施工 S6-3 10 - D13 x 1900

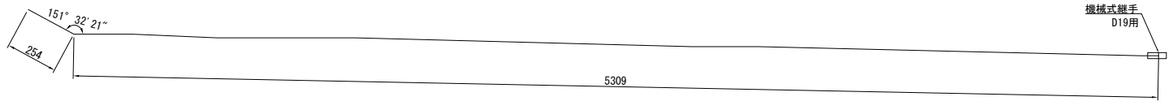

二次施工 S7-1 9 - D19 x 5570

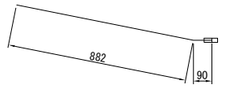

二次施工 S6-4 10 - D13 x 980

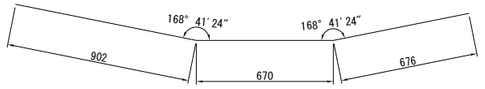

一次施工 S6-6 10 - D13 x 2250

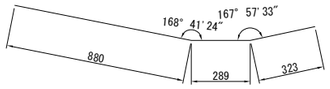

一次施工 S6-7 10 - D13 x 1500

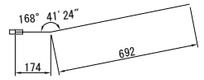

一次施工 S6-5 10 - D13 x 870

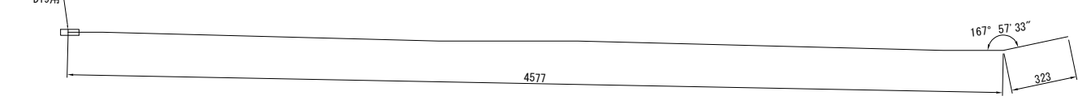

一次施工 S7-2 9 - D19 x 4900

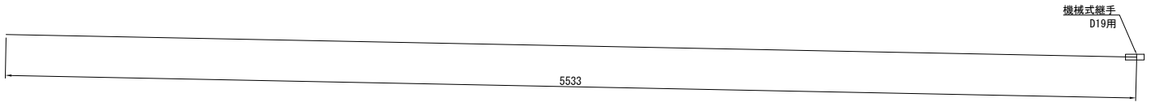

二次施工 S8-1 19 - D19 x 5540

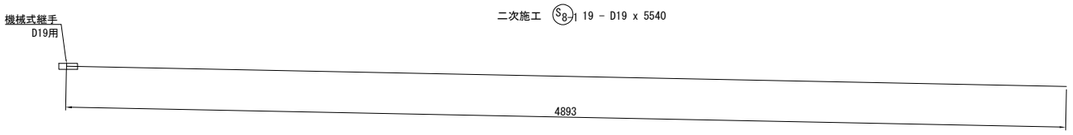

一次施工 S8-2 19 - D19 x 4900

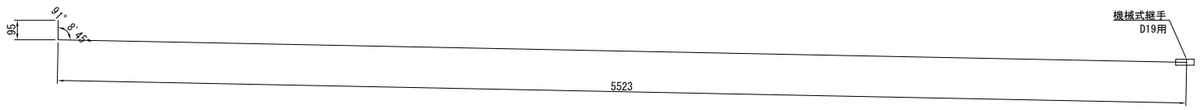

二次施工 S10-1 10 - D19 x 5620

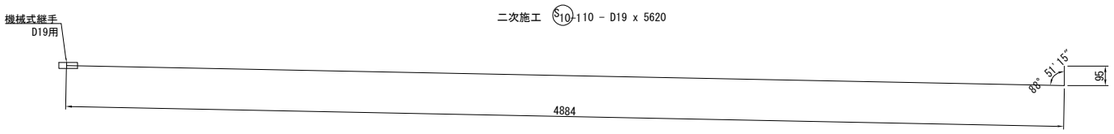

一次施工 S10-2 10 - D19 x 4980

一次施工鉄筋表

記号	径	長さ	本数	単位重量	一本当り重量	重量	摘要
S1	D16	2270	37	1.56	3.54	131	
S2	D16	3340	1	1.56	5.21	5	
S3	D16	2580	36	1.56	4.02	145	
S4-1	D16	1820	22	1.56	2.84	62	
S4-2	D16	2310	15	1.56	3.60	54	
S5-1	D16	2640	2	1.56	4.12	8	
S5-2	D13	2270	2	0.995	2.26	5	
S6-5	D13	870	10	0.995	0.866	9	
S6-6	D13	2250	10	0.995	2.24	22	
S6-7	D13	1500	10	0.995	1.49	15	
S7-2	D19	4900	9	2.25	11.03	99	
S8-2	D19	4900	19	2.25	11.03	210	
S9-2	D19	600	9	2.25	1.35	12	
S10-2	D19	4980	10	2.25	11.21	112	
						889	kg
					D19 (SD345)	433	kg
					D16 (SD345)	405	kg
					D13 (SD345)	51	kg
			機械式継手		D19用	38	組
			機械式継手		D13用	10	組

二次施工鉄筋表

記号	径	長さ	本数	単位重量	一本当り重量	重量	摘要
S1	D16	2270	41	1.56	3.54	145	
S3	D16	2580	41	1.56	4.02	165	
S4-1	D16	1820	25	1.56	2.84	71	
S4-2	D16	2310	17	1.56	3.60	61	
S5-1	D16	2640	2	1.56	4.12	8	
S5-2	D13	2270	2	0.995	2.26	5	
S6-1	D13	980	10	0.995	0.975	10	
S6-2	D13	1880	10	0.995	1.87	19	
S6-3	D13	1900	10	0.995	1.89	19	
S6-4	D13	980	10	0.995	0.975	10	
S7-1	D19	5570	9	2.25	12.53	113	
S8-1	D19	5540	19	2.25	12.47	237	
S9-1	D19	650	9	2.25	1.46	13	
S10-1	D19	5620	10	2.25	12.65	127	
						1003	kg
					D19 (SD345)	490	kg
					D16 (SD345)	450	kg
					D13 (SD345)	63	kg
			機械式継手		D19用	38	組
			機械式継手		D13用	10	組

注記
1. 鉄筋はエポキシ樹脂塗装とする。
　但し、機械式継手挿入部は無塗装とする。

常磐自動車道 宮田川橋床版取替工事			
図面の種類	宮田川橋（下り線） P2～P4間場所打ちRC床版配筋図(その6)		
縮　尺	1:30	図面番号	87 / 165
設計会社名	株式会社ネクスコ東日本エンジニアリング		
施工会社名			
事務所名	東日本高速道路株式会社 関東支社 水 戸 管 理 事 務 所		

宮田川橋(下り線) P2～P4間場所打ち部壁高欄詳細図(その1)

P2側

壁高欄断面図 S=1:30

L側

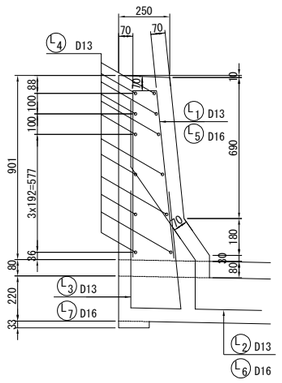

R側

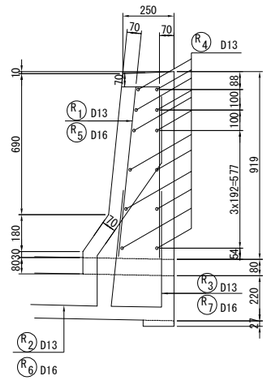

壁高欄側面図 S=1:30

L側<R側>

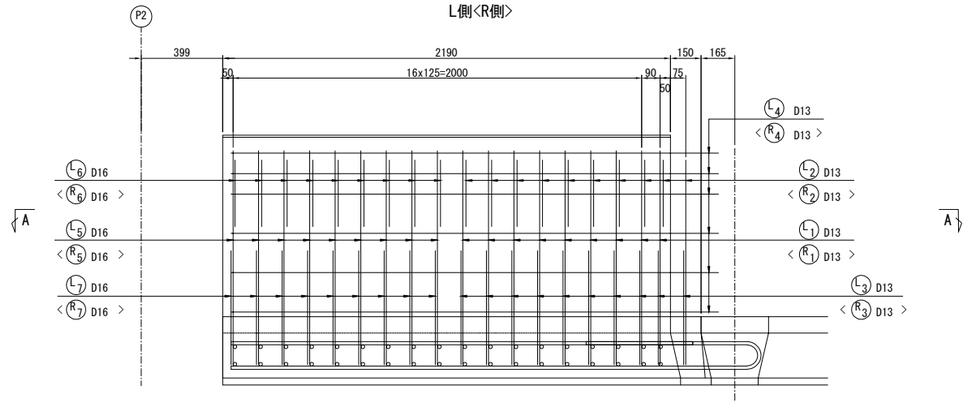

A － A

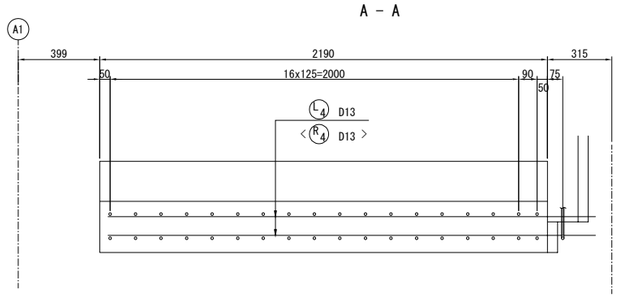

壁高欄二次施工鉄筋表

(一枚当り)

記号	径	長さ	本数	単位重量	一本当り重量	合計重量	摘要
L1	D13	1760	9	0.995	1.75	16	
L2	D13	1430	10	0.995	1.42	14	
L3	D13	1380	10	0.995	1.37	14	
L4	D13	2390	12	0.995	2.38	29	
L5	D16	1760	9	1.56	2.75	25	
L6	D16	1580	9	1.56	2.46	22	
L7	D16	1530	9	1.56	2.39	22	
					合 計	142 kg	
					D16 (SD345)	69 kg	
					D13 (SD345)	73 kg	

壁高欄一次施工鉄筋表

(一枚当り)

記号	径	長さ	本数	単位重量	一本当り重量	合計重量	摘要
R1	D13	1790	9	0.995	1.78	16	
R2	D13	1430	10	0.995	1.42	14	
R3	D13	1370	10	0.995	1.36	14	
R4	D13	2390	12	0.995	2.38	29	
R5	D16	1790	9	1.56	2.79	25	
R6	D16	1580	9	1.56	2.46	22	
R7	D16	1520	9	1.56	2.37	21	
					合 計	141 kg	
					D16 (SD345)	68 kg	
					D13 (SD345)	73 kg	

鉄筋加工図 S=1:40

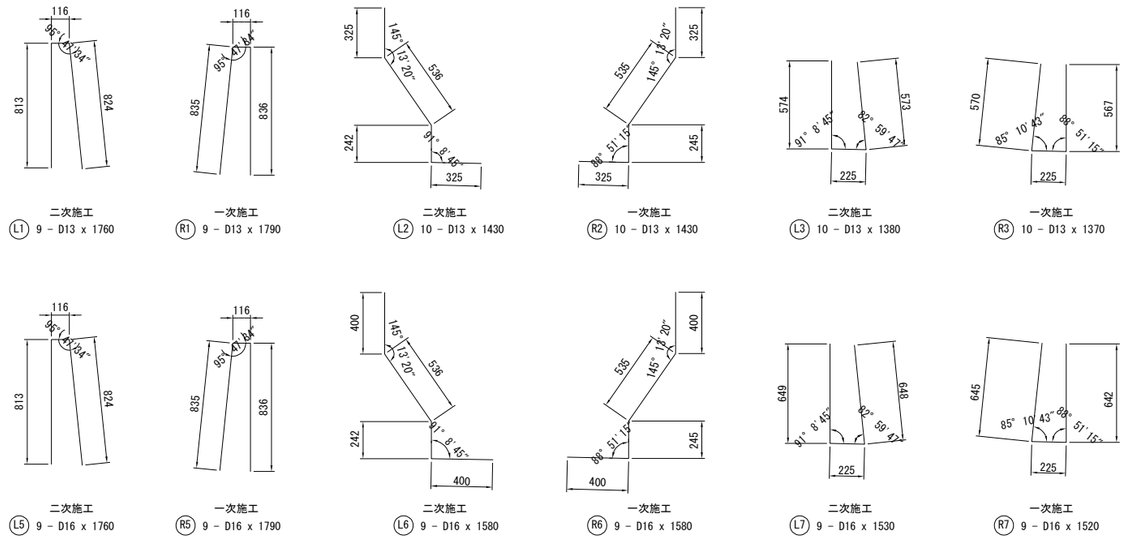

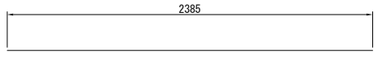

一次施工 R4 12 - D13 x 2390

二次施工 L4 12 - D13 x 2390

鉄筋曲げ加工表

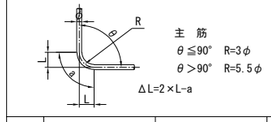

径	θ = 90°			θ = 100°			θ = 135°			θ = 170°		
	R	a	ΔL	R	a	ΔL	R	a	ΔL	R	a	ΔL
D13	39	61	17	71.5	100	20	71.5	56	3	71.5	12	0
D16	48	75	21	88	123	25	88	69	4	88	15	0

注記
1. 鉄筋はエポキシ樹脂塗装とする。

常磐自動車道 宮田川橋床版取替工事			
図面の種類	宮田川橋(下り線) P2～P4間場所打ち部壁高欄詳細図(その1)		
縮 尺	図 示	図面番号	88 / 165
設計会社名	株式会社ネクスコ東日本エンジニアリング		
施工会社名			
事務所名	東日本高速道路株式会社 関東支社 水 戸 管 理 事 務 所		

宮田川橋(下り線) P2～P4間場所打ち部壁高欄詳細図(その2)

P4側

壁高欄断面図 S=1:30

L側

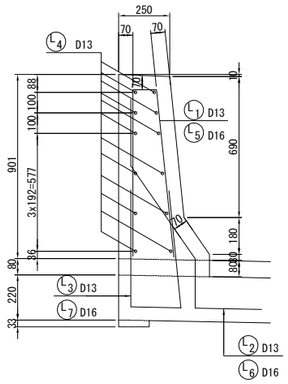

R側

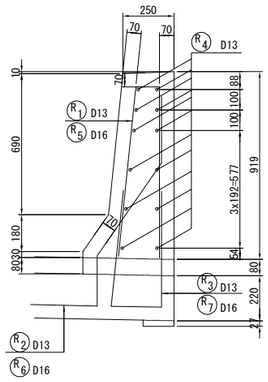

壁高欄側面図 S=1:30

L側<R側>

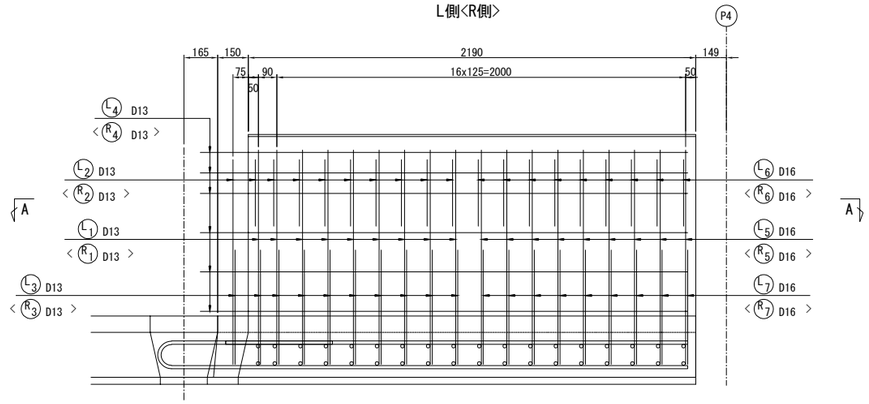

壁高欄二次施工鉄筋表

(一枚当り)

記号	径	長さ	本数	単位重量	一本当り重量	合計重量	摘要
L1	D13	1760	9	0.995	1.75	16	
L2	D13	1430	10	0.995	1.42	14	
L3	D13	1380	10	0.995	1.37	14	
L4	D13	2390	12	0.995	2.38	29	
L5	D16	1760	9	1.56	2.75	25	
L6	D16	1580	9	1.56	2.46	22	
L7	D16	1530	9	1.56	2.39	22	
					合 計	142 kg	
					D16 (SD345)	69 kg	
					D13 (SD345)	73 kg	

壁高欄一次施工鉄筋表

(一枚当り)

記号	径	長さ	本数	単位重量	一本当り重量	合計重量	摘要
R1	D13	1790	9	0.995	1.78	16	
R2	D13	1430	10	0.995	1.42	14	
R3	D13	1370	10	0.995	1.36	14	
R4	D13	2390	12	0.995	2.38	29	
R5	D16	1790	9	1.56	2.79	25	
R6	D16	1580	9	1.56	2.46	22	
R7	D16	1520	9	1.56	2.37	21	
					合 計	141 kg	
					D16 (SD345)	68 kg	
					D13 (SD345)	73 kg	

A － A

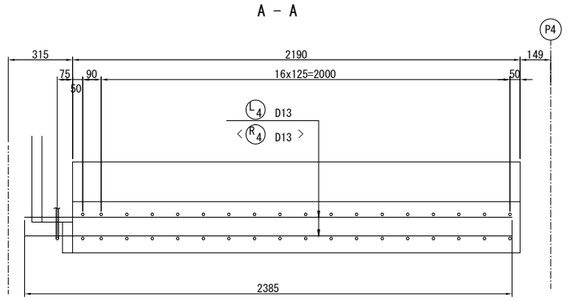

鉄筋加工図 S=1:40

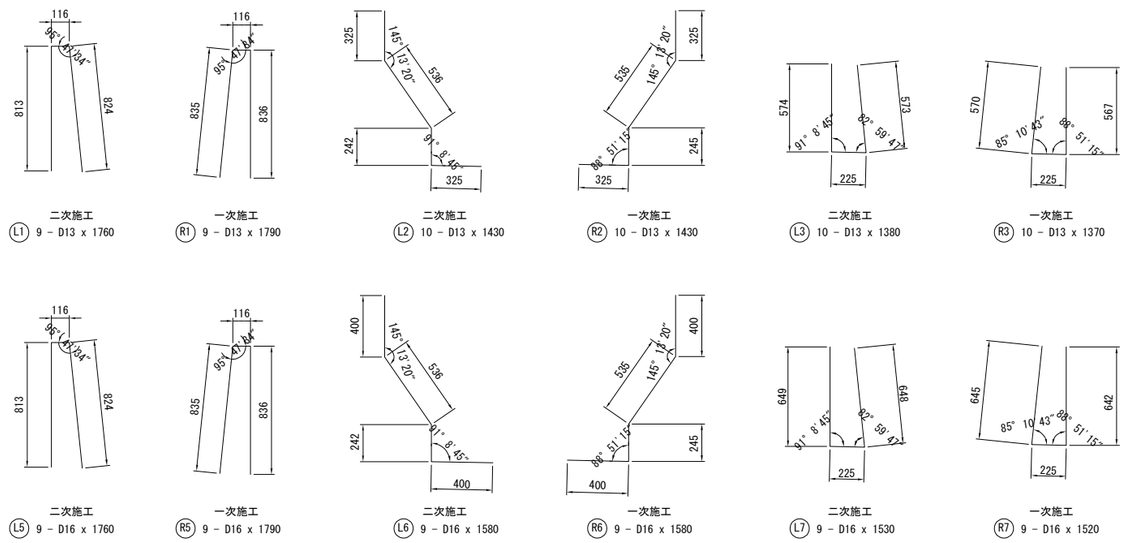

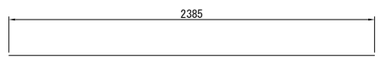

一次施工 R4 12 - D13 x 2390

二次施工 L4 12 - D13 x 2390

鉄筋曲げ加工表

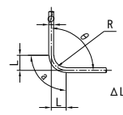

主 筋

θ≦90° R=3φ

θ＞90° R=5.5φ

ΔL=2×L−a

径	θ = 90°			θ = 100°			θ = 135°			θ = 170°		
	R	a	ΔL	R	a	ΔL	R	a	ΔL	R	a	ΔL
D13	39	61	17	71.5	100	20	71.5	56	3	71.5	12	0
D16	48	75	21	88	123	25	88	69	4	88	15	0

注記

1. 鉄筋はエポキシ樹脂塗装とする。

常磐自動車道 宮田川橋床版取替工事			
図面の種類	宮田川橋(下り線) P2～P4間場所打ち部壁高欄詳細図(その2)		
縮 尺	図 示	図面番号	89 / 165
設計会社名	株式会社ネクスコ東日本エンジニアリング		
施工会社名			
事務所名	東日本高速道路株式会社 関東支社 水 戸 管 理 事 務 所		

宮田川橋(下り線) P2～P4間壁高欄間詰詳細図

壁高欄間詰め部断面図 S=1:20

L側　　R側

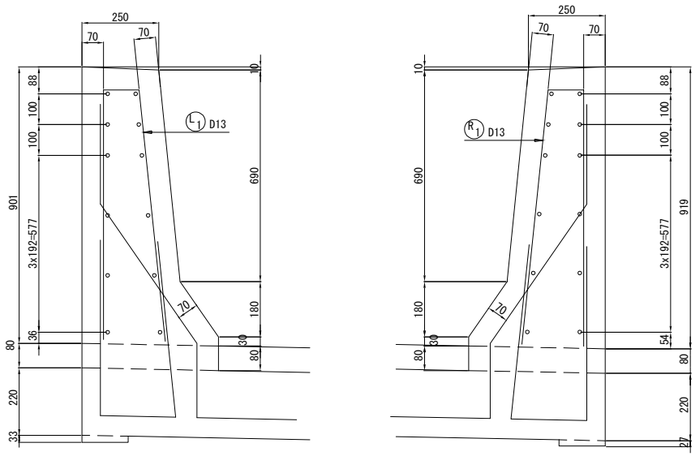

壁高欄間詰め部断面図 S=1:20

L側　　R側

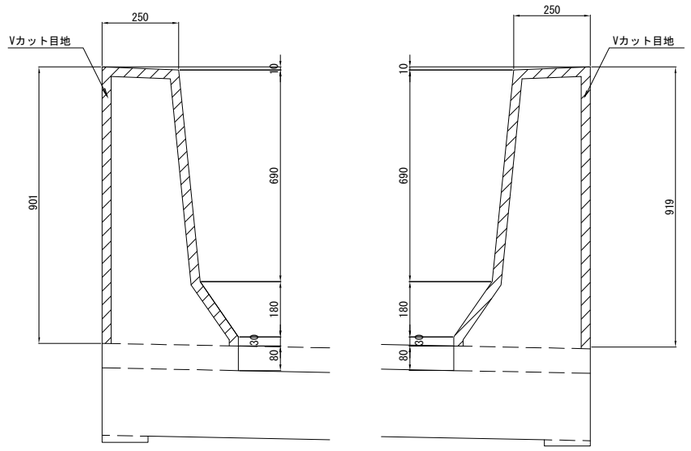

壁高欄間詰め部側面図 S=1:20

L側<R側>

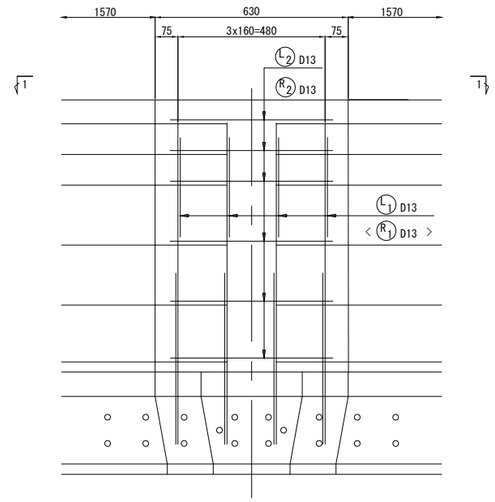

1 － 1

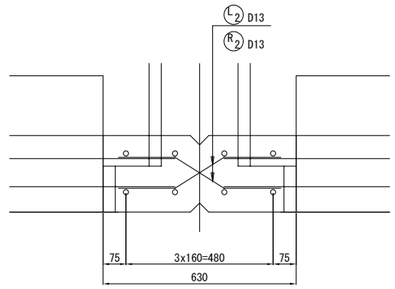

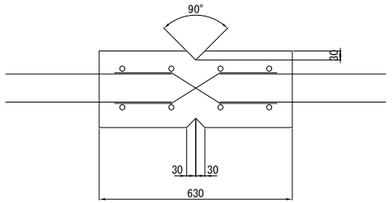

鉄筋加工図 S=1:30

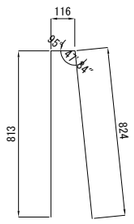

二次施工
L1 4 － D13 x 1760

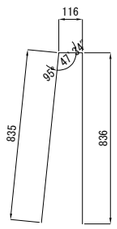

一次施工
R1 4 － D13 x 1790

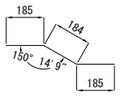

一次施工　R2 12 － D13 x 560

二次施工　L2 12 － D13 x 560

壁高欄二次施工鉄筋表

(一枚当り)

記号	径	長さ	本数	単位重量	一本当り重量	合計重量	摘要
R1	D13	1760	4	0.995	1.75	7	
R2	D13	560	12	0.995	0.557	7	
					合　計	14 kg	
1箇所当り			箇所数				
D13		14 kg ×	85	=	1190 kg		
合　計		14 kg ×	85	=	1190 kg		

壁高欄一次施工鉄筋表

(一枚当り)

記号	径	長さ	本数	単位重量	一本当り重量	合計重量	摘要
L1	D13	1790	4	0.995	1.78	7	
L2	D13	560	12	0.995	0.557	7	
					合　計	14 kg	
1箇所当り			箇所数				
D13		14 kg ×	85	=	1190 kg		
合　計		14 kg ×	85	=	1190 kg		

鉄筋曲げ加工表

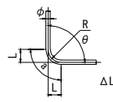

主　筋
$\theta \leqq 90°$ R=3φ
$\theta > 90°$ R=5.5φ
ΔL=2×L-a

径	θ = 90°			θ = 100°			θ = 135°			θ = 170°		
	R	a	ΔL	R	a	ΔL	R	a	ΔL	R	a	ΔL
D13	39	61	17	71.5	100	20	71.5	56	3	71.5	12	0

注記
1. 鉄筋はエポキシ樹脂塗装とする。

常磐自動車道 宮田川橋床版取替工事			
図面の種類	宮田川橋(下り線) P2～P4間壁高欄間詰詳細図		
縮　尺	図 示	図面番号	90 / 165
設計会社名	株式会社ネクスコ東日本エンジニアリング		
施工会社名			
事務所名	東日本高速道路株式会社 関東支社 水 戸 管 理 事 務 所		

宮田川橋(下り線) P2～P4間伸縮装置詳細図(参考図)(その1)

平面図 S= 1:600

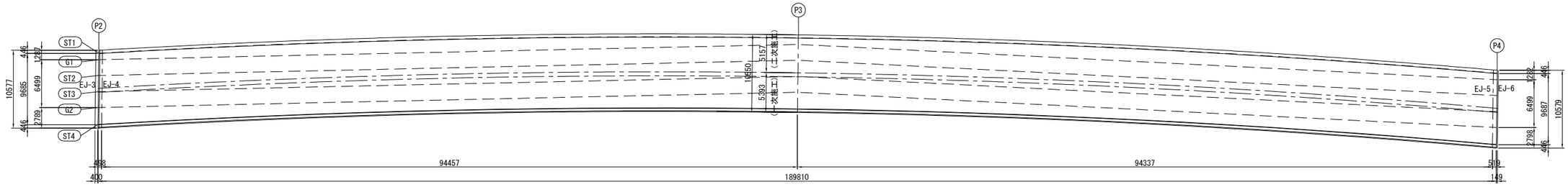

新設伸縮装置主桁間部断面図 S=1:25

P2部

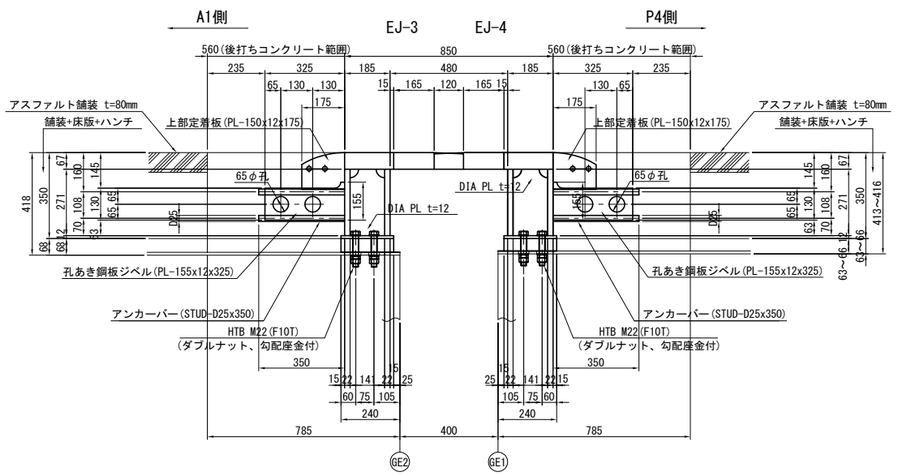

新設伸縮装置主桁間部断面図 S=1:25

P4部

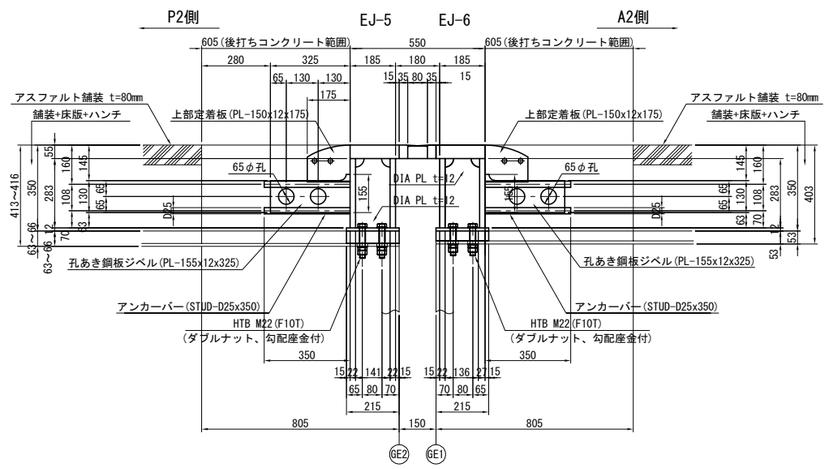

伸縮装置(P2,P4)数量表

項目	種別	単位	数量	備考
新設	A	kg	14,236	EJ-3,4,5,6

注記
1.特記なき材質はSM400Aを示す。
2.表記の既設構造寸法は完成図をもとに復元しているため、現地計測を実施後に部材制作を行うこと。

常磐自動車道 宮田川橋床版取替工事			
図面の種類	宮田川橋(下り線) P2～P4間伸縮装置詳細図(参考図)(その1)		
縮　尺	図 示	図面番号	91 / 165
設計会社名	株式会社ネクスコ東日本エンジニアリング		
施工会社名			
事務所名	東日本高速道路株式会社 関東支社 水 戸 管 理 事 務 所		

宮田川橋(下り線) P2～P4間伸縮装置詳細図(参考図)(その2) S=1:50

P2部

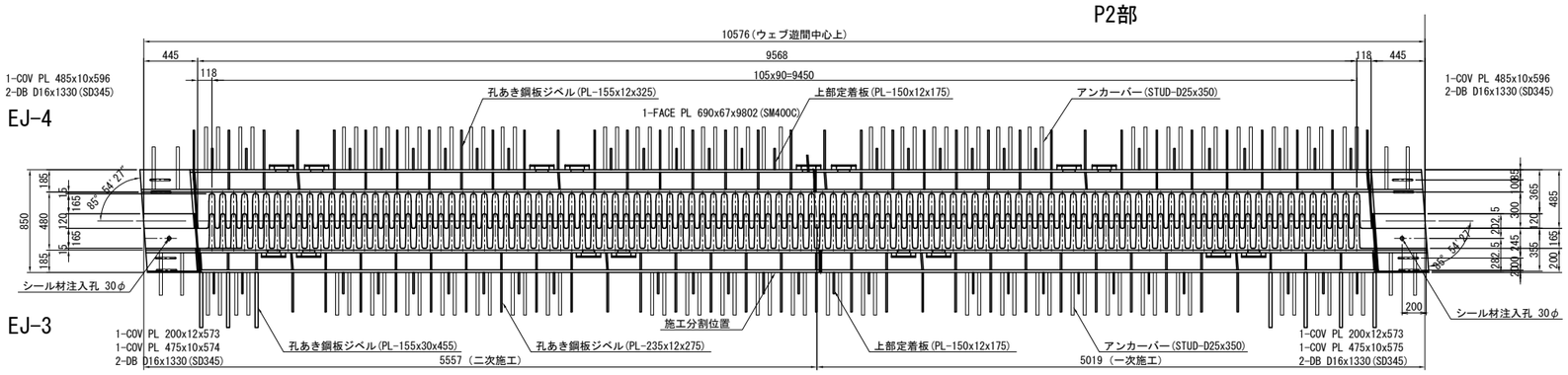

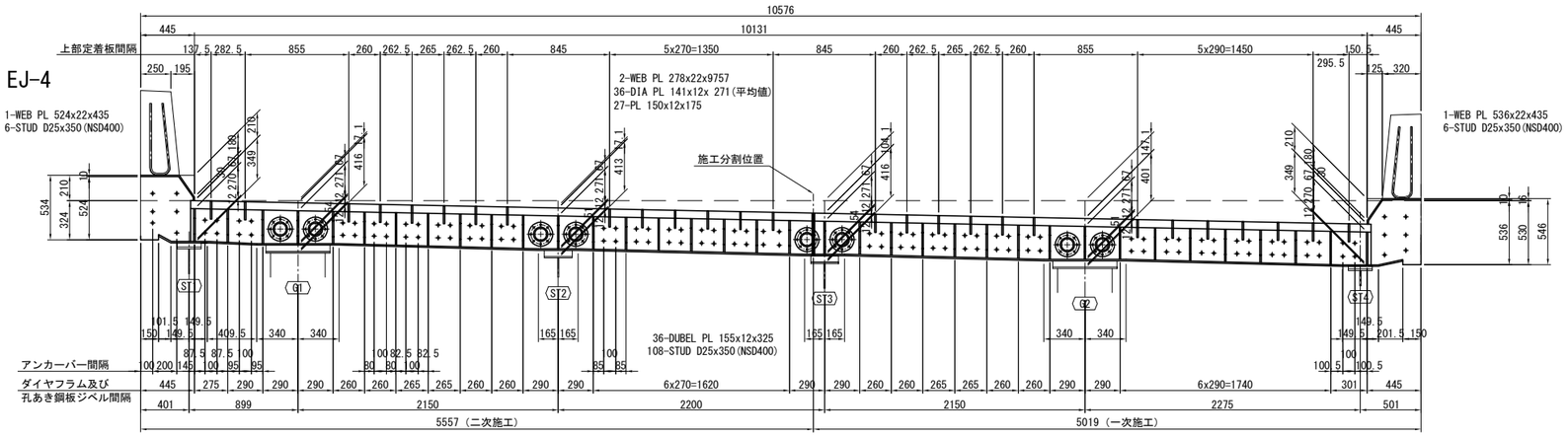

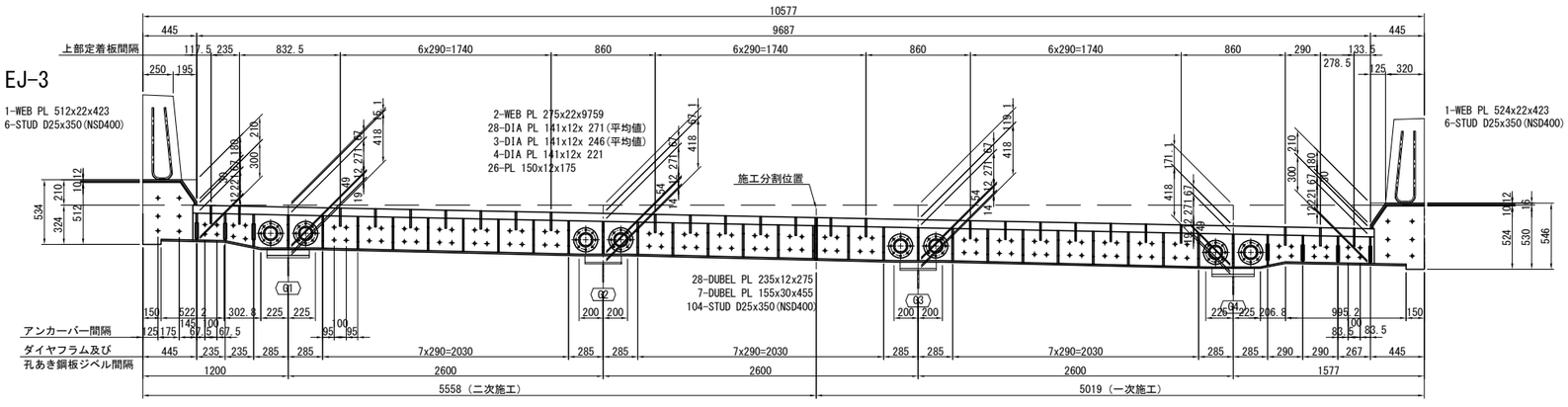

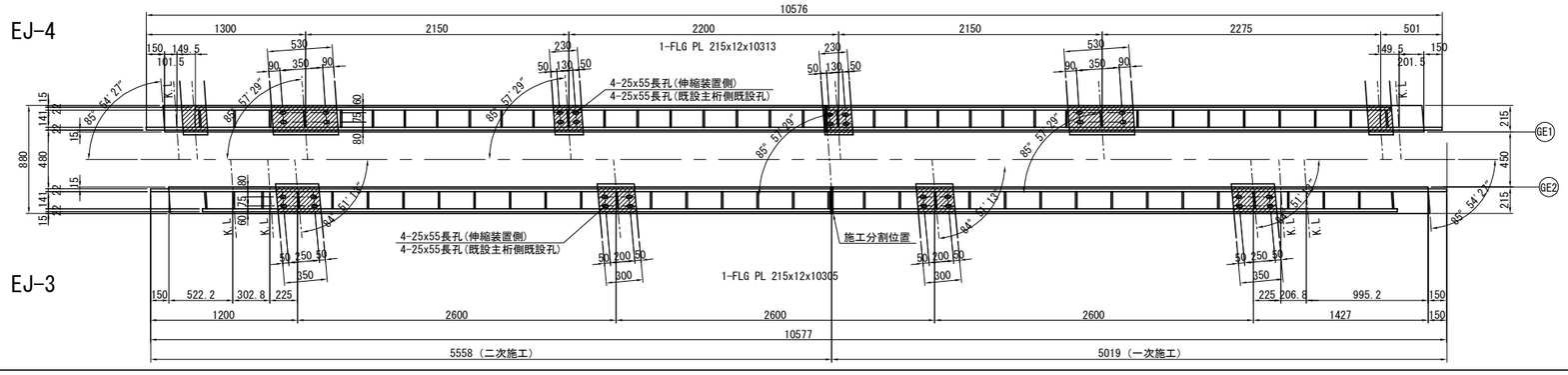

フィラープレート詳細図 S=1:25

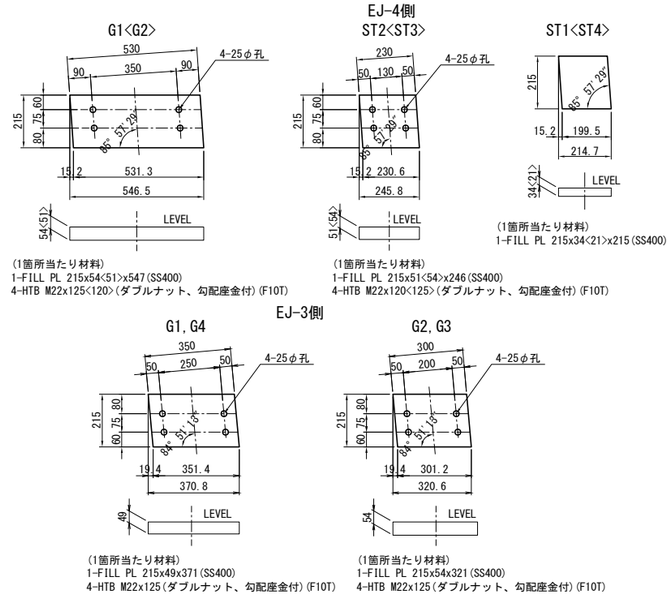

ハンドホール詳細図 S=1:25

(製作数=16)

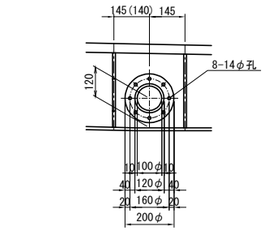

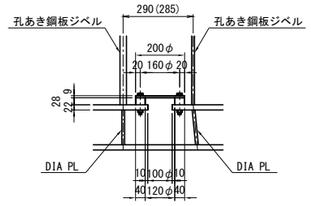

壁高欄アンカー筋詳細図 S=1:25

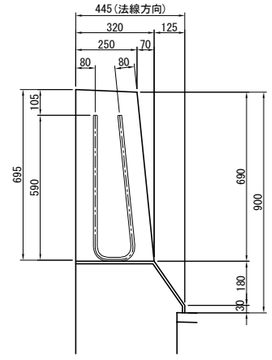

配置図

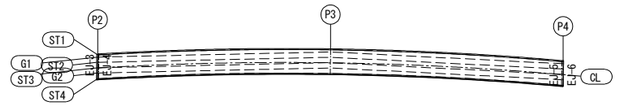

注記
1.特記なき材質はSM400Aを示す。
2.表記の既設構造寸法は完成図をもとに復元しているため、現地計測を実施後に部材制作を行うこと。

常磐自動車道 宮田川橋床版取替工事			
図面の種類	宮田川橋（下り線） P2～P4間伸縮装置詳細図(参考図)(その2)		
縮　尺	図　示	図面番号	92 / 165
設計会社名	株式会社ネクスコ東日本エンジニアリング		
施工会社名			
事務所名	東日本高速道路株式会社 関東支社 水 戸 管 理 事 務 所		

宮田川橋(下り線) P2～P4間伸縮装置詳細図(参考図)(その3) S=1:25

P2部

主桁間部断面図

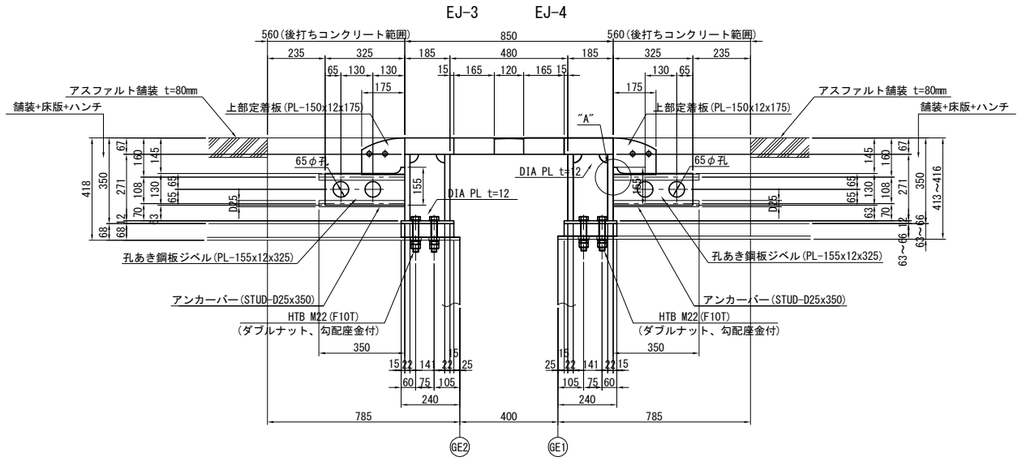

地覆部断面図

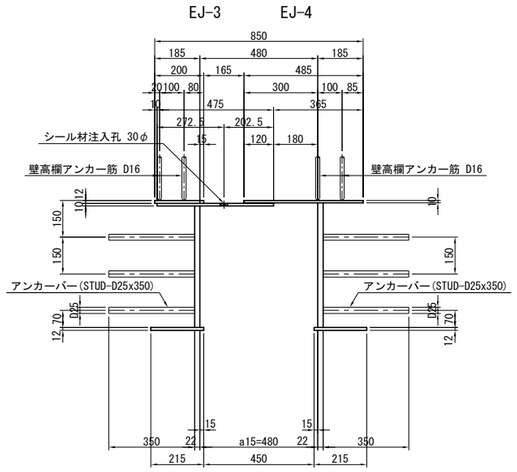

地覆部詳細図

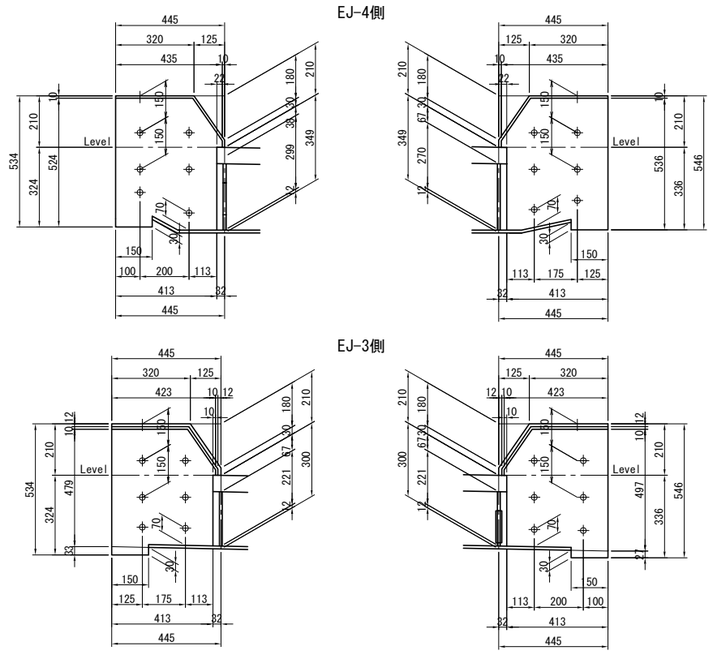

張出し部断面図

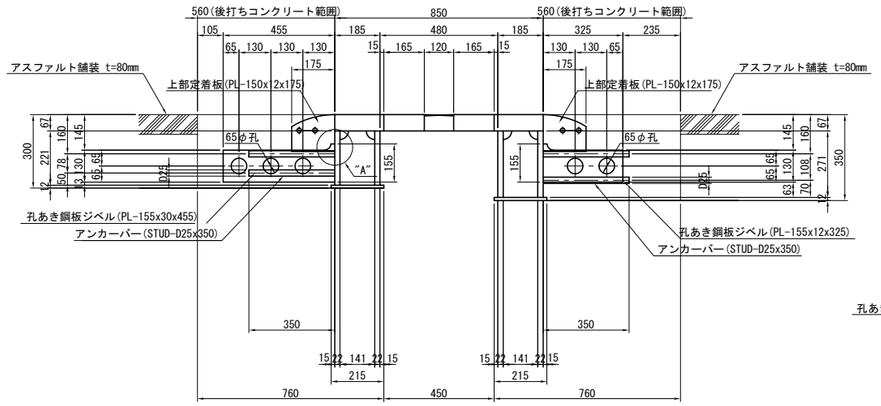

地覆立上り部断面図

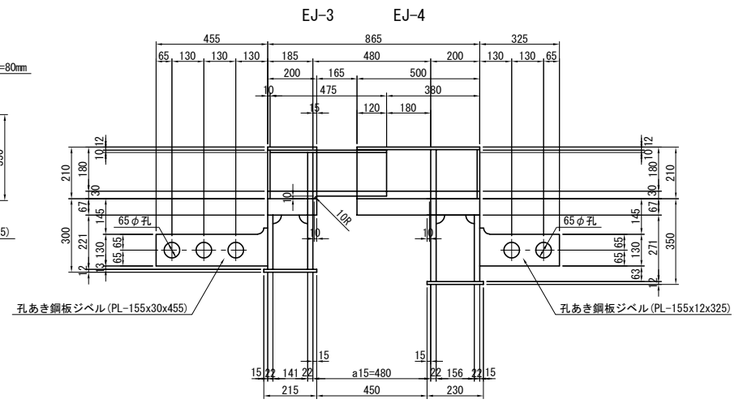

壁高欄塞ぎ板詳細図

(製作数=2)

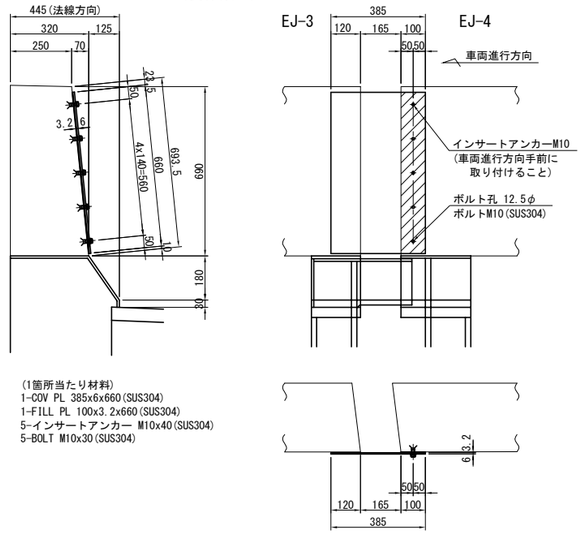

(1箇所当たり材料)
1-COV PL 385x6x660(SUS304)
1-FILL PL 100x3.2x660(SUS304)
5-インサートアンカー M10x40(SUS304)
5-BOLT M10x30(SUS304)

フィンガー詳細図 S=1:15

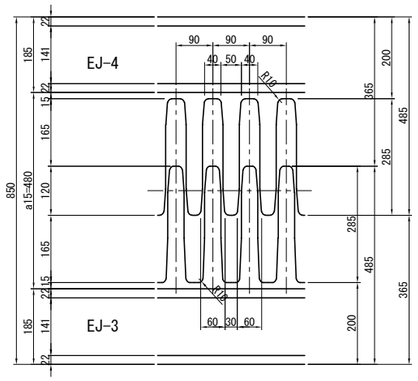

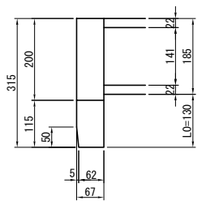

上部定着板詳細図 S=1:15

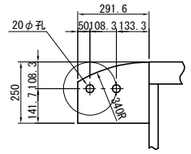

"A"部詳細図 S=1:15

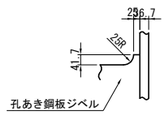

配置図

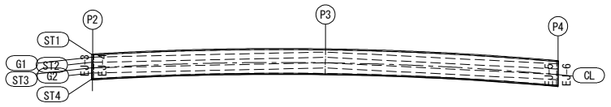

注記
1. 特記なき材質はSM400Aを示す。
2. 特記なきスカーラップは、全て35Rとする。
3. 既設構造寸法は現地計測の上決定する事。

常磐自動車道 宮田川橋床版取替工事			
図面の種類	宮田川橋（下り線） P2～P4間伸縮装置詳細図(参考図)(その3)		
縮　尺	図　示	図面番号	93 / 165
設計会社名	株式会社ネクスコ東日本エンジニアリング		
施工会社名			
事務所名	東日本高速道路株式会社 関東支社 水 戸 管 理 事 務 所		

宮田川橋(下り線) P2～P4間伸縮装置詳細図(参考図)(その4) S=1:50

P2部

A － A

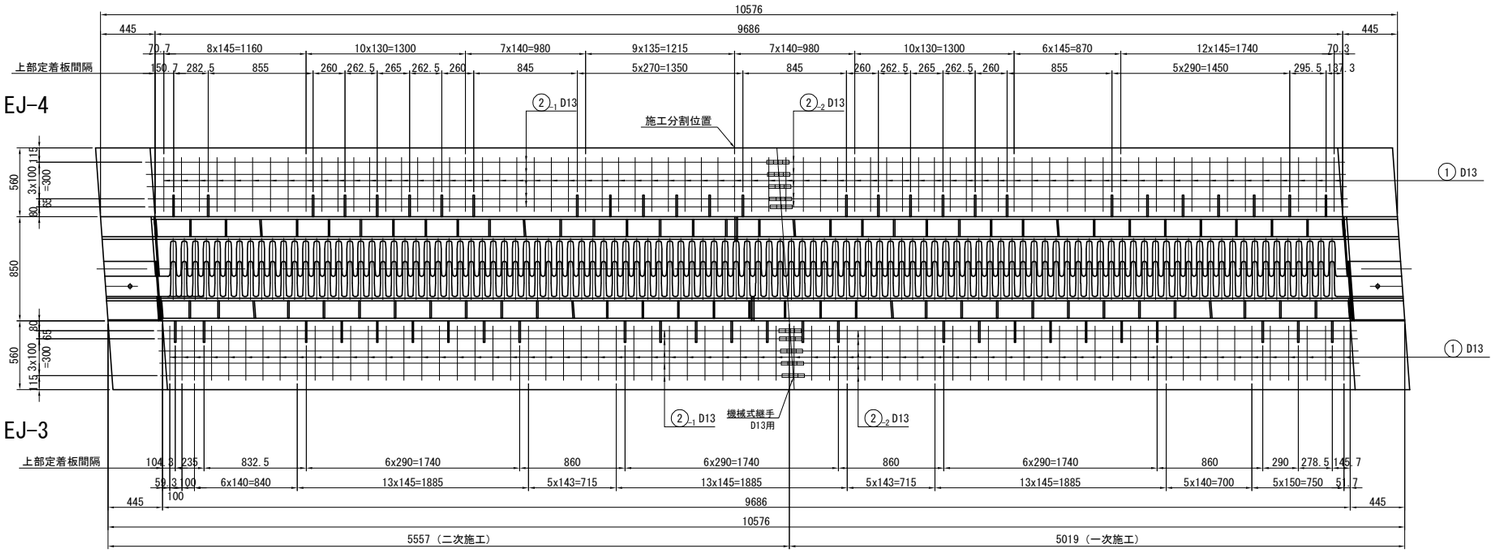

主桁間部断面図

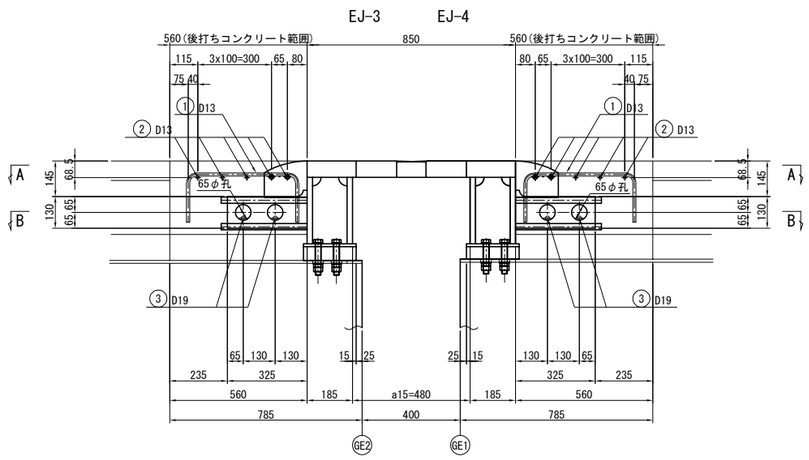

B － B

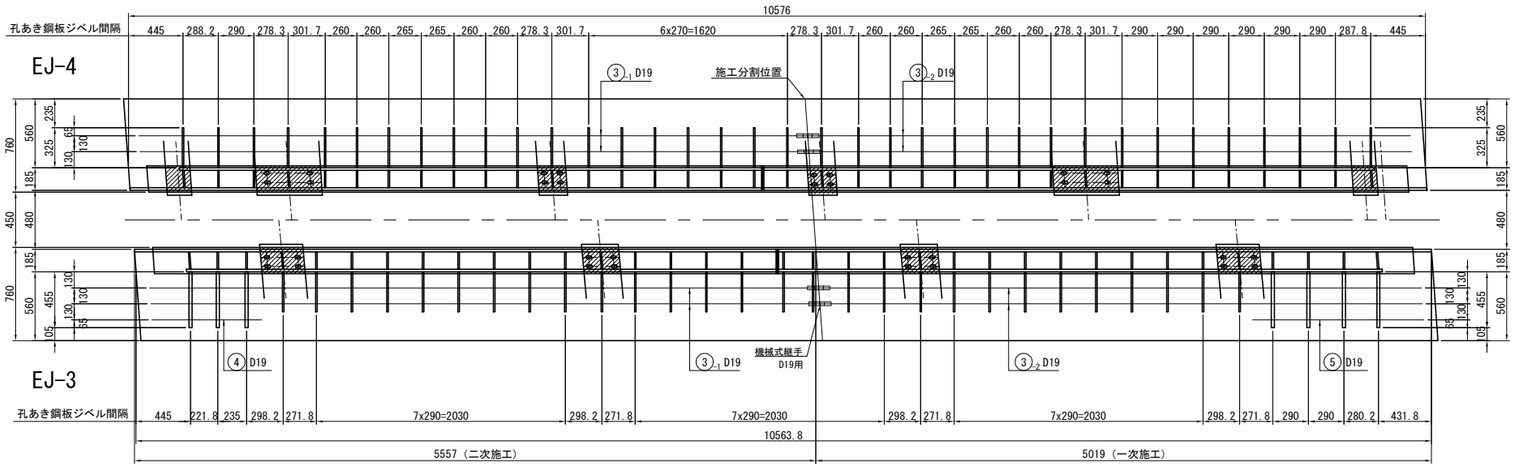

張出し部断面図

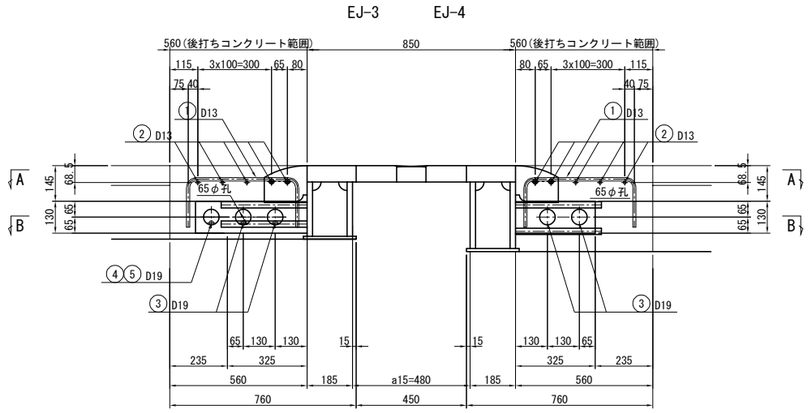

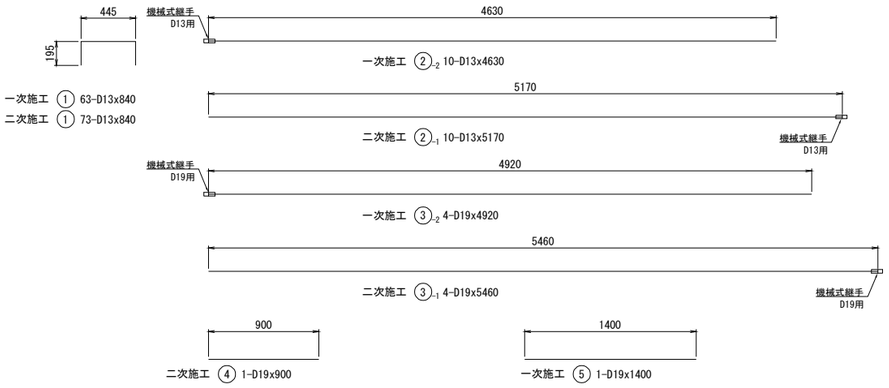

配置図

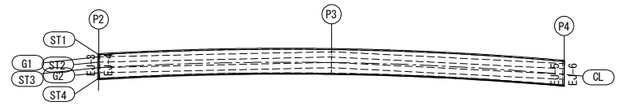

一次施工鉄筋表

種別	径	長さ	本数	単位質量	一本当り質量	質量	摘要
1	D13	840	63	0.995	0.84	53	⌐
2-2	D13	4630	10	0.995	4.61	47	――
3-2	D19	4920	4	2.250	11.07	45	――
5	D19	1400	1	2.250	3.15	3	――
					合計	148	Kg

鉄筋質量 D13(SD345) : 100 Kg
D19(SD345) : 48 Kg

機械式継手 D13用 : 10 組
D19用 : 4 組

二次施工鉄筋表

種別	径	長さ	本数	単位質量	一本当り質量	質量	摘要
1	D13	840	73	0.995	0.84	62	⌐
2-1	D13	5170	10	0.995	5.14	52	――
3-1	D19	5460	4	2.250	12.29	50	――
4	D19	900	1	2.250	2.03	2	――
					合計	166	Kg

鉄筋質量 D13(SD345) : 114 Kg
D19(SD345) : 52 Kg

機械式継手 D13用 : 10 組
D19用 : 4 組

注記
1. 特記なき材質はSM400Aを示す。
2. 既設構造寸法は現地計測の上決定する事。
3. 鉄筋はエポキシ樹脂塗装とする。
　但し、機械式継手挿入部は無塗装とする。

常磐自動車道 宮田川橋床版取替工事			
図面の種類	宮田川橋（下り線） P2～P4間伸縮装置詳細図(参考図)(その4)		
縮尺	図示	図面番号	94 / 165
設計会社名	株式会社ネクスコ東日本エンジニアリング		
施工会社名			
事務所名	東日本高速道路株式会社 関東支社 水戸管理事務所		

宮田川橋(下り線) P2～P4間伸縮装置詳細図(参考図)(その5) S=1:50

P2部

非排水装置詳細図

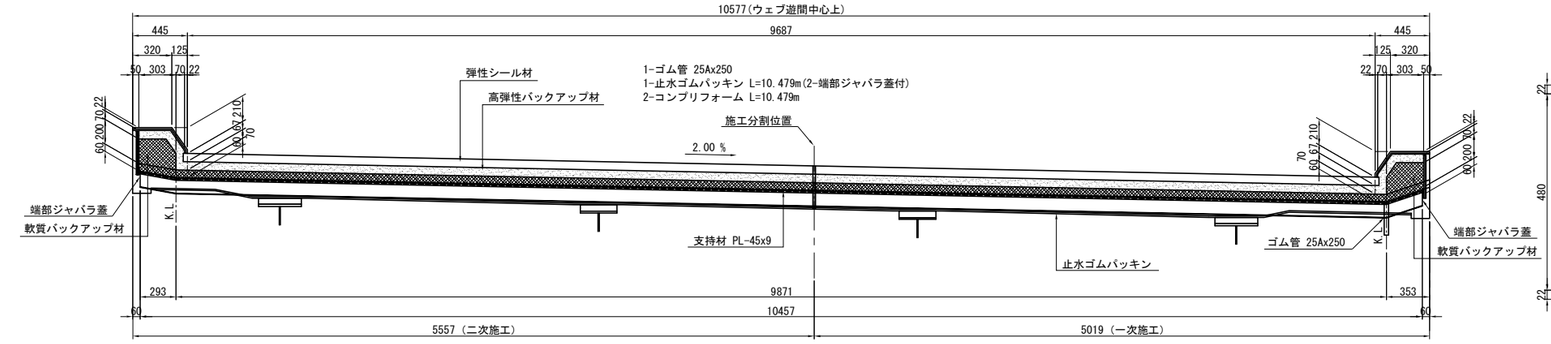

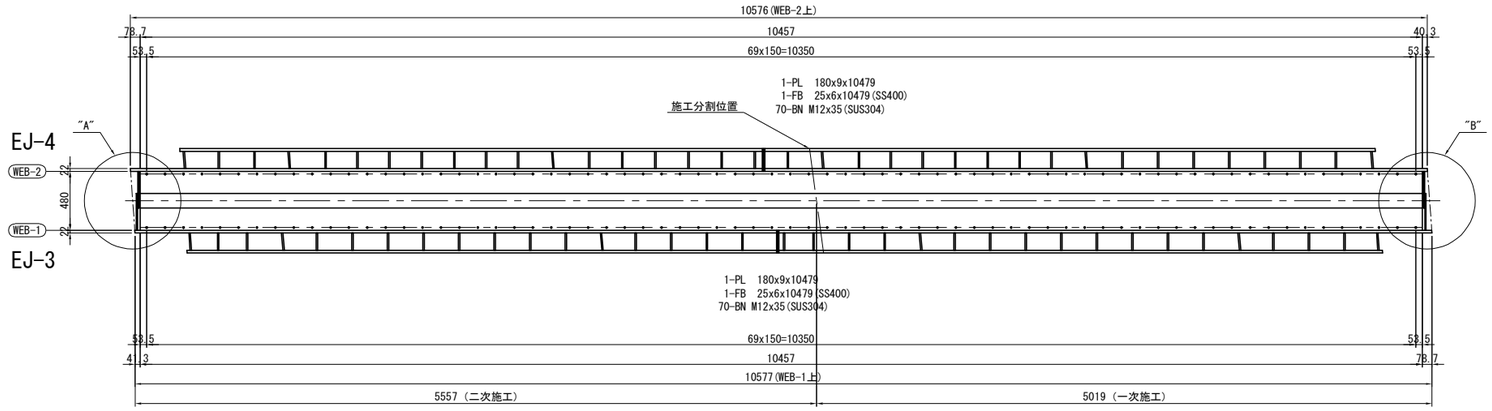

"A"部詳細図 S=1:15

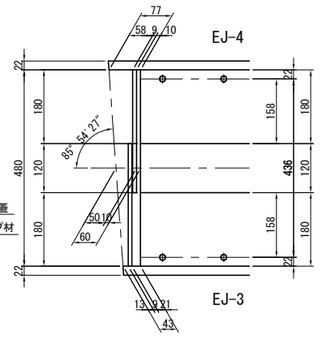

"B"部詳細図 S=1:15

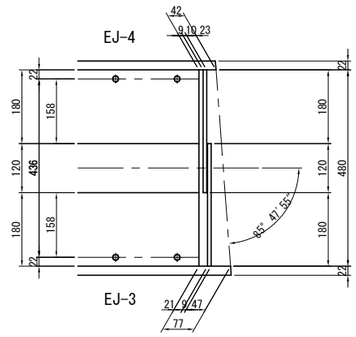

止水ゴムパッキン詳細図 S=1:5

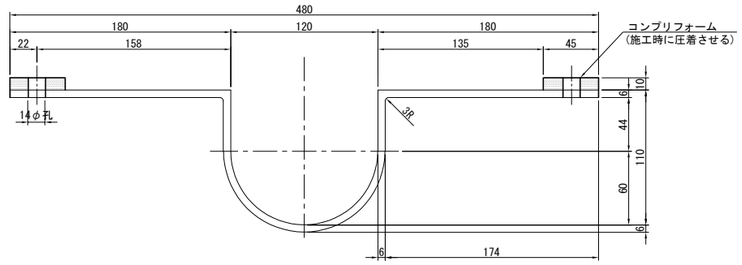

非排水装置断面図 S=1:15

車道部

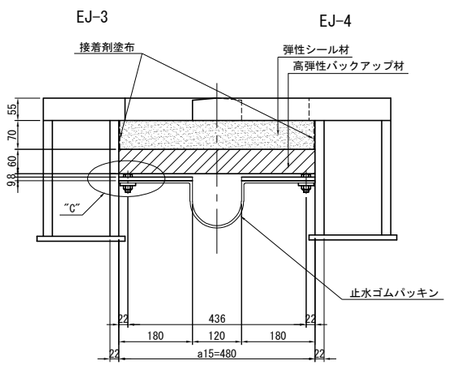

地覆部

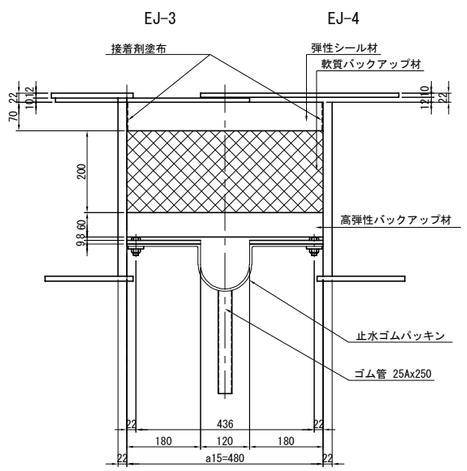

弾性シール材詳細図 S=1:15

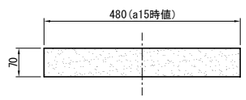

高弾性バックアップ材詳細図 S=1:15

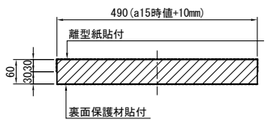

止水ゴムパッキン端部構造

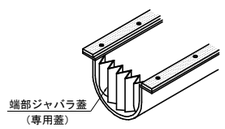

エンドプレート詳細図 S=1:25

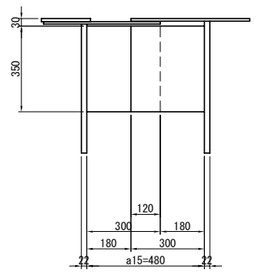

"C"部詳細図 S=1:5

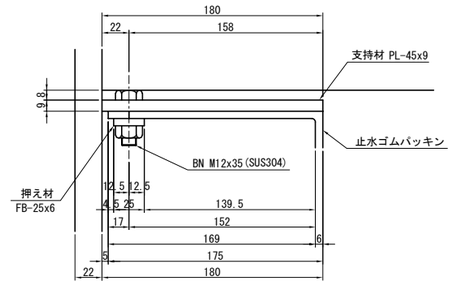

配置図

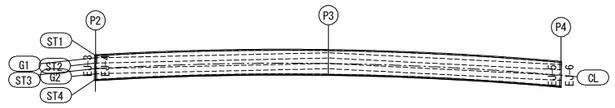

注記
1. 特記なき材質はSM400Aを示す。
2. 既設構造寸法は現地計測の上決定する事。

常磐自動車道 宮田川橋床版取替工事			
図面の種類	宮田川橋 (下り線) P2～P4間伸縮装置詳細図(参考図)(その5)		
縮　尺	図　示	図面番号	95 / 165
設計会社名	株式会社ネクスコ東日本エンジニアリング		
施工会社名			
事務所名	東日本高速道路株式会社 関東支社 水 戸 管 理 事 務 所		

宮田川橋(下り線) P2～P4間伸縮装置詳細図(参考図)(その6) S=1:50

P4部

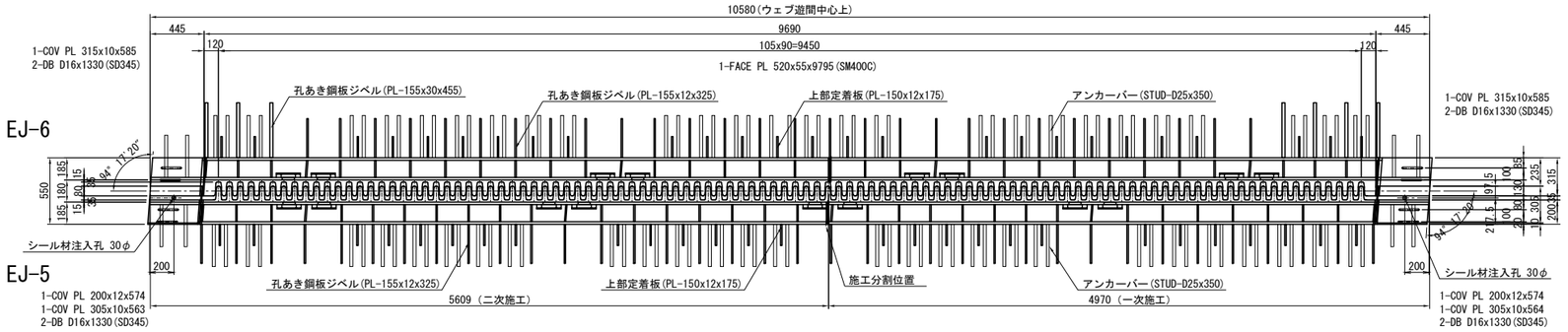

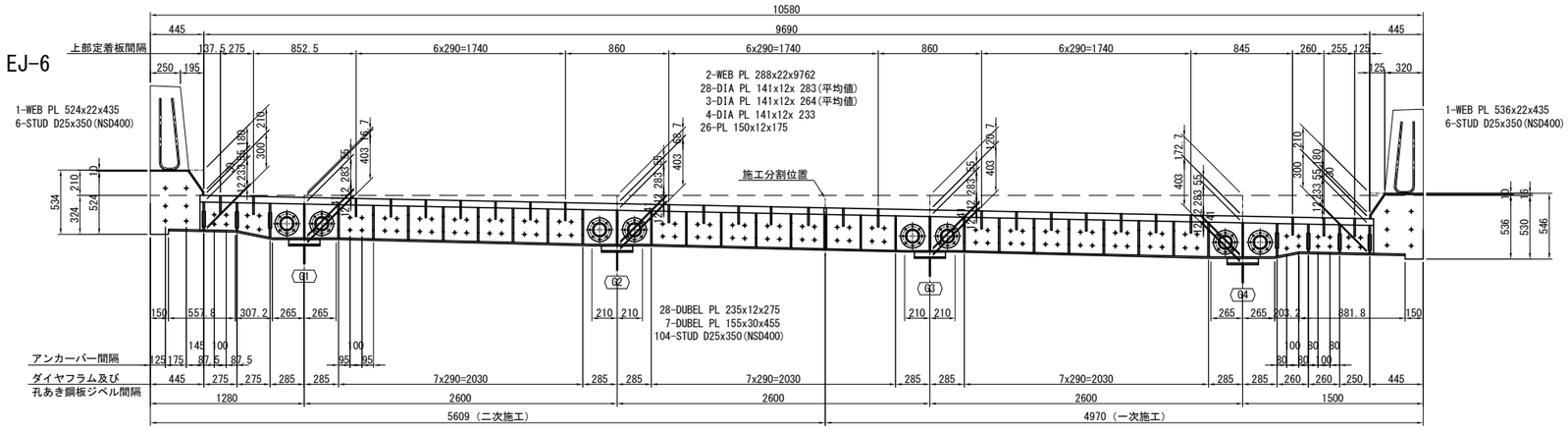

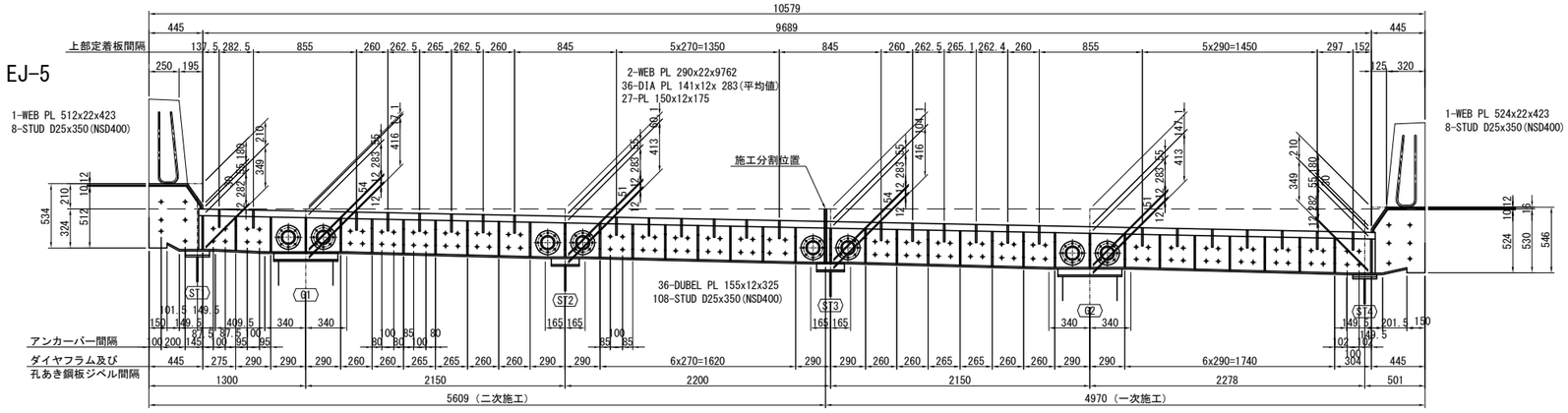

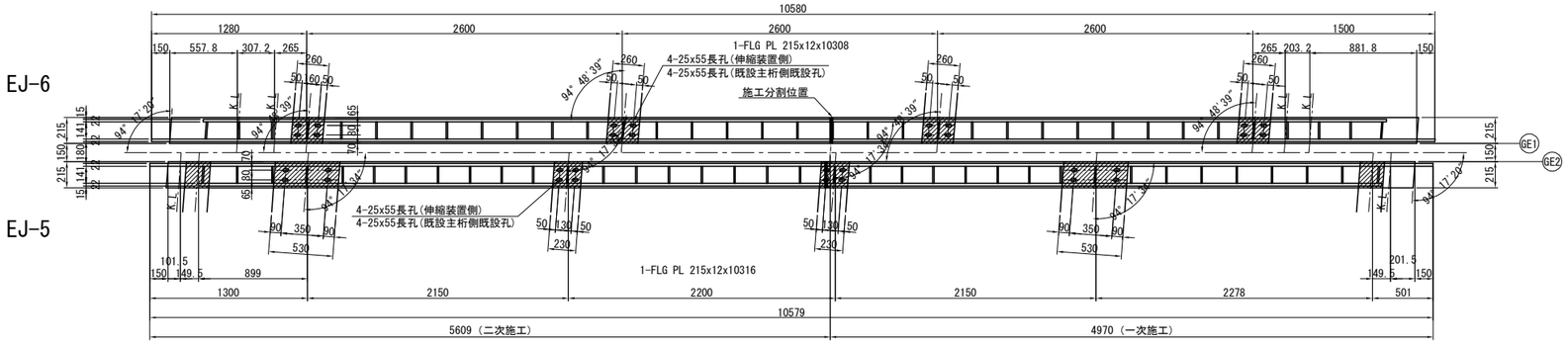

フィラープレート詳細図 S=1:25

EJ-6側

G1～G4

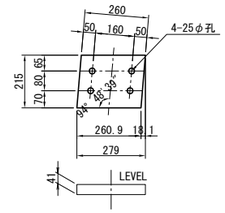

(1箇所当たり材料)
1-FILL PL 215x41x279(SS400)
4-HTB M22x120(ダブルナット、勾配座金付)(F10T)

EJ-5側

G1<G2>

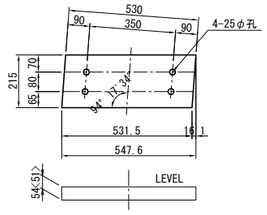

(1箇所当たり材料)
1-FILL PL 215x54<51>x548(SS400)
4-HTB M22x125<120>(ダブルナット、勾配座金付)(F10T)

ST2<ST3>

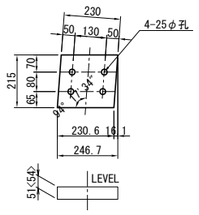

(1箇所当たり材料)
1-FILL PL 215x51<54>x247(SS400)
4-HTB M22x120<125>(ダブルナット、勾配座金付)(F10T)

ST1<ST4>

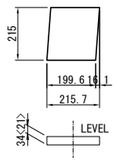

(1箇所当たり材料)
1-FILL PL 215x34<21>x216(SS400)

ハンドホール詳細図 S=1:25

(製作数=16)

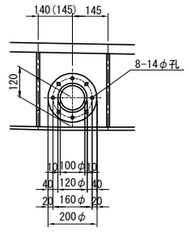

壁高欄アンカー筋詳細図 S=1:25

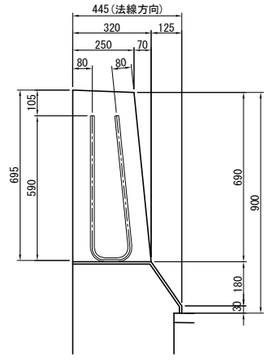

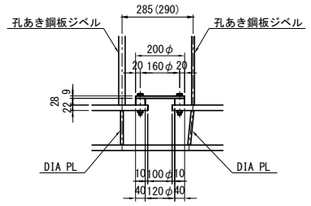

(1箇所当たり材料)
1-PL 200φx28
1-PL 200φx 9(SS400)
8-BN M12x75(SS400)

配置図

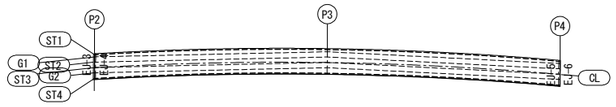

注記
1. 特記なき材質はSM400Aを示す。
2. 既設構造寸法は現地計測の上決定する事。

常盤自動車道 宮田川橋床版取替工事			
図面の種類	宮田川橋 (下り線) P2～P4間伸縮装置詳細図(参考図)(その6)		
縮 尺	図 示	図面番号	96 / 165
設計会社名	株式会社ネクスコ東日本エンジニアリング		
施工会社名			
事務所名	東日本高速道路株式会社 関東支社 水 戸 管 理 事 務 所		

宮田川橋(下り線) P2～P4間伸縮装置詳細図(参考図)(その7) S=1:25

P4部

主桁間部断面図

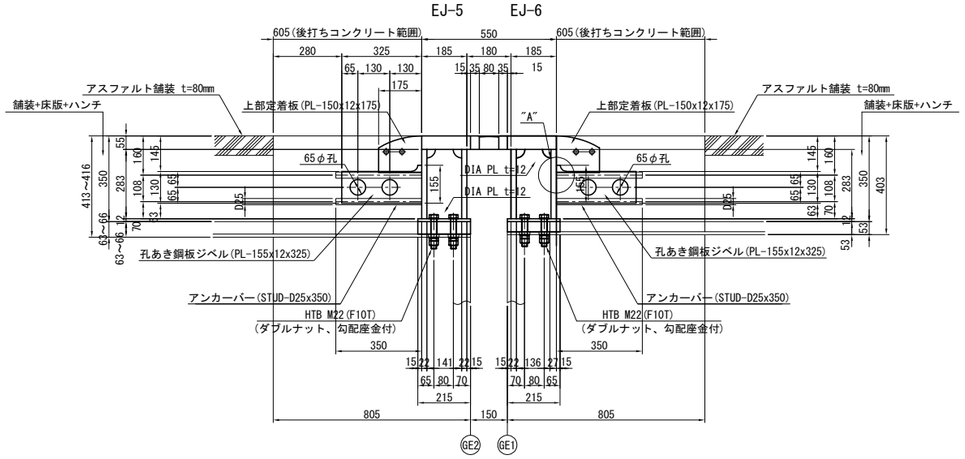

地覆部断面図

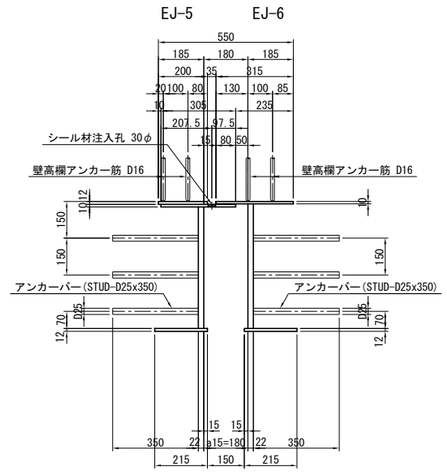

地覆部詳細図

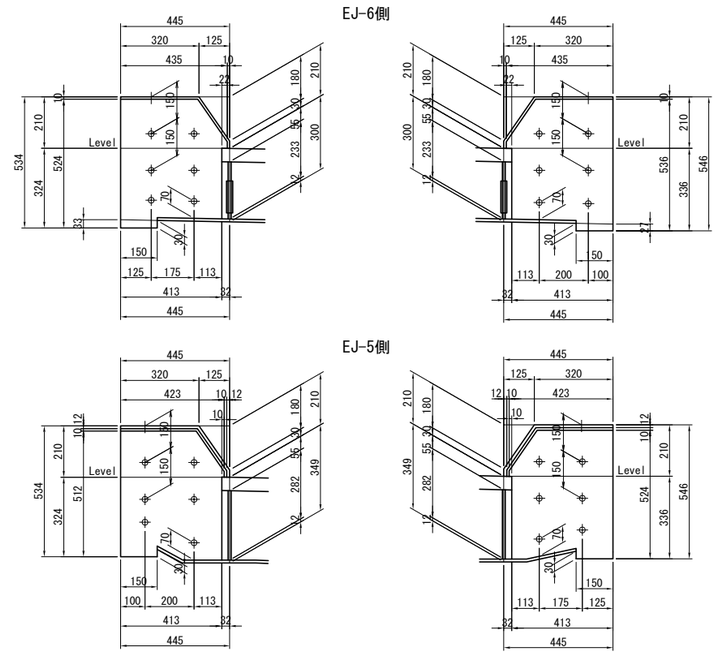

張出し部断面図

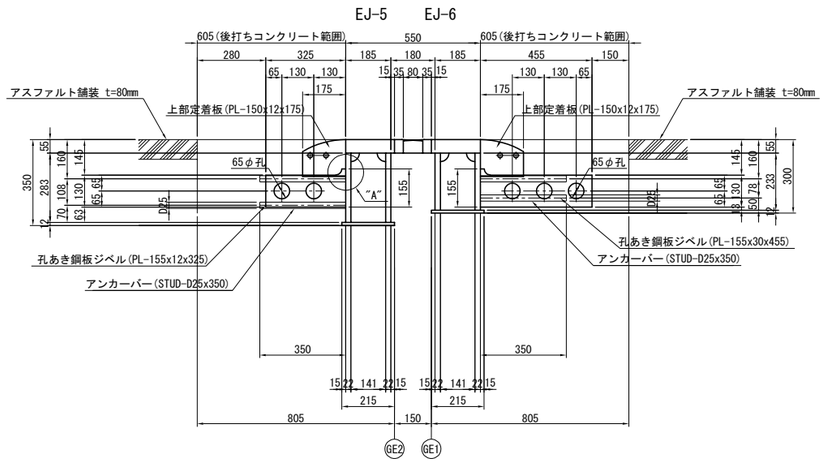

地覆立上り部断面図

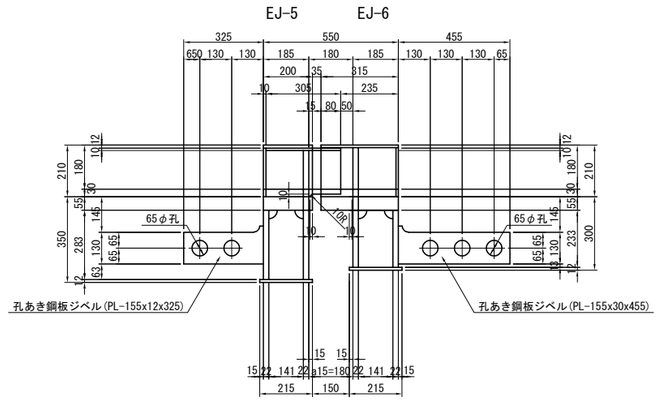

壁高欄塞ぎ板詳細図

(製作数=2)

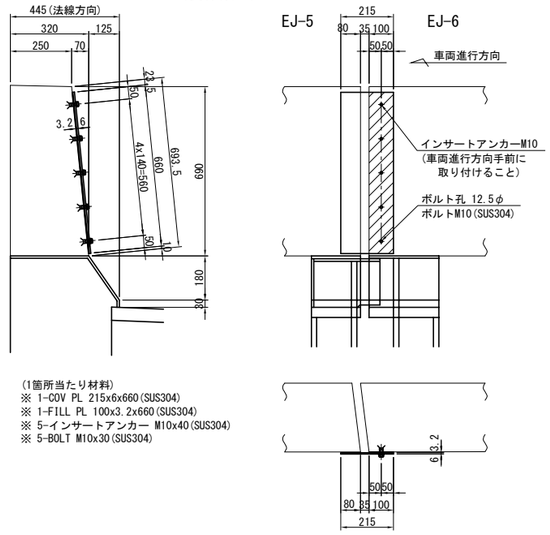

(1箇所当たり材料)
※ 1-COV PL 215x6x660(SUS304)
※ 1-FILL PL 100x3.2x660(SUS304)
※ 5-インサートアンカー M10x40(SUS304)
※ 5-BOLT M10x30(SUS304)

フィンガー詳細図 S=1:15

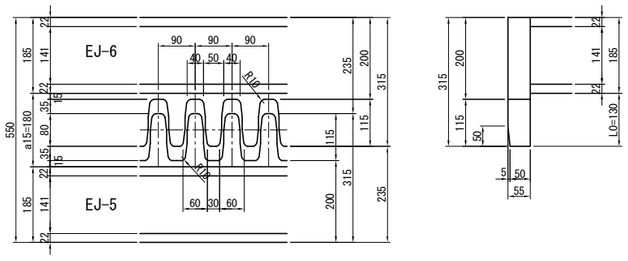

上部定着板詳細図 S=1:15

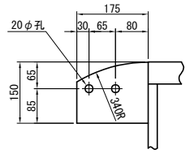

"A"部詳細図 S=1:15

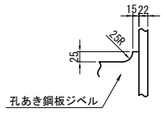

配置図

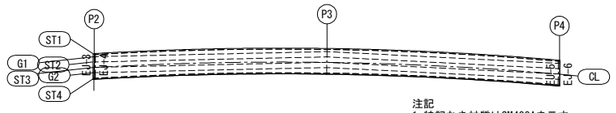

注記
1. 特記なき材質はSM400Aを示す。
2. 特記なきスカーラップは、全て35Rとする。
3. ※印は溶融亜鉛メッキとする。
亜鉛の膜厚はJIS H8641 HDZT77とする。
但し、ボルト・ナットおよび板厚3.2mm未満の部材はHDZT49とする。
4. 既設構造寸法は現地計測の上決定する事。

常磐自動車道 宮田川橋床版取替工事			
図面の種類	宮田川橋（下り線） P2～P4間伸縮装置詳細図(参考図)(その7)		
縮　尺	図　示	図面番号	97 / 165
設計会社名	株式会社ネクスコ東日本エンジニアリング		
施工会社名			
事務所名	東日本高速道路株式会社 関東支社 水 戸 管 理 事 務 所		

宮田川橋（下り線） P2～P4間伸縮装置詳細図（参考図）（その8） S=1:50

P4部

A － A

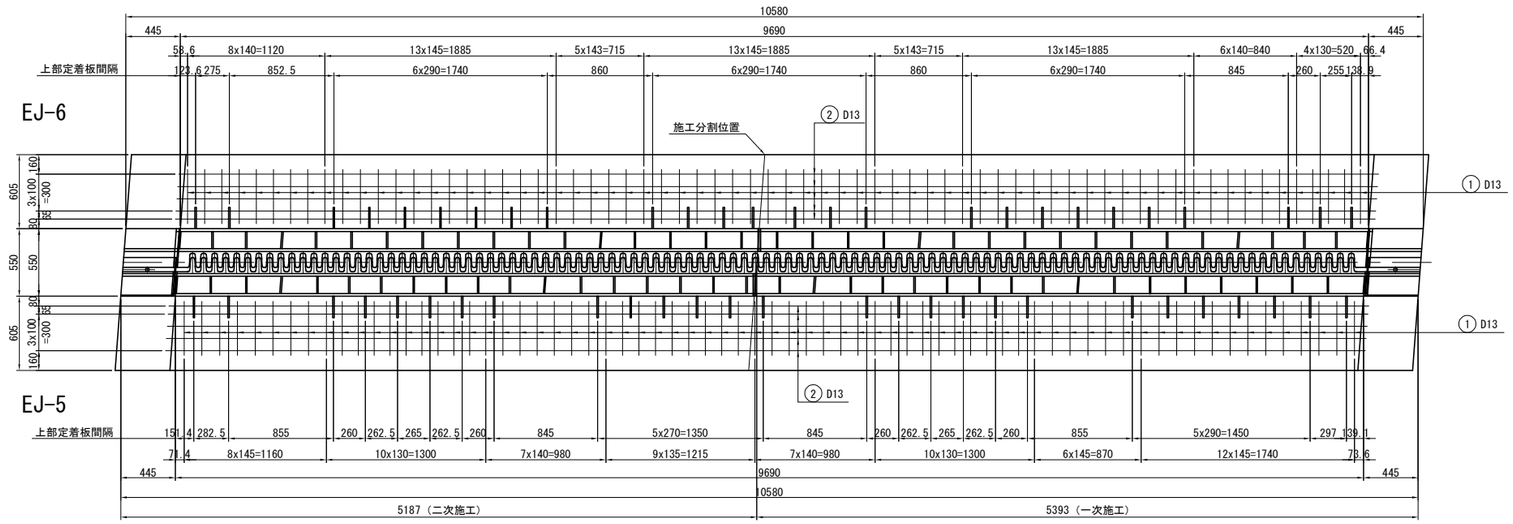

主桁間部断面図

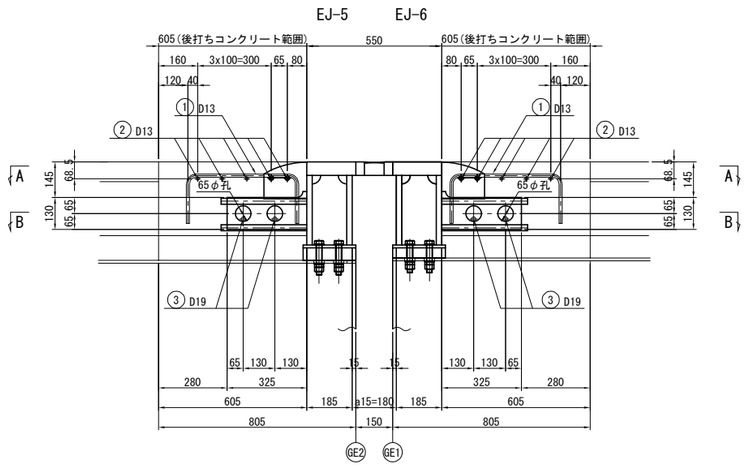

B － B

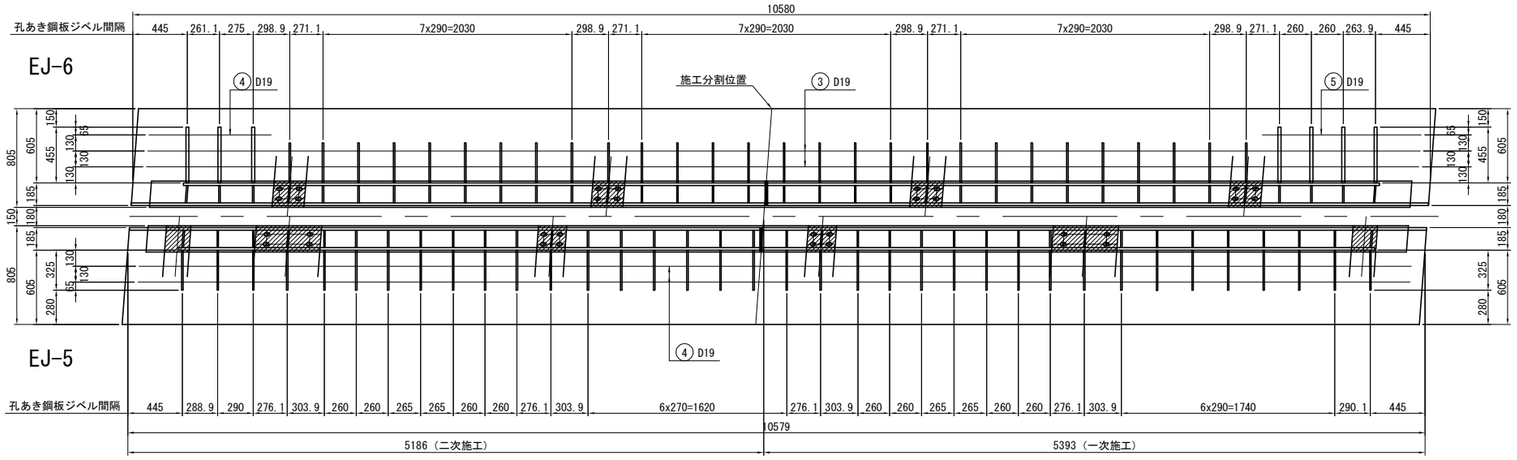

主桁間部断面図

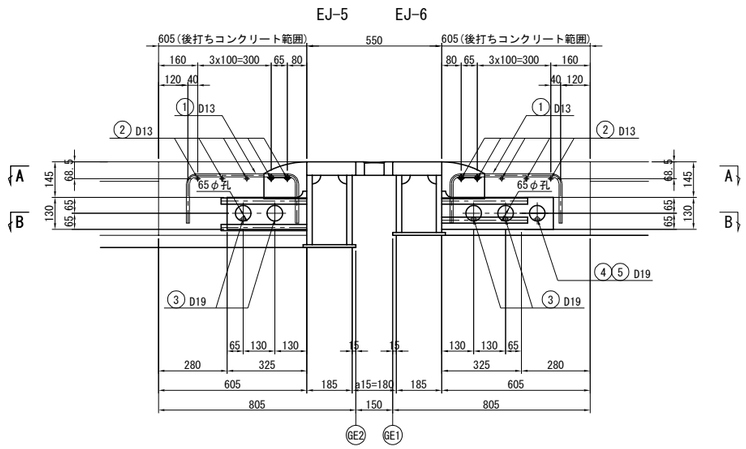

配置図

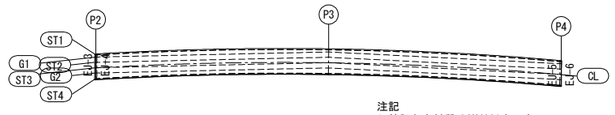

注記
1. 特記なき材質はSM400Aを示す。
2. 既設構造寸法は現地計測の上決定する事。
3. 鉄筋はエポキシ樹脂塗装とする。
　但し、機械式継手挿入部は無塗装とする。

常磐自動車道 宮田川橋床版取替工事			
図面の種類	宮田川橋（下り線） P2～P4間伸縮装置詳細図（参考図）（その8）		
縮　尺	図　示	図面番号	98 / 165
設計会社名	株式会社ネクスコ東日本エンジニアリング		
施工会社名			
事務所名	東日本高速道路株式会社 関東支社 水 戸 管 理 事 務 所		

宮田川橋(下り線) P2～P4間伸縮装置詳細図(参考図)(その9) S=1:50

P4部

非排水装置詳細図

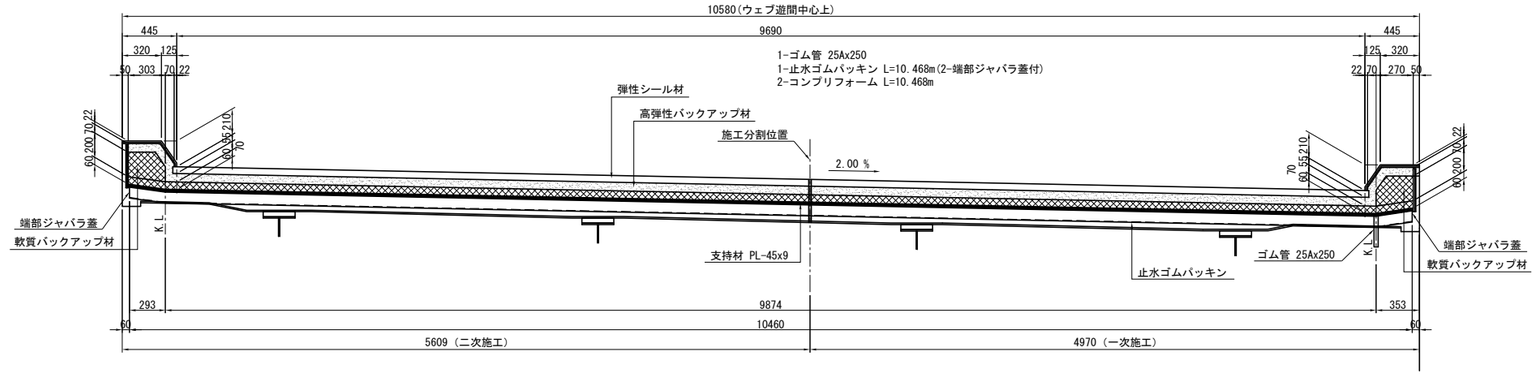

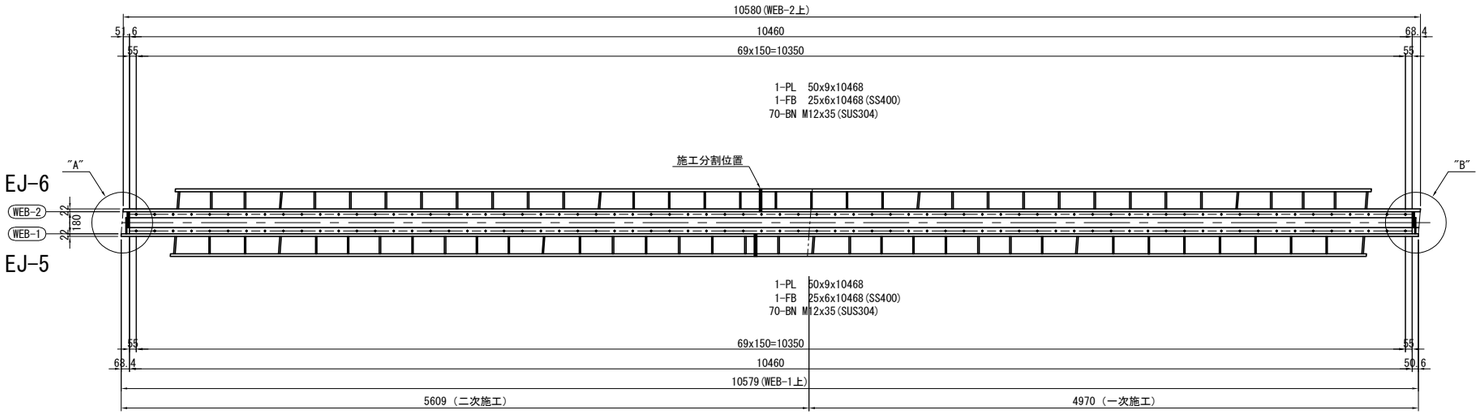

"A"部詳細図 S=1:15

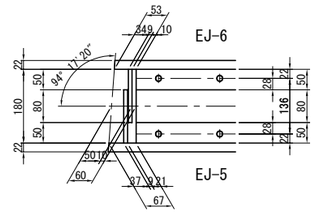

"B"部詳細図 S=1:15

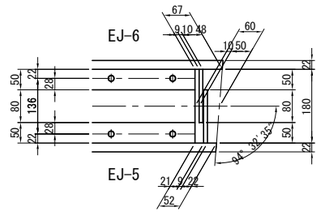

エンドプレート詳細図 S=1:25

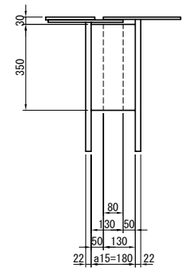

(1箇所当たり材料)
2-END PL 130x9x350

止水ゴムパッキン詳細図 S=1:5

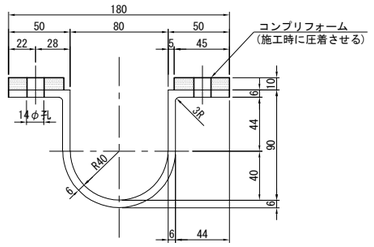

非排水装置断面図 S=1:15

車道部

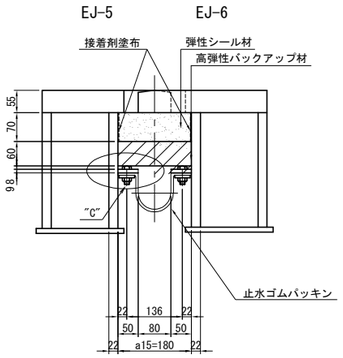

地覆部

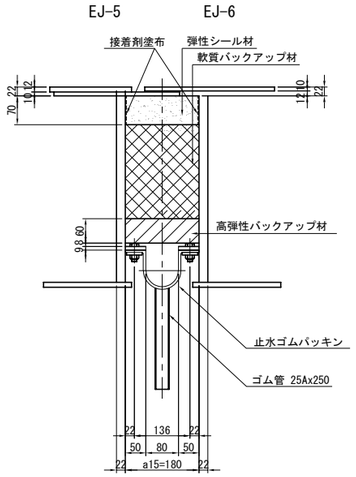

弾性シール材詳細図 S=1:15

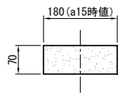

高弾性バックアップ材詳細図 S=1:15

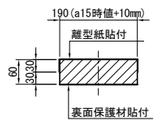

"C"部詳細図 S=1:5

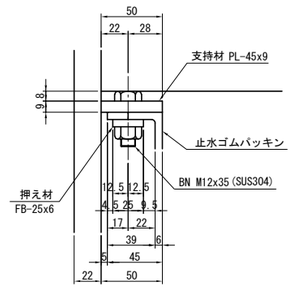

止水ゴムパッキン端部構造

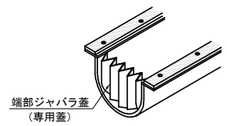

配置図

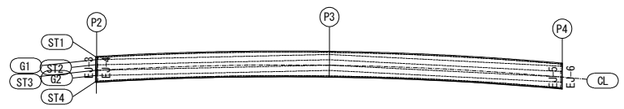

注記
1. 特記なき材質はSM400Aを示す。
2. 既設構造寸法は現地計測の上決定する事。

常盤自動車道 宮田川橋床版取替工事			
図面の種類	宮田川橋 (下り線) P2～P4間伸縮装置詳細図(参考図)(その9)		
縮　尺	図　示	図面番号	99 / 165
設計会社名	株式会社ネクスコ東日本エンジニアリング		
施工会社名			
事務所名	東日本高速道路株式会社 関東支社 水 戸 管 理 事 務 所		

宮田川橋(下り線)　Ｐ２～Ｐ４間　縁石撤去図

平面図 S=1:600
(取替前)

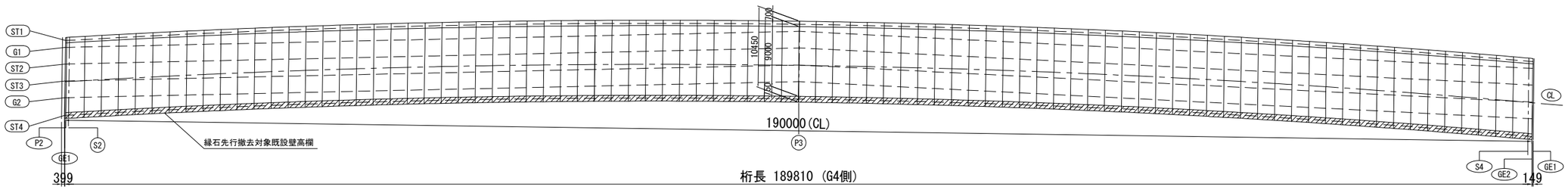

横断図 S=1:100

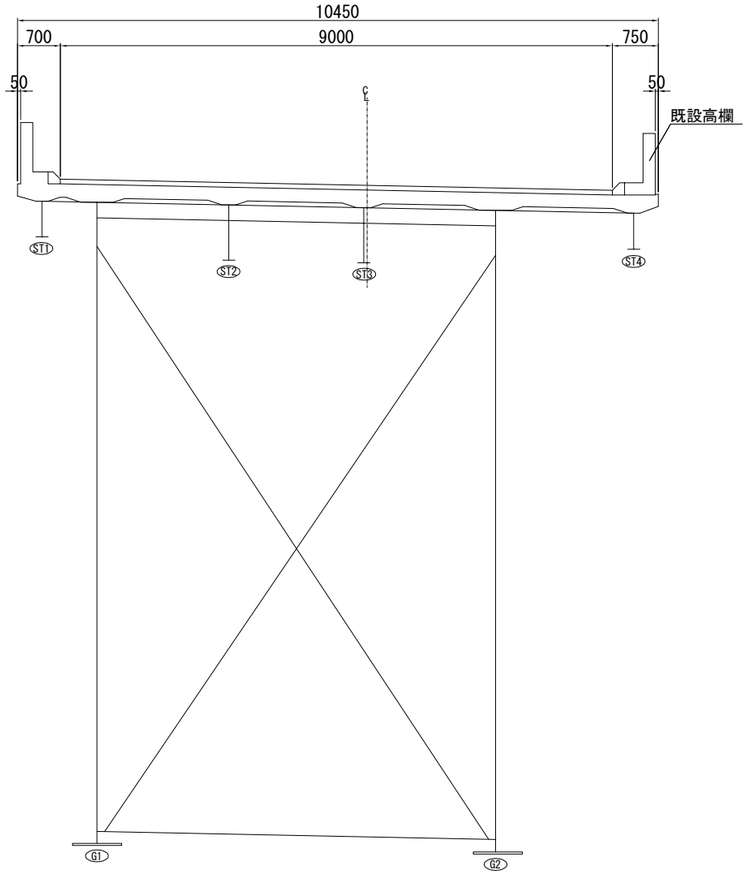

既設壁高欄詳細図 S=1:25

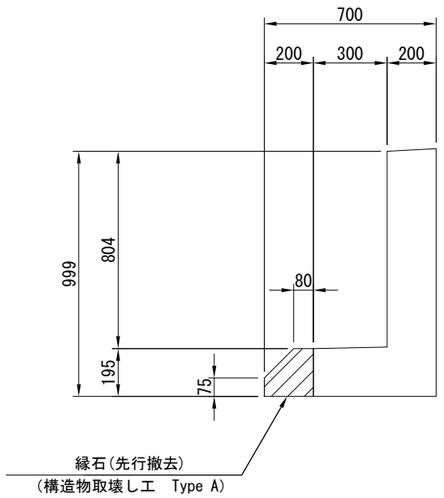

構造物取壊し工数量

	体積 (m3)	備考
コンクリート構造物取壊し（Type　A）	6.1	鈑桁施工時に先行撤去

常磐自動車道 宮田川橋床版取替工事			
図面の種類	宮田川橋（下り線） P2～P4間　縁石撤去図		
縮　尺	図 示	図面番号	100 / 165
設計会社名	－		
施工会社名			
事務所名	東日本高速道路株式会社 関東支社 水 戸 管 理 事 務 所		

宮田川橋(下り線)　P2～P4間舗装工・床版防水工詳細図

平面図 S=1:600
(取替前)

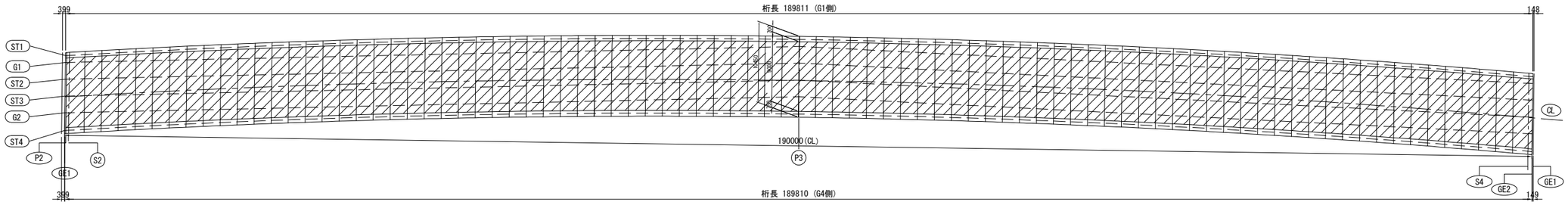

平面図 S=1:600
(取替後)

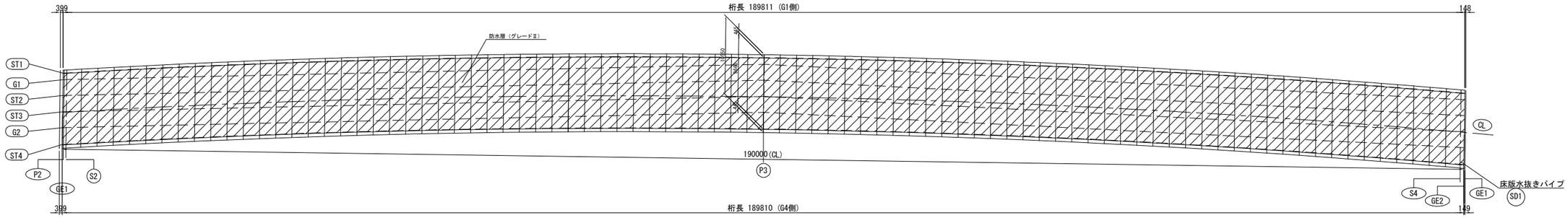

床版水抜きパイプ構成図 S=1:10
(SD1) (製作数：1)

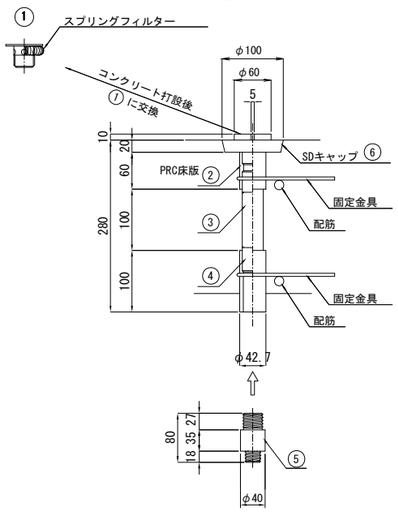

固定金具 縮尺 1:10

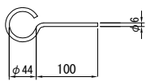

2-RB φ6x237 (SR235)

橋面防水工詳細 S=1:20
地覆部

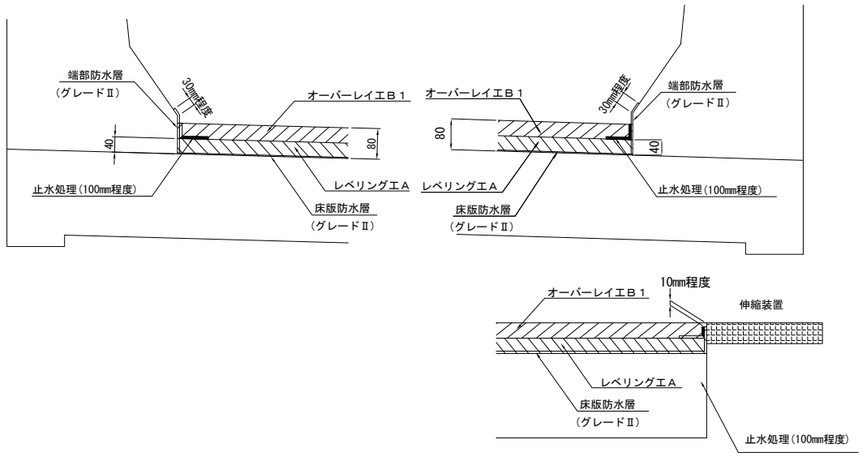

床版水抜きパイプ詳細図 S=1:20
※コンクリート打設後①を設置。

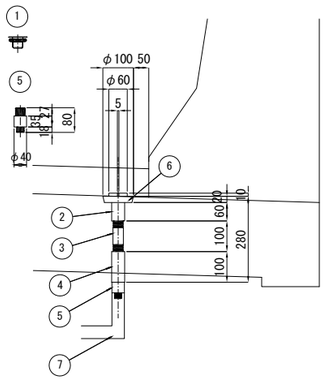

数量表

	幅 (mm)	長さ(CL) (mm)	厚さ (mm)	面積/体積/重量 (m2/m3/ｔ)	備考
路面切削工A	9000	190000	93	159.0 m3	取替前
レベリングエA	9660	190000	40	168.4 ｔ	取替後
オーバーレイエB１	9660	190000	40	1835.4 m2	取替後　高機能舗装Ⅱ型用混合物

床版水抜きパイプ材料表

部　材　名	寸　　法	備　　考
①	φ34.0×35	鋼管（溶融亜鉛メッキ仕上げ）キャップ付(φ60×2.3t)
②	φ42.7×60	鋼管（溶融亜鉛メッキ仕上げ）
③	φ34.0×100	鋼管（溶融亜鉛メッキ仕上げ）
④	φ42.7×100	鋼管（溶融亜鉛メッキ仕上げ）
⑤	φ40.0×80	
SDキャップ ⑥	φ100×45	樹脂性
導水管 ⑦	φ40×1000	フレキシブル管
固定金具	φ6x237	SR235
目詰り防止フィルター		スプリングフィルター(SUS304)

※ 導水管は排水管に接続すること。
溶融亜鉛メッキ仕上げは、JIS H 8641 HDZT77とする。

橋面防水工材料表

種別	仕様	単位	数量	備　　考
端部防水層	グレードⅡ	m^2	53.2	
床版防水層	グレードⅡ	m^2	1838.3	
止水処理		m	399.4	L型止水テープ
床版水抜きパイプ	床版厚220mm用	個	1	

※導水管は排水管に接続すること
混合廃棄物については床版上１ｃｍまでを見込んでいる。

常磐自動車道 宮田川橋床版取替工事			
図面の種類	宮田川橋（下り線） P2～P4間舗装工・床版防水工詳細図		
縮　尺	図 示	図面番号	101 / 165
設計会社名	株式会社ネクスコ東日本エンジニアリング		
施工会社名			
事務所名	東日本高速道路株式会社 関東支社 水 戸 管 理 事 務 所		

宮田川橋(下り線) P4～A2間PC床版線形図(その1) S=1:500

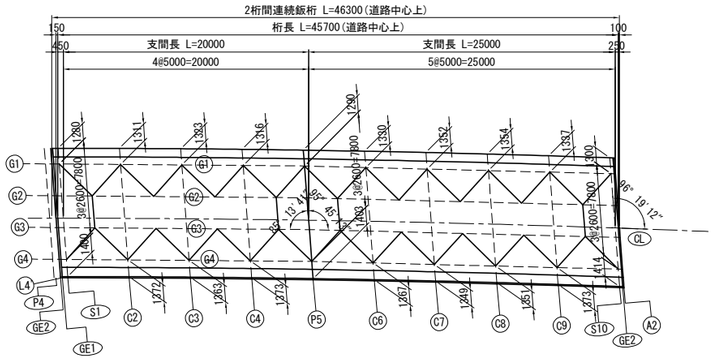

P4～A2 座 標

		P4	GE1	S1	C2	C3	C4	P5	C6	C7	C8	C9	S10	GE2	A2
L1	X	272.3772	272.8753	273.3235	278.3011	283.2783	288.2554	293.2322	298.2004	303.1689	308.1371	313.1051	318.0729	318.3210	318.4203
	Y	10.5651	10.5217	10.4824	10.0360	9.5704	9.0855	8.5815	8.0591	7.5174	6.9565	6.3763	5.7769	5.7465	5.7343
	Z	139.8186	139.8146	139.8110	139.7712	139.7314	139.6916	139.6517	139.6119	139.5721	139.5323	139.4925	139.4526	139.4506	139.4498
H1	X	272.3741	272.8722	273.3204	278.2980	283.2752	288.2523	293.2291	298.1973	303.1658	308.1340	313.1020	318.0698	318.3179	318.4171
	Y	10.3144	10.2710	10.2317	9.7852	9.3195	8.8346	8.3305	7.8080	7.2662	6.7052	6.1250	5.5254	5.4950	5.4828
	Z	140.0185	140.0145	140.0109	139.9711	139.9312	139.8914	139.8516	139.8118	139.7719	139.7321	139.6923	139.6524	139.6504	139.6495
H2	X	272.3710	272.8691	273.3173	278.2948	283.2721	288.2491	293.2260	298.1942	303.1627	308.1309	313.0989	318.0667	318.3148	318.4141
	Y	10.0638	10.0203	9.9810	9.5344	9.0687	8.5837	8.0795	7.5569	7.0150	6.4539	5.8736	5.2739	5.2435	5.2313
	Z	140.0133	140.0093	140.0057	139.9659	139.9261	139.8862	139.8464	139.8066	139.7667	139.7269	139.6870	139.6472	139.6452	139.6443
L2	X	272.3685	272.8666	273.3148	278.2924	283.2696	288.2467	293.2235	298.1917	303.1602	308.1264	313.0964	318.0642	318.3123	318.4115
	Y	9.8632	9.8198	9.7805	9.3338	8.8680	8.3829	7.8787	7.3560	6.8141	6.2529	5.6725	5.0727	5.0423	5.0301
	Z	139.8932	139.8892	139.8856	139.8458	139.8059	139.7661	139.7262	139.6864	139.6466	139.6067	139.5669	139.5270	139.5250	139.5241
G1	X	272.3614	272.8594	273.3077	278.2848	283.2619	288.2390	293.2162	298.1839	303.1521	308.1203	313.0886	318.0568	318.3049	318.4042
	Y	9.2933	9.2455	9.2025	8.7248	8.2470	7.7693	7.2916	6.7287	6.1658	5.6029	5.0398	4.4770	4.4489	4.4377
	Z	139.8815	139.8774	139.8737	139.8333	139.7932	139.7534	139.7141	139.6735	139.6332	139.5933	139.5538	139.5146	139.5126	139.5117
	H	0.0800	0.0800	0.0800	0.0800	0.0800	0.0800	0.0800	0.0800	0.0800	0.0800	0.0800	0.0800	0.0800	0.0800
	ZW	139.4965	139.4924	139.4887	139.4483	139.4082	139.3684	139.3291	139.2885	139.2482	139.2083	139.1688	139.1296	139.1276	139.1267
	L	0.0000	1.2762	1.2800	1.3113	1.3234	1.3163	1.2900	1.3305	1.3517	1.3537	1.3365	1.3000	1.2977	0.0000
G2	X	272.3292	272.8272	273.2754	278.2525	283.2297	288.2068	293.1840	298.1517	303.1199	308.0881	313.0563	318.0245	318.2727	318.3719
	Y	6.6935	6.6457	6.6027	6.1250	5.6472	5.1695	4.6918	4.1289	3.5660	3.0031	2.4401	1.8772	1.8491	1.8379
	Z	139.8281	139.8240	139.8203	139.7798	139.7396	139.6998	139.6604	139.6197	139.5794	139.5394	139.4999	139.4606	139.4586	139.4577
	H	0.0800	0.0800	0.0800	0.0800	0.0800	0.0800	0.0800	0.0800	0.0800	0.0800	0.0800	0.0800	0.0800	0.0800
	ZW	139.4431	139.4390	139.4353	139.3948	139.3546	139.3148	139.2754	139.2347	139.1944	139.1544	139.1149	139.0756	139.0736	139.0727
CL	X	272.3063	272.8044	273.2526	278.2301	283.2074	288.1844	293.1612	298.1294	303.0979	308.0661	313.0340	318.0018	318.2499	318.3491
	Y	4.8497	4.8061	4.7666	4.3185	3.8511	3.3644	2.8584	2.3340	1.7902	1.2271	0.6446	0.0428	0.0122	-0.0000
	Z	139.7902	139.7862	139.7826	139.7426	139.7026	139.6626	139.6226	139.5826	139.5426	139.5026	139.4626	139.4226	139.4206	139.4108
G3	X	272.2969	272.7949	273.2432	278.2203	283.1974	288.1745	293.1517	298.1194	303.0876	308.0558	313.0241	317.9923	318.2404	318.3397
	Y	4.0937	4.0459	4.0029	3.5252	3.0474	2.5697	2.0920	1.5291	0.9662	0.4033	-0.1597	-0.7226	-0.7507	-0.7619
	Z	139.7747	139.7706	139.7669	139.7263	139.6861	139.6462	139.6680	139.5660	139.5256	139.4856	139.4460	139.4068	139.4049	139.4041
	H	0.0800	0.0800	0.0800	0.0800	0.0800	0.0800	0.0800	0.0800	0.0800	0.0800	0.0800	0.0800	0.0800	0.0800
	ZW	139.3897	139.3856	139.3819	139.3413	139.3011	139.2612	139.2218	139.1810	139.1406	139.1006	139.0610	139.0218	139.0199	139.0191
G4	X	272.2647	272.7627	273.2109	278.1881	283.1652	288.1423	293.1195	298.0872	303.0554	308.0236	312.9918	317.9600	318.2082	318.3074
	Y	1.4939	1.4461	1.4031	0.9254	0.4476	-0.0301	-0.5078	-1.0707	-1.6336	-2.1965	-2.7595	-3.3224	-3.3505	-3.3617
	Z	139.7213	139.7172	139.7135	139.6728	139.6325	139.5926	139.5531	139.5123	139.4718	139.4317	139.3920	139.3533	139.3516	139.3509
	H	0.0800	0.0800	0.0800	0.0800	0.0800	0.0800	0.0800	0.0800	0.0600	0.0800	0.0800	0.0800	0.0800	0.0800
	ZW	139.3363	139.3322	139.3285	139.2878	139.2475	139.2076	139.1681	139.1273	139.0868	139.0467	139.0070	138.9683	138.9666	138.9659
	L	0.0000	1.4033	1.3998	1.3716	1.3628	1.3733	1.4032	1.3665	1.3492	1.3512	1.3727	1.4136	1.4161	0.0000
L3	X	272.2565	272.7546	273.2029	278.1804	283.1576	288.1346	293.1114	298.0796	303.0480	308.0162	312.9841	317.9518	318.2000	318.2992
	Y	0.8387	0.7950	0.7555	0.3062	-0.1625	-0.6505	-1.1579	-1.6838	-2.2291	-2.7937	-3.3778	-3.9813	-4.0120	-4.0242
	Z	139.7078	139.7038	139.7002	139.6601	139.6200	139.5798	139.5397	139.4996	139.4595	139.4194	139.3792	139.3398	139.3380	139.3373
H3	X	272.2540	272.7521	273.2004	278.1779	283.1551	288.1321	293.1089	298.0771	303.0455	308.0137	312.9816	317.9493	318.1975	318.2967
	Y	0.6382	0.5945	0.5549	0.1056	-0.3632	-0.8512	-1.3587	-1.8847	-2.4300	-2.9948	-3.5789	-4.1825	-4.2132	-4.2255
	Z	199.8277	139.8237	139.8201	139.7799	139.7398	139.6997	139.6595	139.6194	139.5793	139.5392	139.4990	139.4596	139.4579	139.4572
H4	X	272.2503	272.7484	273.1967	278.1741	283.1514	288.1284	293.1052	298.0733	303.0418	308.0100	312.9779	317.9456	318.1937	318.2930
	Y	0.3374	0.2936	0.2541	-0.1954	-0.6642	-1.1524	-1.6599	-2.1860	-2.7315	-3.2964	-3.8806	-4.4843	-4.5150	-4.5273
	Z	139.8335	139.8295	139.8259	139.7857	139.7456	139.7055	139.6653	139.6252	139.5851	139.5449	139.5048	139.4654	139.4637	139.4629
L4	X	272.2472	272.7453	273.1936	278.1710	283.1483	288.1253	293.1020	298.0702	303.0387	308.0068	312.9748	317.9425	318.1906	318.2899
	Y	0.0867	0.0429	0.0034	-0.4461	-0.9150	-1.4033	-1.9110	-2.4371	-2.9827	-3.5477	-4.1320	-4.7359	-4.7665	-4.7788
	Z	139.6323	139.6283	139.6247	139.5846	139.5444	139.5043	139.4641	139.4240	139.3839	139.3437	139.3036	139.2642	139.2625	139.2618
L4'	X	272.246	272.744	273.1923	278.1698	283.147	288.124	293.1008	298.069	303.0374	308.0056	312.9735	317.9412	318.1894	318.2886
	Y	-0.0136	-0.0573	-0.0969	-0.5465	-1.0154	-1.5037	-2.0114	-2.5376	-3.0832	-3.6482	-4.2326	-4.8365	-4.8671	-4.8794
	Z	139.6323	139.6283	139.6247	139.5845	139.5444	139.5042	139.4641	139.4239	139.3838	139.3436	139.3035	139.2641	139.2624	139.2617

配 置 図

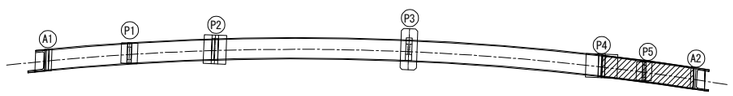

注記）1. 本図は、既設橋梁の完成図を基にした図面である。
2. 本図の座標は任意座標系による値である。

常磐自動車道 宮田川橋床版取替工事			
図面の種類	宮田川橋(下り線) P4～A2間PC床版線形図(その1)		
縮 尺	1:500	図面番号	102 / 165
設計会社名	株式会社ネクスコ東日本エンジニアリング		
施工会社名			
事務所名	東日本高速道路株式会社 関東支社 水 戸 管 理 事 務 所		

宮田川橋(下り線) P4～A2間PC床版線形図(その2) S=1:500

平面線形

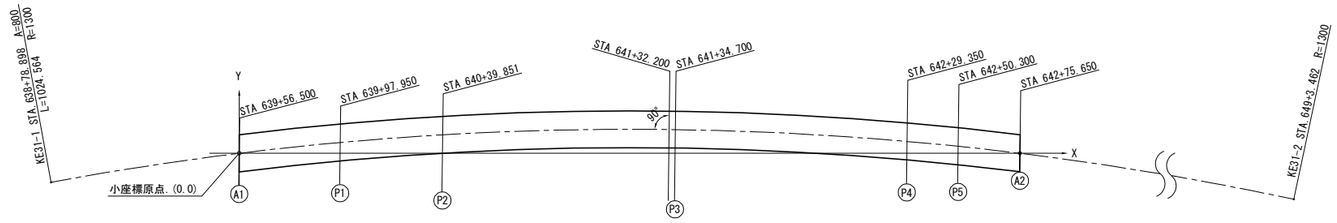

A1 P1 P2 P3 P4 P5 A2 は全てSTA641+32.2(PH-Lineに対して法線)に平行

大 座 標(PH - Line)

	STA	X	Y
KE31-1	638 + 78.898	+ 68,119.7068	+ 72,120.1459
A1	639 + 56.500	+ 68,196.3928	+ 72,131.9587
P1	638 + 97.950	+ 68,237.0261	+ 72,140.1375
P2	640 + 39.851	+ 68,277.8153	+ 72,149.7175
P3	641 + 34.700	+ 68,368.8638	+ 72,176.2228
P4	642 + 29.350	+ 68,457.5539	+ 72,209.2185
P5	642 + 50.300	+ 68,476.8448	+ 72,217.3889
A2	642 + 75.650	+ 68,500.0074	+ 72,227.6893
KE31-2	649 + 3.462	+ 68,987.4663	+ 72,613.6051

縦断線形

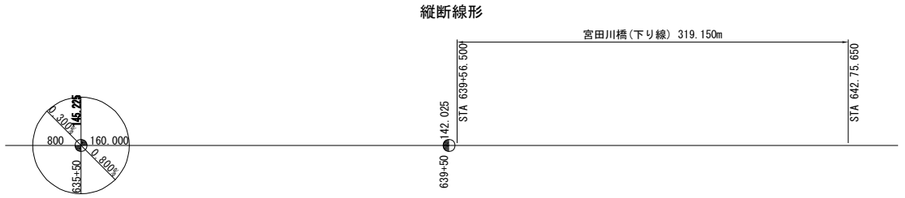

横断線形

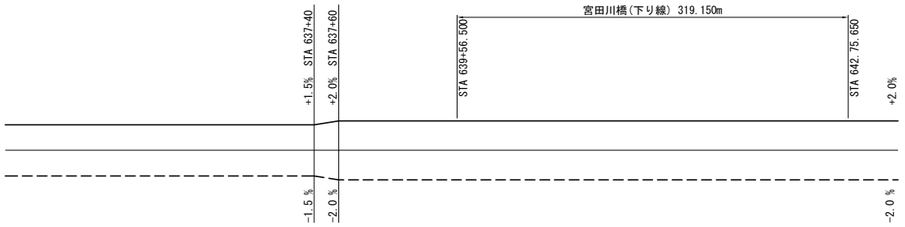

鈑 桁 部 断 面

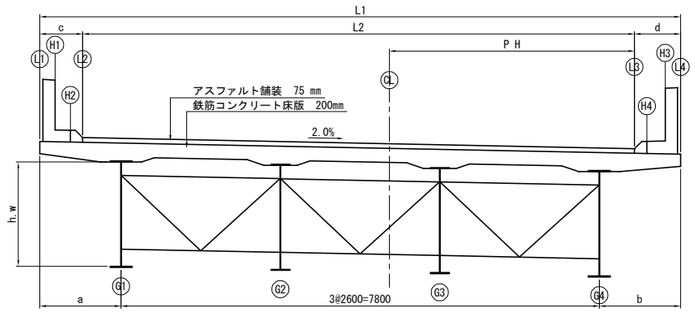

P4～A2 沓 座 高

支承 / 主桁 / 名称	S-L				P5				S-R			
	G1	G2	G3	G4	G1	G2	G3	G4	G1	G2	G3	G4
路面計画高	139.874	139.820	139.767	139.714	139.714	139.661	139.607	139.553	139.515	139.461	139.407	139.353
舗 装	75	75	75	75	75	75	75	75	75	75	75	75
床 版	200	200	200	200	200	200	200	200	200	200	200	200
ハ ン チ	100	99	100	101	100	100	100	100	100	100	100	100
腹 板 高	1700	1700	1700	1700	1700	1700	1700	1700	1700	1700	1700	1700
下フランジ厚	19	14	14	19	25	22	22	25	19	14	14	19
ソールプレート	32	32	32	32	32	32	32	32	32	32	32	32
沓 高	150	150	150	150	190	190	190	190	165	165	165	165
計	2276	2270	2271	2277	2322	2319	2319	2322	2291	2286	2286	2291
沓 座 高	137.598	137.550	137.496	137.437	137.392	137.342	137.288	137.231	137.224	137.175	137.121	137.062

P4 ～ A2 (2径間連続鈑桁)

1、主桁の配置について

G1 の各支承位置において床版張出し長(P3 に平行な方向)
で S-L を1280mm, P を1290mm, S-R を1300mmにおさえて直線
で結び G2 , G3 , G4 は主桁間隔3@2.6m(P3 に平行な方向)
で G1 に平行とする。

2、ハンチの決め方

P1 上てのハンチを G1 で125mmにおさえて, 主桁の縦断を
0.8%, 横断(P3 平行な方向)を1.9%一定としハンチを変化させた。

P2 ～ P4 (2径間連続トラス)

変 更 事 項 (昭和56年2月)

P4 ～ P5 (2 @ 25.0m) → (20.0m + 25.0m)

注記) 1. 本図は、既設橋梁の完成図を基にした図面である。
2. 大座標(PH-Line)は日本測地系の座標である。

常磐自動車道 宮田川橋床版取替工事			
図面の種類	宮田川橋(下り線) P4～A2間PC床版線形図(その2)		
縮 尺	1:500	図面番号	103 / 165
設計会社名	株式会社ネクスコ東日本エンジニアリング		
施工会社名			
事務所名	東日本高速道路株式会社 関東支社 水 戸 管 理 事 務 所		

宮田川橋(下り線) P4～A2間プレキャストPC床版構造図　S=1:50

断 面 図
1-1

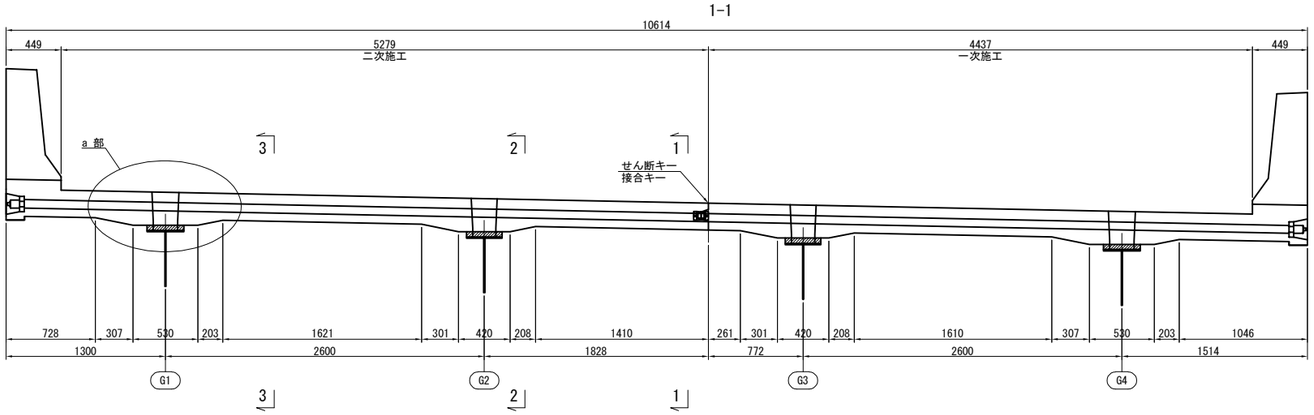

平 面 図

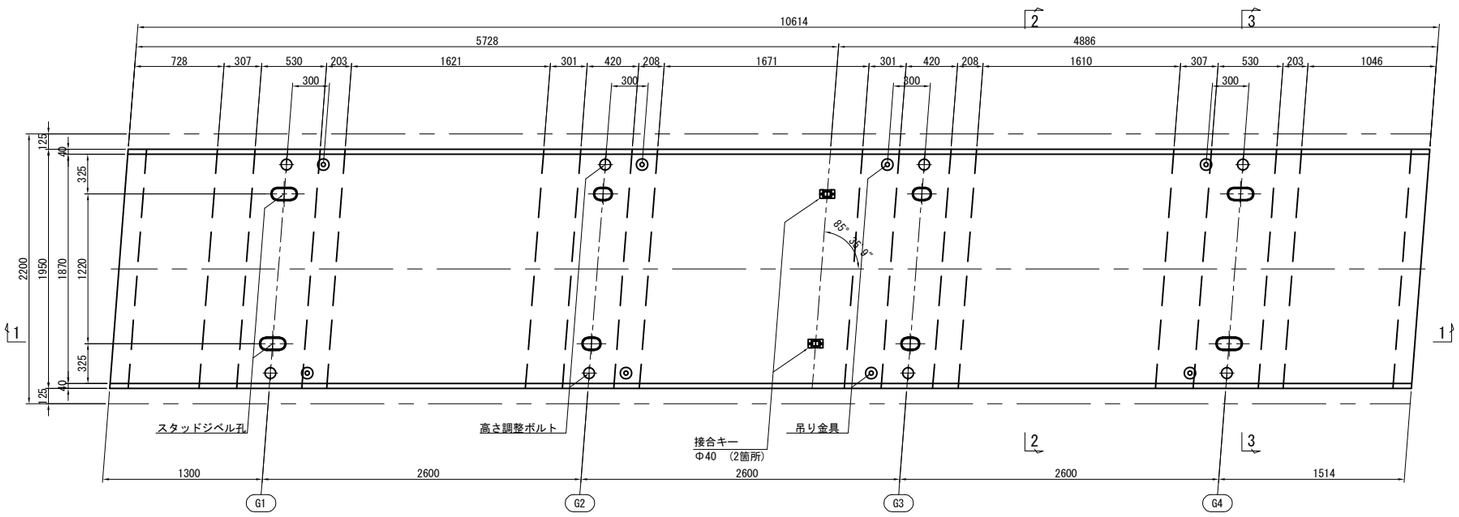

断面図　S=1:30

支間中央部
2 － 2

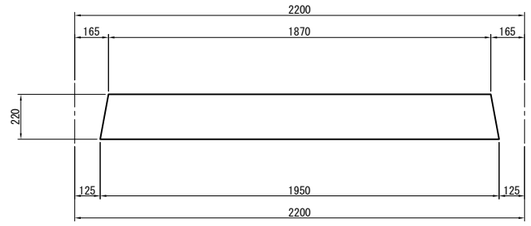

支 点 部
3 － 3

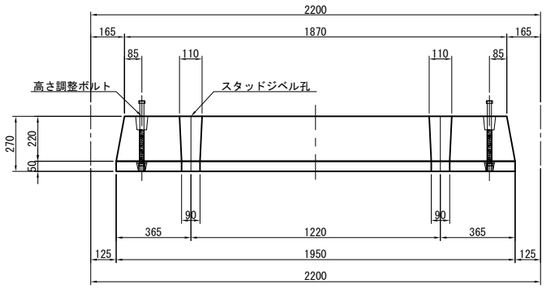

吊り金具詳細図　S=1:10
(1床版当り8本使用する)

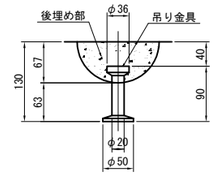

※ 取付金具は、亜鉛メッキ仕様(HDZT77)とする。
かぶりは40mmとする。
架設後は、無収縮モルタルで後埋め処理を行う。

高さ調整ボルト詳細図　S=1:20

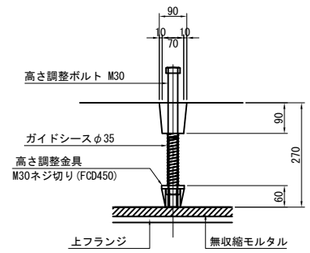

添接版部の切欠き詳細　S=1:20

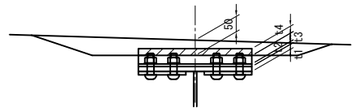

P4-A2

G1,G4	t1	t2	t3	t4
J1	19	9	25	20
J2	16	9	28	20
J3	19	11	23	30

G2,G3	t1	t2	t3	t4
J1	14	9	30	20
J2	16	9	28	20
J3	16	9	28	20

スタッド孔詳細図　S=1:20

G1,G4

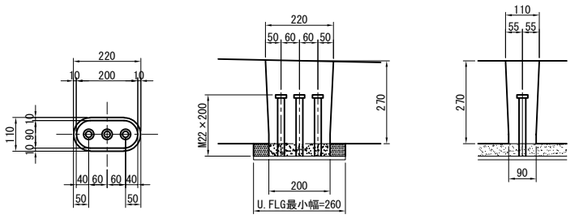

G2,G3

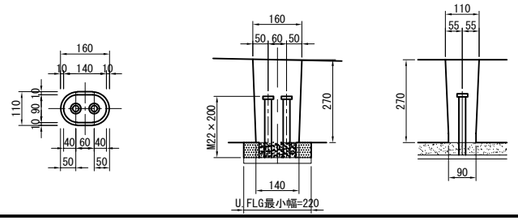

a部 詳細図　S=1:30

G1,G4桁上

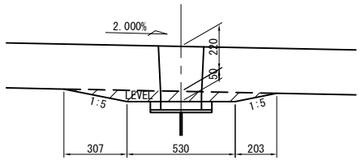

G2,G3桁上

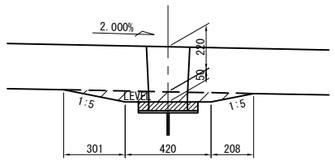

PC床版端部PC鋼材部処理詳細図　S=1:40

断面図

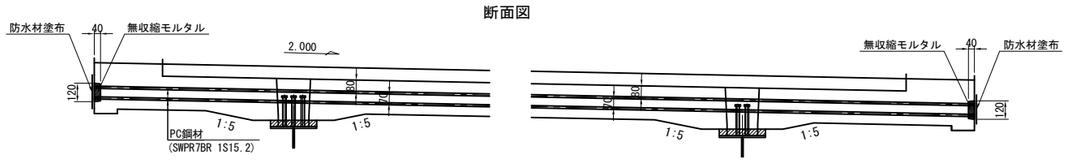

位 置 図

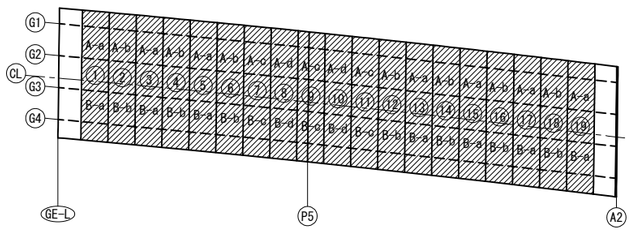

常盤自動車道 宮田川橋床版取替工事			
図面の種類	宮田川橋(下り線) P4～A2間プレキャストPC床版構造図		
縮　尺	図 示	図面番号	104 / 165
設計会社名	株式会社ネクスコ東日本エンジニアリング		
施工会社名			
事務所名	東日本高速道路株式会社 関東支社 水 戸 管 理 事 務 所		

宮田川橋(下り線) P4～A2間プレキャストPC床版割付図　S=1:300

平面図

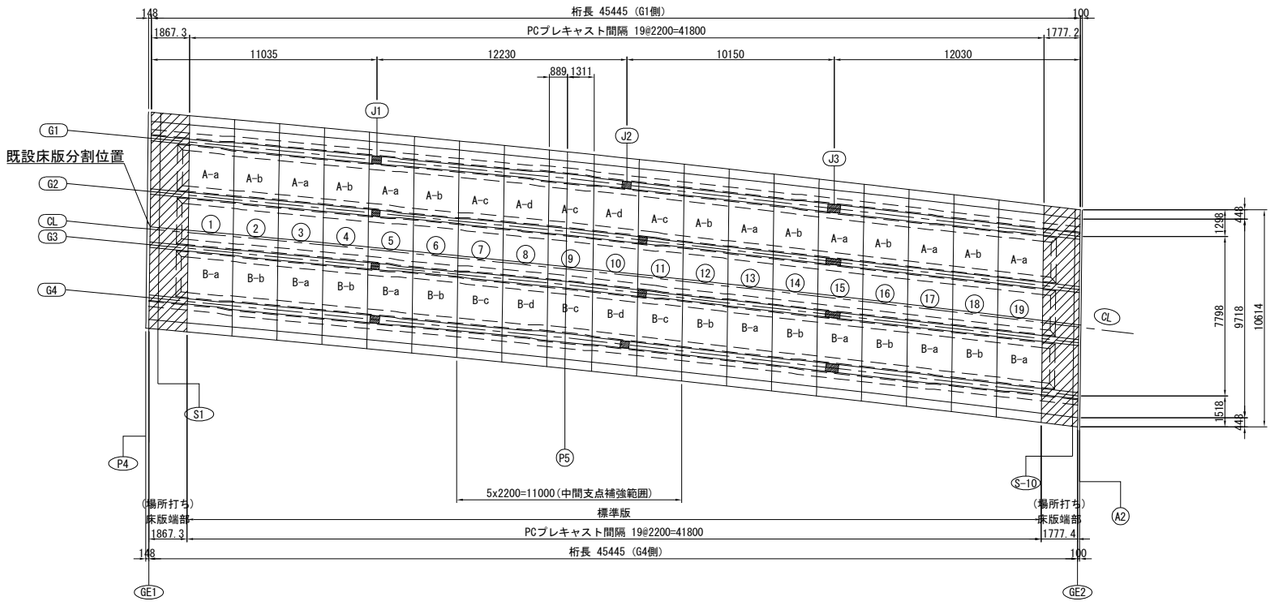

PCプレキャスト床版タイプ表

タイプ	床 版 番 号	製作枚数
標準版 A-a	①③⑤⑬⑮⑰⑲	7
標準版 B-a	①③⑤⑬⑮⑰⑲	7
標準版 A-b	②④⑥⑫⑭⑯⑱	7
標準版 B-b	②④⑥⑫⑭⑯⑱	7
標準版 A-c (中間支点補強範囲)	⑦⑨⑪	3
標準版 B-c (中間支点補強範囲)	⑦⑨⑪	3
標準版 A-d (中間支点補強範囲)	⑧⑩	2
標準版 B-d (中間支点補強範囲)	⑧⑩	2

側 面 図　S=1:60

支間中央部

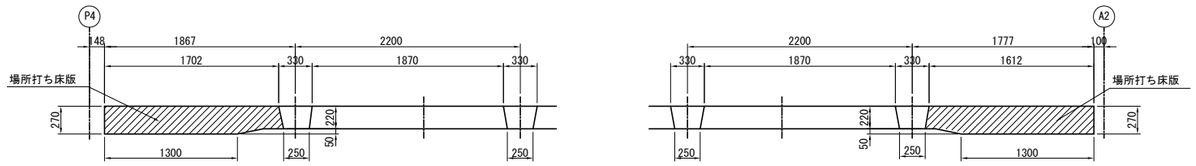

断 面 図　S=1:80

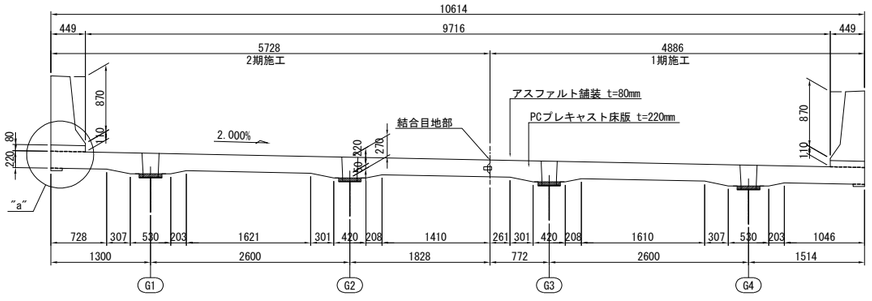

接合目地部詳細図　S=1:8

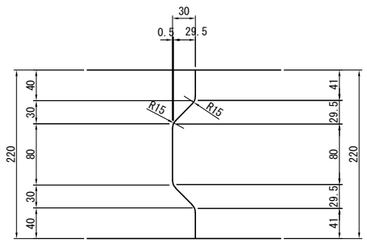

"a"部詳細図　S=1:20

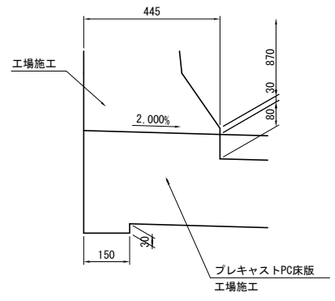

常磐自動車道 宮田川橋床版取替工事			
図面の種類	宮田川橋(下り線) P4～A2間プレキャストPC床版割付図		
縮　尺	図 示	図面番号	105 / 165
設計会社名	株式会社ネクスコ東日本エンジニアリング		
施工会社名			
事務所名	東日本高速道路株式会社 関東支社 水 戸 管 理 事 務 所		

宮田川橋(下り線) P4～A2間プレキャストPC床版配筋図(その1) S=1:60

断 面 図
1 － 1

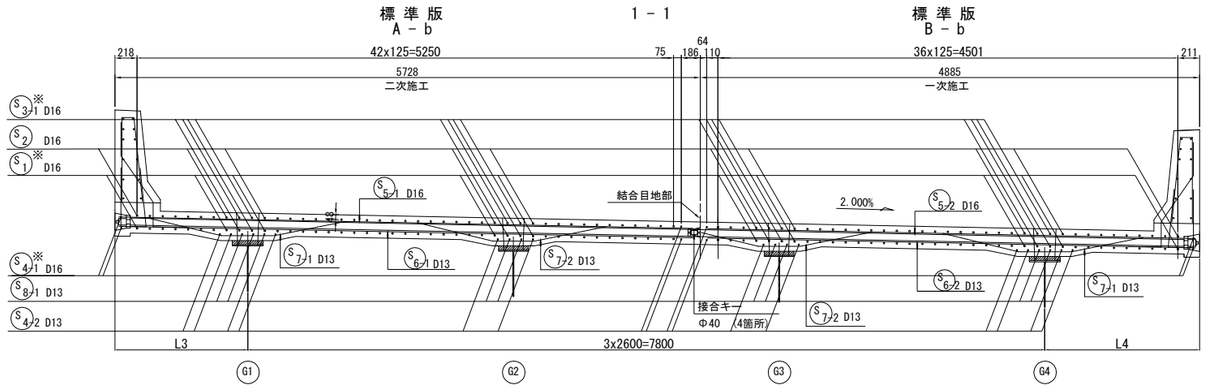

平面図

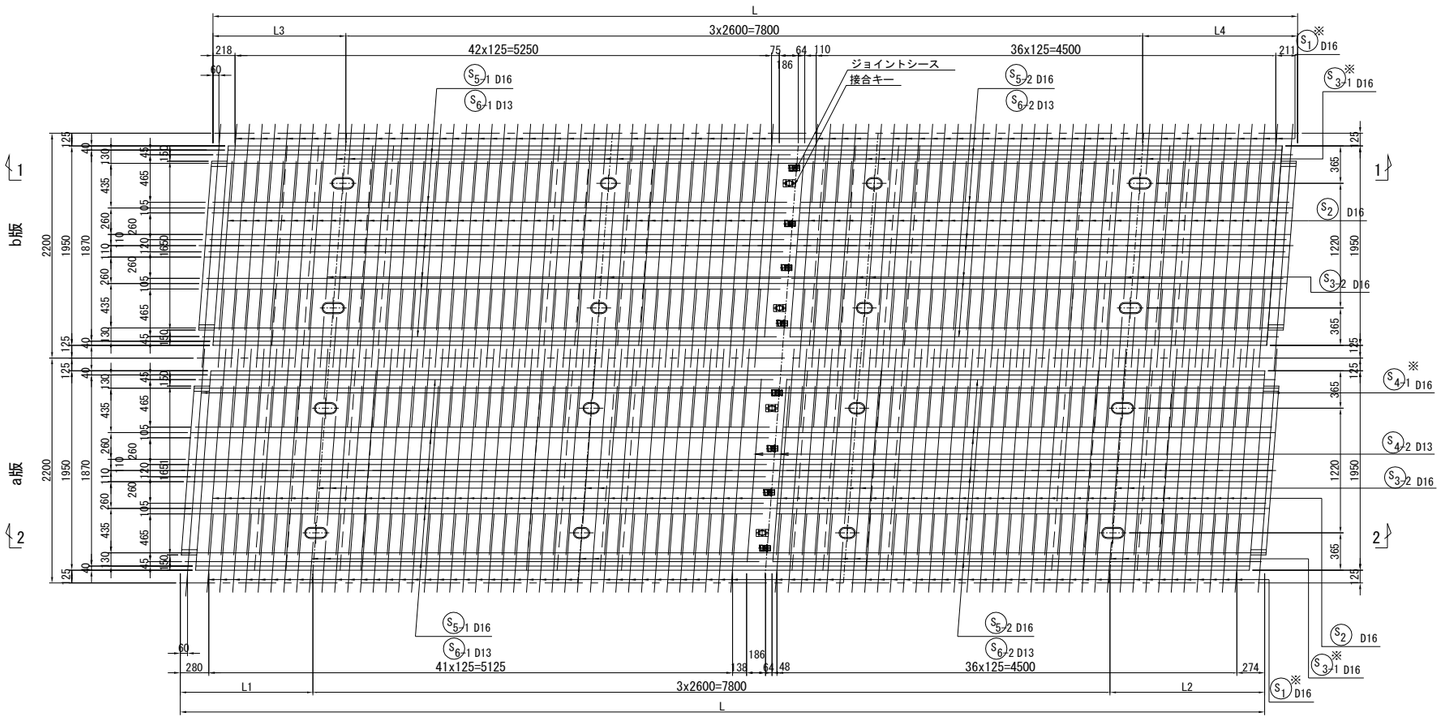

断 面 図
2 － 2

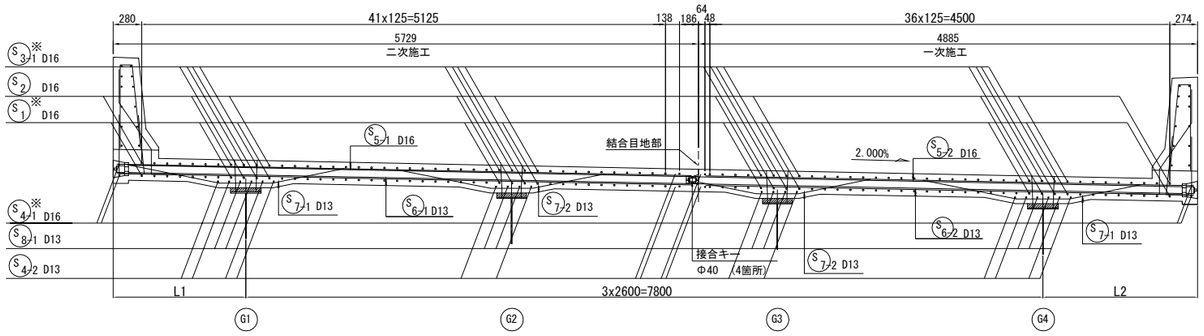

床版断面図 S=1:20
端部・支間中央部

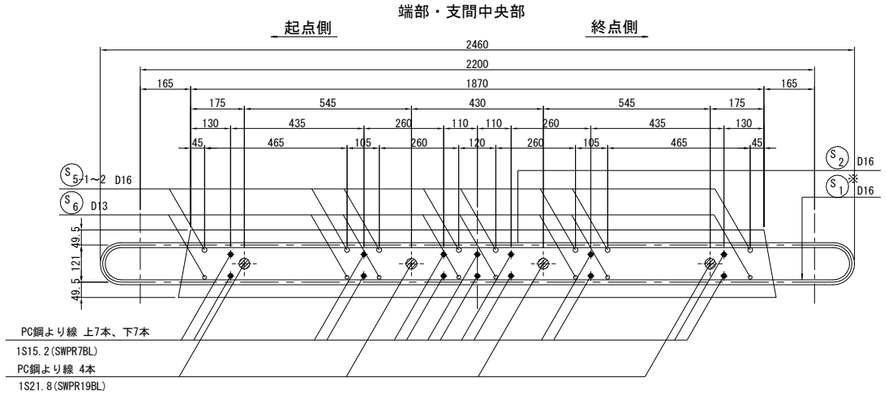

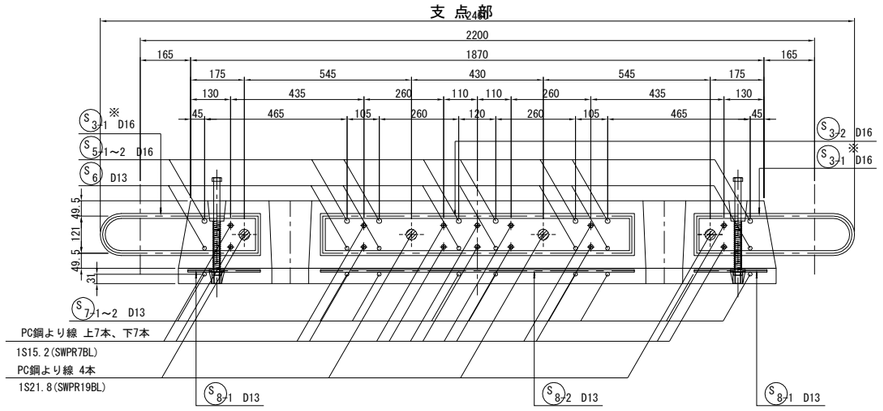

壁高欄断面図 S=1:30

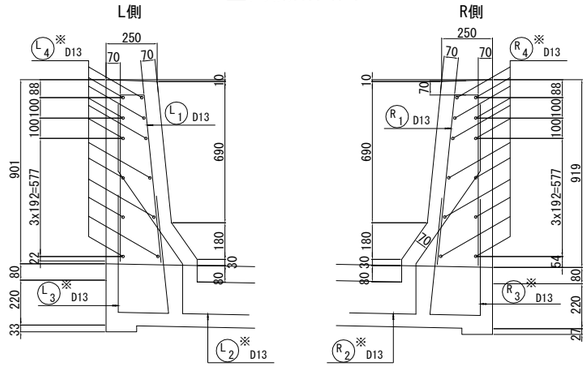

a版

	L	L1	L2
①	10583	1269	1492
③	10585	1314	1470
⑤	10587	1323	1464
⑬	10602	1345	1457
⑮	10606	1355	1451
⑰	10609	1350	1460
⑲	10613	1330	1483

b版

	L	L3	L4
②	10585	1314	1470
④	10587	1323	1464
⑥	10590	1317	1473
⑫	10599	1334	1464
⑭	10606	1355	1451
⑯	10609	1350	1460
⑱	10613	1330	1483

鉄筋曲げ加工表

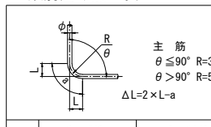

径	θ = 90°			θ = 100°			θ = 135°			θ = 170°		
	R	a	ΔL	R	a	ΔL	R	a	ΔL	R	a	ΔL
D13	39	61	17	71.5	100	20	71.5	56	3	71.5	12	0
D16	48	75	21	88	123	25	88	69	4	88	15	0

注記
1. ※印はエポキシ樹脂塗装鉄筋を示す。
2. 排水桝版の配筋については詳細設計において別途検討すること。

常磐自動車道 宮田川橋床版取替工事			
図面の種類	宮田川橋(下り線) P4～A2間プレキャストPC床版配筋図(その1)		
縮 尺	図 示	図面番号	106 / 165
設計会社名	株式会社ネクスコ東日本エンジニアリング		
施工会社名			
事務所名	東日本高速道路株式会社 関東支社 水 戸 管 理 事 務 所		

宮田川橋(下り線) P4～A2間プレキャストPC床版配筋図(その2) S=1:60

断 面 図

標 準 版（中間支点補強範囲） 1 － 1
A － d

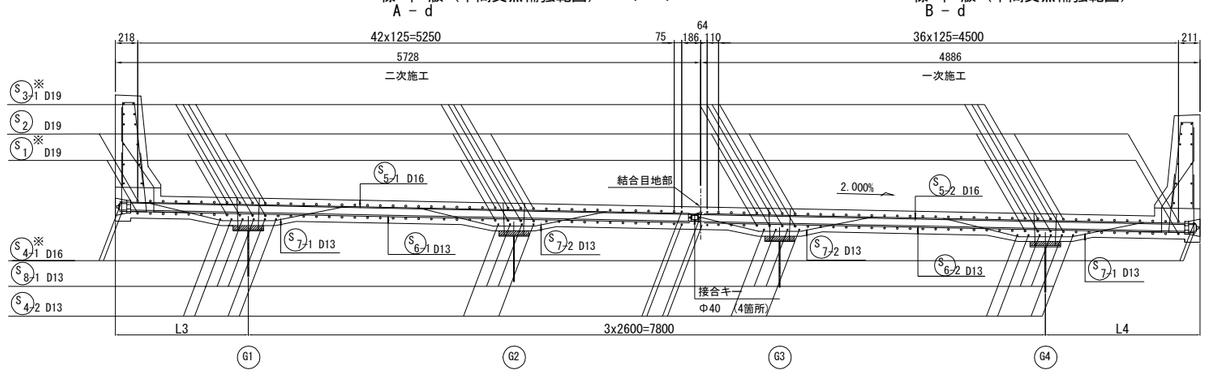

標 準 版（中間支点補強範囲）
B － d

床版断面図 S=1:20

端部・支間中央部

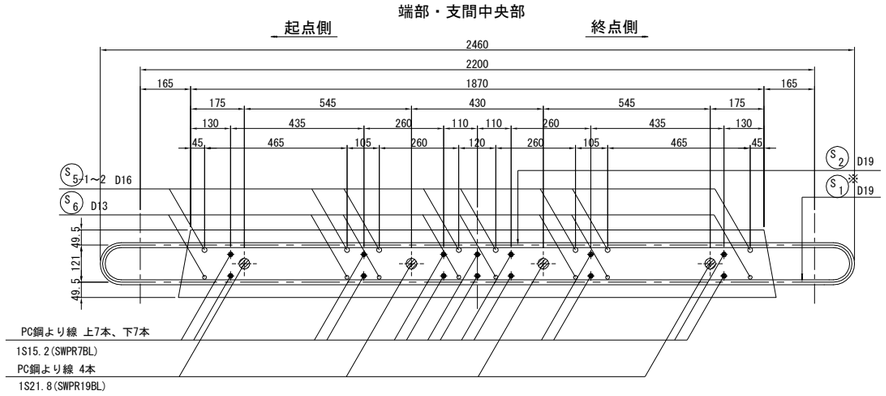

平面図

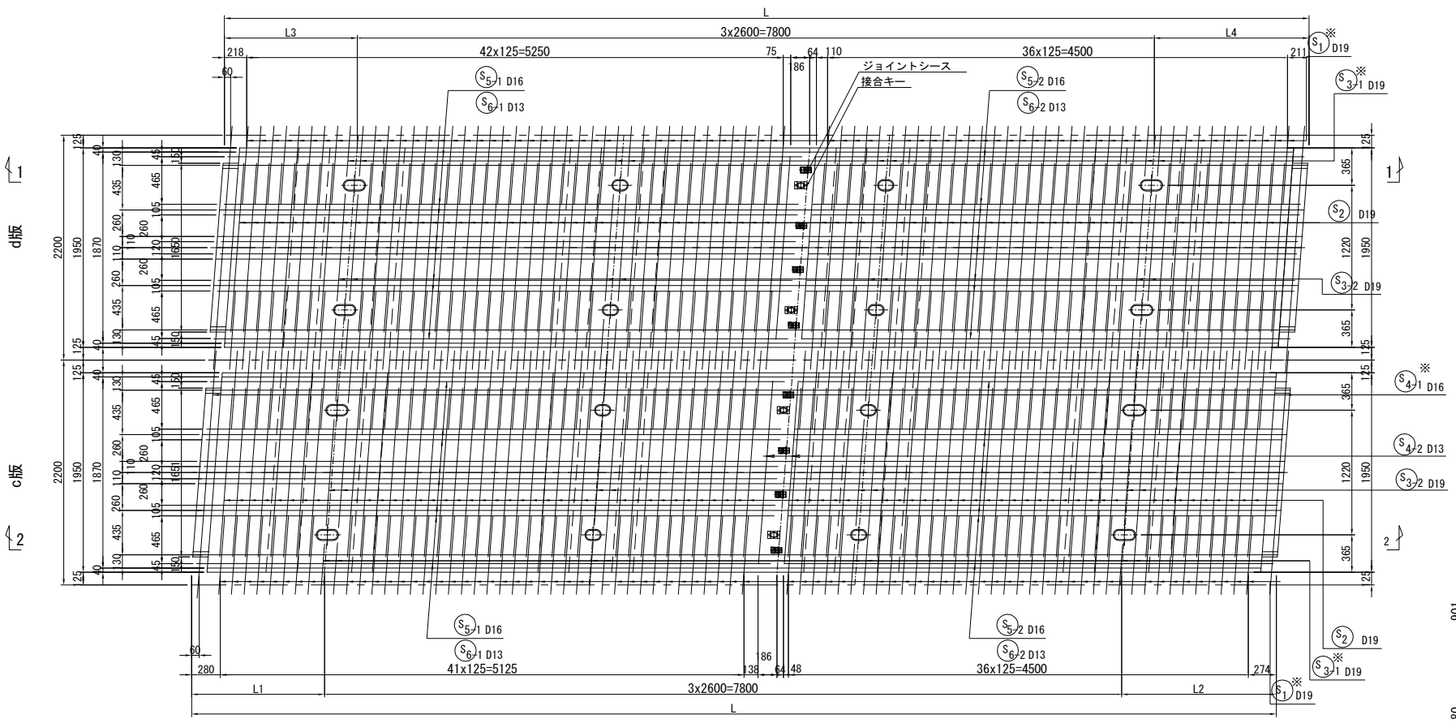

支 点 部

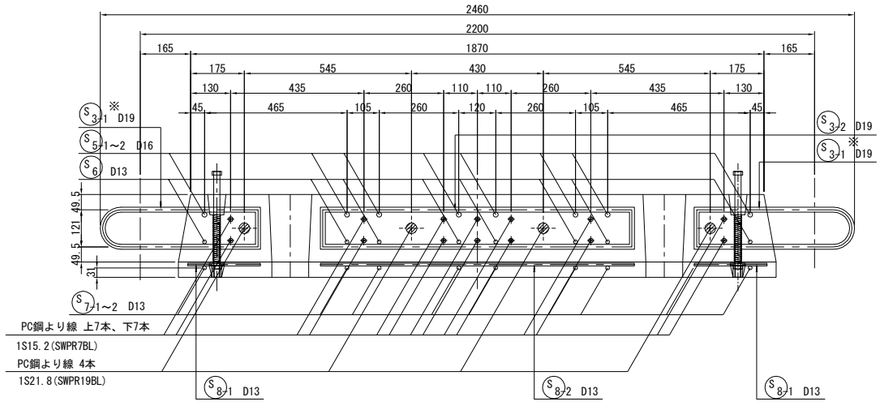

壁高欄断面図 S=1:30

L側

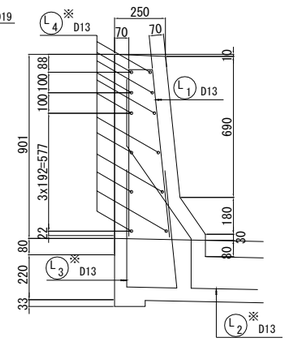

R側

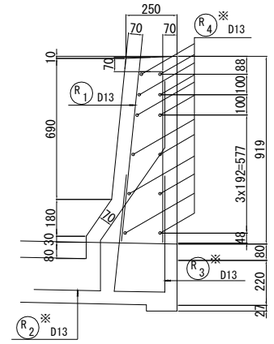

断 面 図

標 準 版
A － c
2 － 2

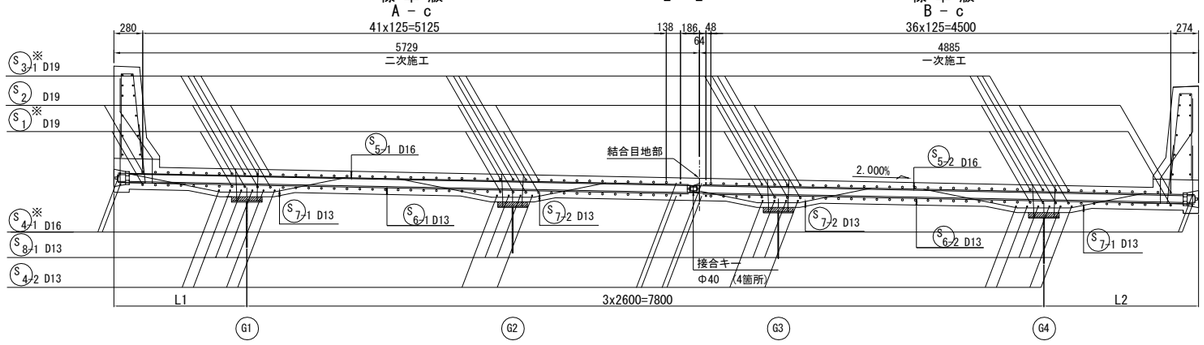

標 準 版
B － c

c版

	L	L1	L2
⑦	10590	1317	1473
⑨	10594	1296	1498
⑪	10598	1320	1478

d版

	L	L3	L4
⑧	10594	1296	1498
⑩	10598	1320	1478

鉄筋曲げ加工表

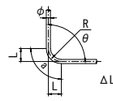

主 筋
θ ≦90° R=3φ
θ ＞90° R=5.5φ
ΔL=2×L-a

径	θ = 90°			θ = 100°			θ = 135°			θ = 170°		
	R	a	ΔL	R	a	ΔL	R	a	ΔL	R	a	ΔL
D13	39	61	17	71.5	100	20	71.5	56	3	71.5	12	0
D16	48	75	21	88	123	25	88	69	4	88	15	0

注記
1. ※印はエポキシ樹脂塗装鉄筋を示す。
2. 排水桝版の配筋については詳細設計において別途検討すること。

常磐自動車道 宮田川橋床版取替工事			
図面の種類	宮田川橋(下り線) P4～A2間プレキャストPC床版配筋図(その2)		
縮 尺	図 示	図面番号	107 / 165
設計会社名	株式会社ネクスコ東日本エンジニアリング		
施工会社名			
事務所名	東日本高速道路株式会社 関東支社 水 戸 管 理 事 務 所		

宮田川橋(下り線) P4～A2間プレキャストPC床版配筋図(その3)

壁高欄側面図 S=1:30

L側 〈R側〉

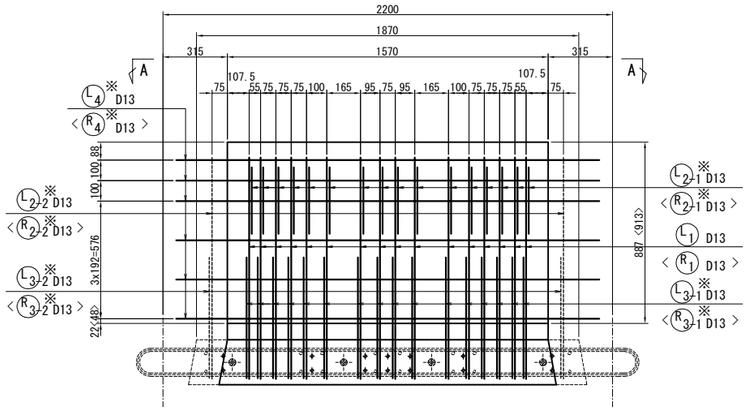

接合キー詳細図 S=1:10

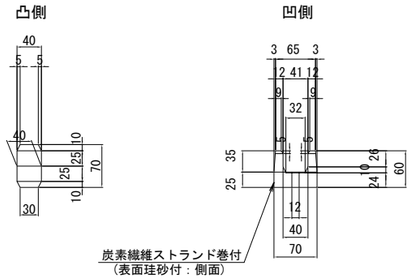

接合目地部詳細図 S=1:12

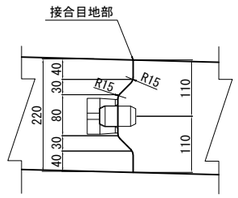

A － A

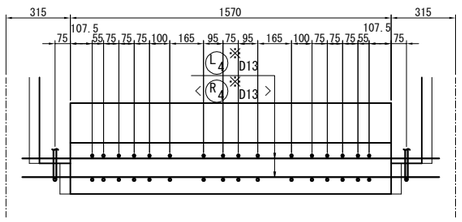

ジョイントシース詳細図 S=1:10

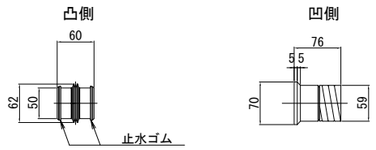

注記
1. ※印はエポキシ樹脂塗装鉄筋を示す。
2. 詳細設計により構造・配筋等を決定すること。

常磐自動車道 宮田川橋床版取替工事			
図面の種類	宮田川橋（下り線） P4～A2間プレキャストPC床版配筋図(その3)		
縮　尺	図 示	図面番号	108 / 165
設計会社名	株式会社ネクスコ東日本エンジニアリング		
施工会社名			
事務所名	東日本高速道路株式会社 関東支社 水 戸 管 理 事 務 所		

宮田川橋(下り線) P4～A2間ソールスポンジ詳細図　S=1:200

側面図

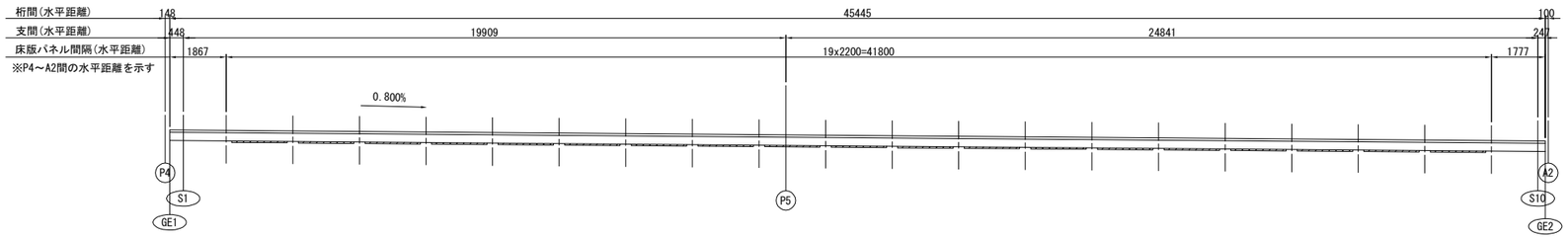

平面図

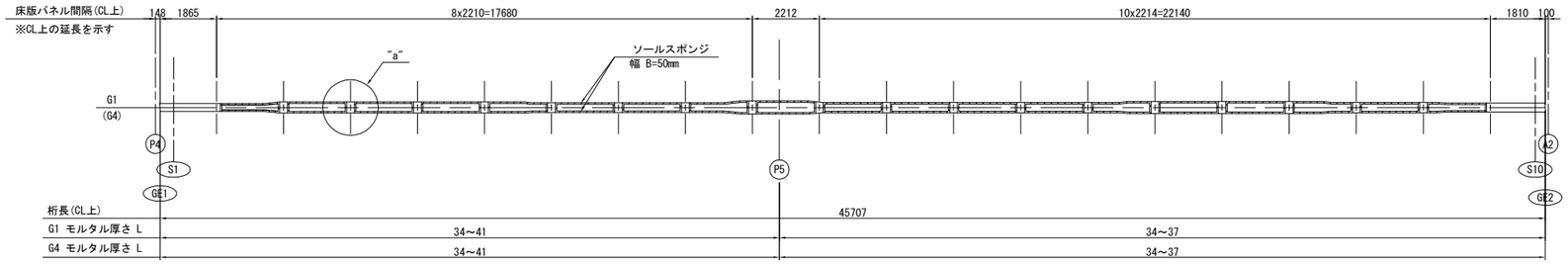

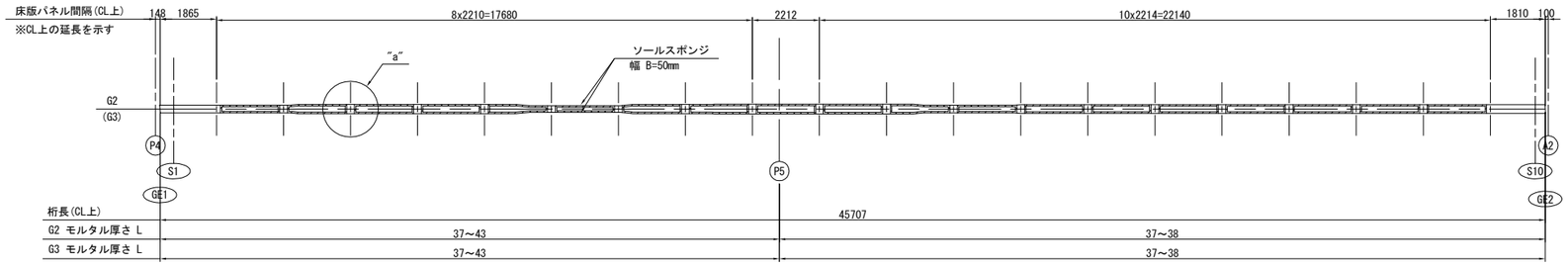

断 面 図　S=1:20

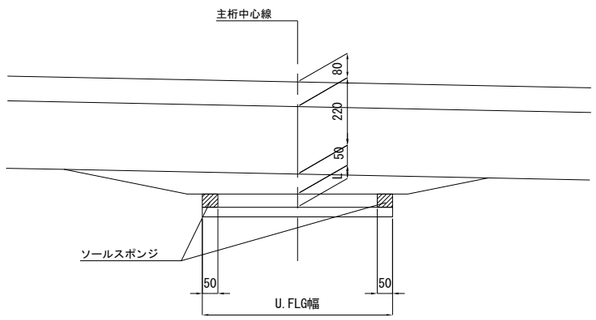

"a"部詳細　S=1:20

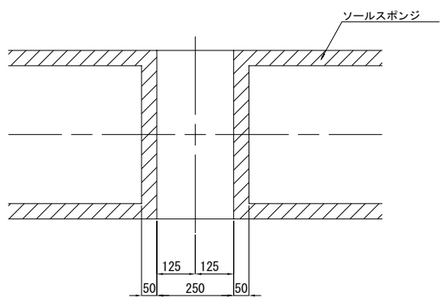

配 置 図

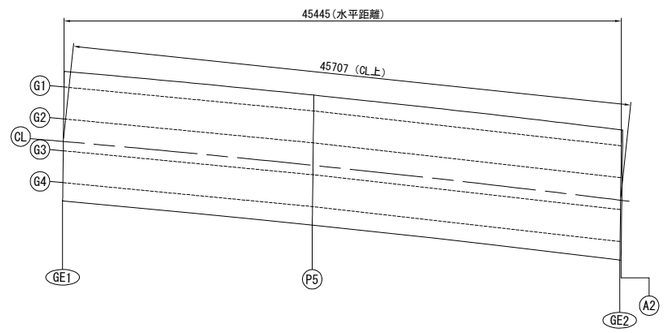

数量表

	G1	G2	G3	G4	合計
ソールスポンジ体積(m3)	0.152	0.156	0.156	0.152	0.616

常磐自動車道 宮田川橋床版取替工事			
図面の種類	宮田川橋(下り線) P4～A2間ソールスポンジ詳細図		
縮　尺	図 示	図面番号	109 / 165
設計会社名	株式会社ネクスコ東日本エンジニアリング		
施工会社名			
事務所名	東日本高速道路株式会社 関東支社 水 戸 管 理 事 務 所		

宮田川橋(下り線)　P4～A2間スタッド詳細図　S=1:400

平面図

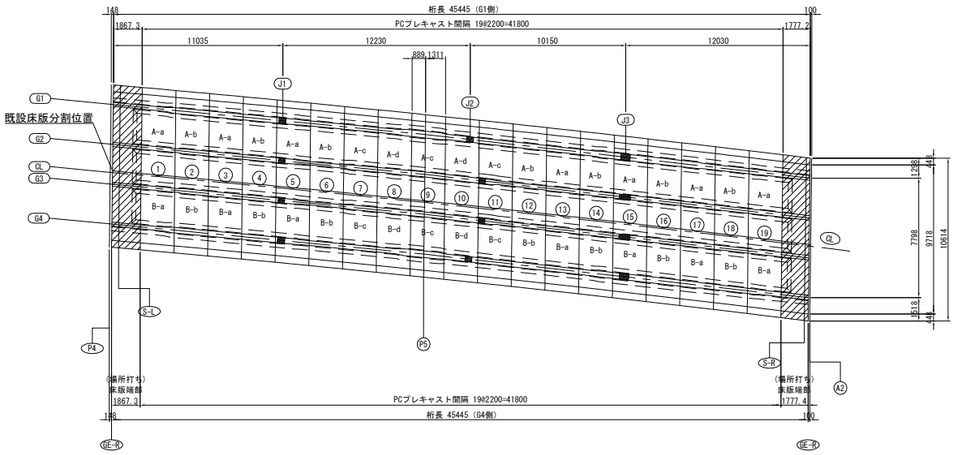

端部場所打ち床版部詳細図　S=1:80

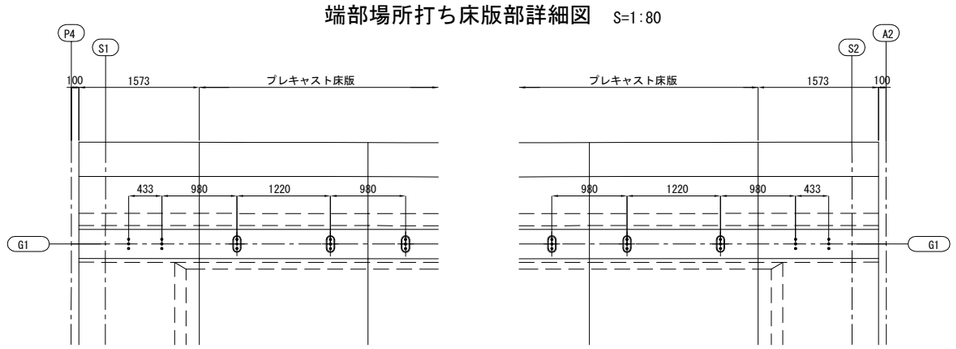

断 面 図　S=1:20

中間・中間支点部(G1,G4)

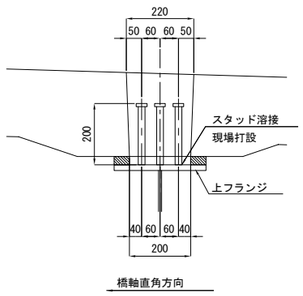

3-STUD BOLT M22x200(SS400相当)

中間・中間支点部(G2,G3)

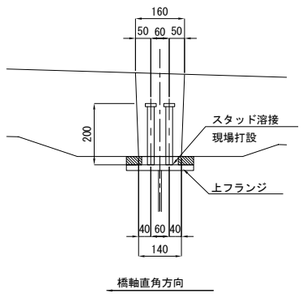

2-STUD BOLT M22x200(SS400相当)

主桁添接部(G1,G4)

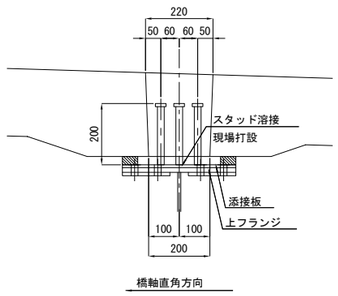

3-STUD BOLT M22x200(SS400相当)

主桁添接部(G2,G3)

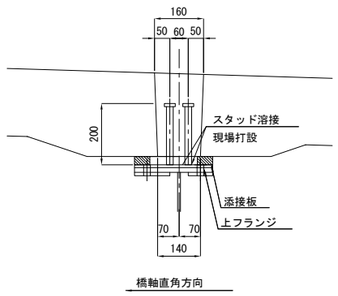

2-STUD BOLT M22x200(SS400相当)

側 面 図　S=1:20

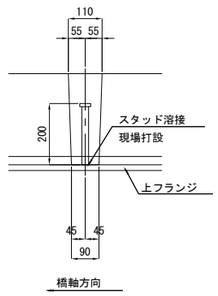

スタッド詳細図　S=1:20

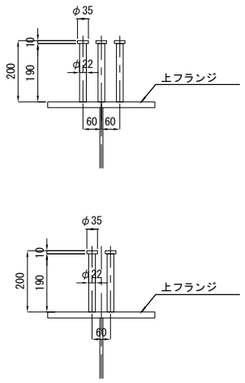

平 面 図　S=1:20

中間・中間支点部(G1,G4)

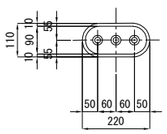

中間・中間支点部(G2,G3)

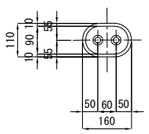

主桁添接部(G1,G4)

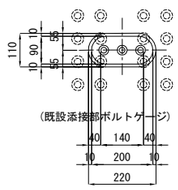

主桁添接部(G2,G3)

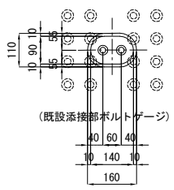

プレキャスト床版部スタッド本数(1箇所当り)

		本数	対象箇所
中間 ・中間支点部(床版 No.)	G1,G4	3本	1～19
	G2,G3	2本	1～19
添接部	G1	3本	J1,J2,J3
	G2	2本	J1,J3
	G3		J1,J3
	G4	3本	J1,J2,J3

スタッド本数集計

		G1		G2		G3		G4		合計	
		箇所数	本数	箇所数	本数	箇所数	本数	箇所数	本数	箇所数	本数
現場打ち床版端部	－	－	12	－	8	－	8	－	12	－	40
プレキャスト床版部	中間 ・中間支点部	35	105	36	72	36	72	35	105	142	354
	添接部	3	9	2	4	2	4	3	9	10	26
合計			126		84		84		126		420

注記

1. ※主桁添接板のボルトとスタッドが干渉しないよう、調整すること。

常磐自動車道 宮田川橋床版取替工事			
図面の種類	宮田川橋（下り線） P4～A2間スタッド詳細図		
縮　尺	図 示	図面番号	110 / 165
設計会社名	株式会社ネクスコ東日本エンジニアリング		
施工会社名			
事務所名	東日本高速道路株式会社 関東支社 水 戸 管 理 事 務 所		

宮田川橋(下り線) P4～A2間接合部配筋図(その1)　S=1:20

床版支間中央部 (①～⑥,⑫～⑲)
A － A
(PC床版) (ループ鉄筋 D16)
(PC床版) (ループ鉄筋 D16)

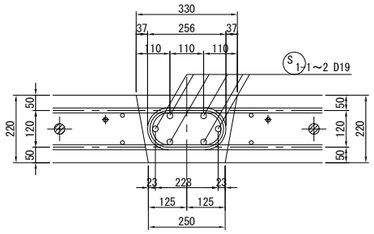

支点部 (①～⑥,⑫～⑲)
B － B
(PC床版) (ループ鉄筋 D16)
(PC床版) (ループ鉄筋 D16)

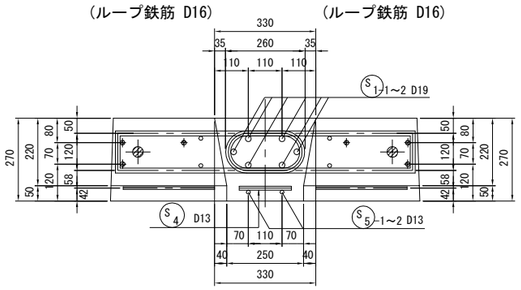

床版支間中央部 (⑥～⑦,⑪～⑫)
A － A
(PC床版) (ループ鉄筋 D16)
(PC床版) (ループ鉄筋 D19)

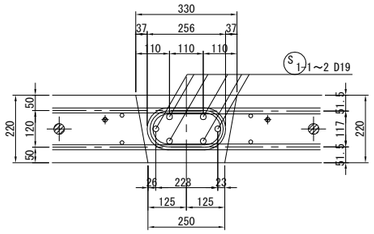

支点部 (⑥～⑦,⑪～⑫)
B － B
(PC床版) (ループ鉄筋 D16)
(PC床版) (ループ鉄筋 D19)

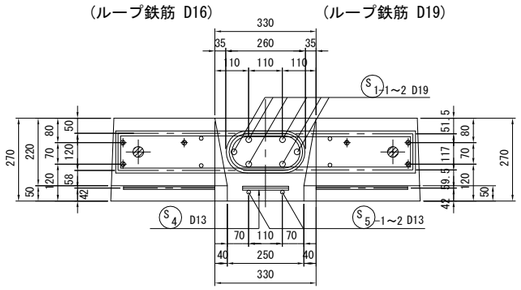

床版支間中央部 (⑦～⑪)
A － A
(PC床版) (ループ鉄筋 D19)
(PC床版) (ループ鉄筋 D19)

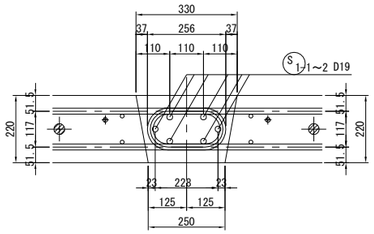

支点部 (⑦～⑪)
B － B
(PC床版) (ループ鉄筋 D19)
(PC床版) (ループ鉄筋 D19)

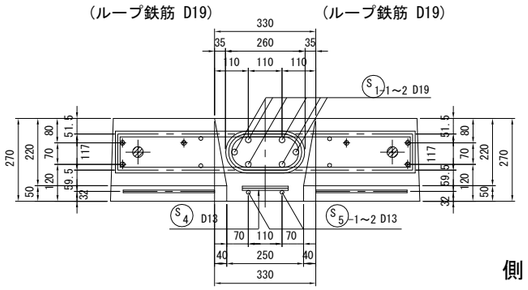

床版支間中央部
A － A
(PC床版) (ループ鉄筋 D16)
(PC床版)
(場所打ち床版～①)
(⑲～場所打ち床版)

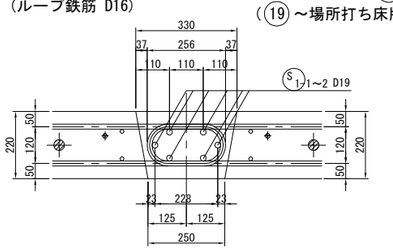

支点部
B － B
(PC床版) (ループ鉄筋 D16)
(PC床版)
(場所打ち床版～①)
(⑲～場所打ち床版)

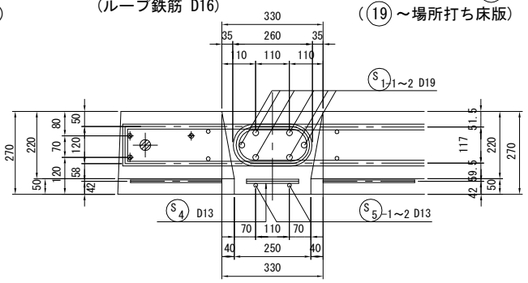

側 面 図　S=1:30

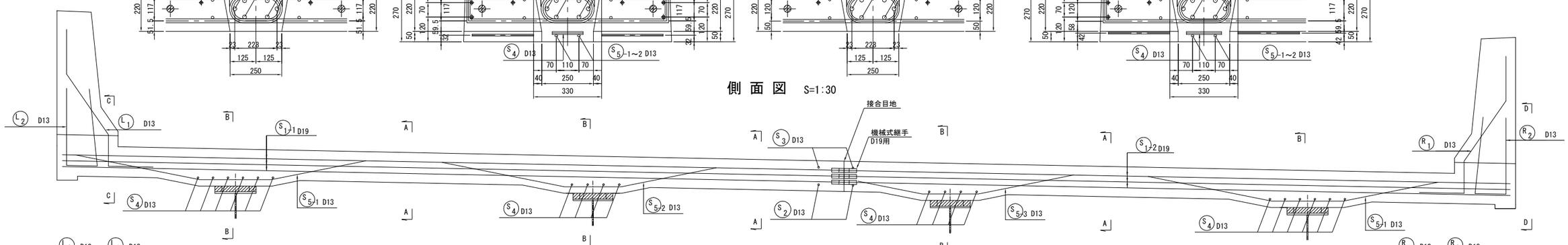

平 面 図　S=1:30

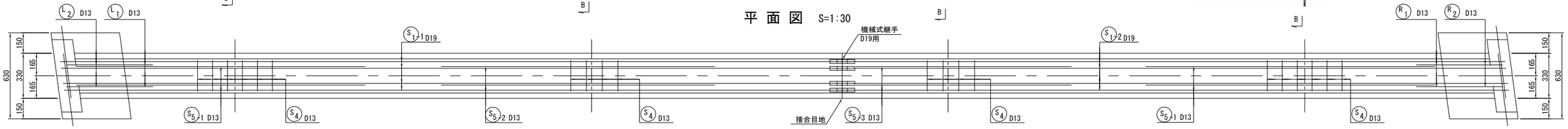

位置図

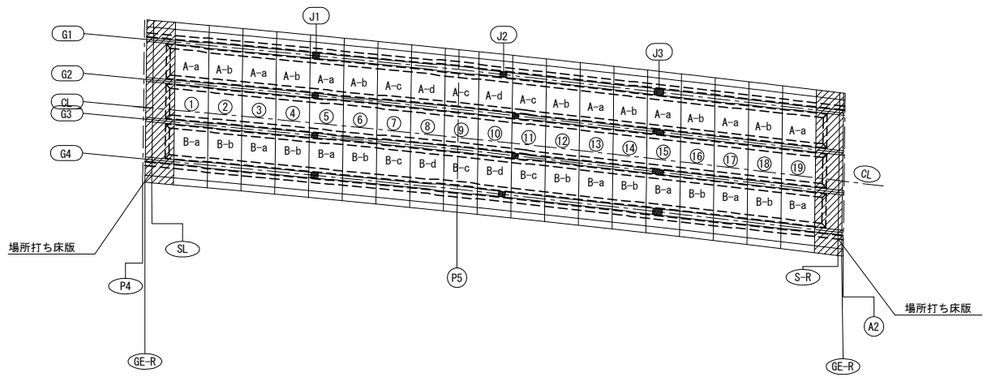

床版R側端部
D － D

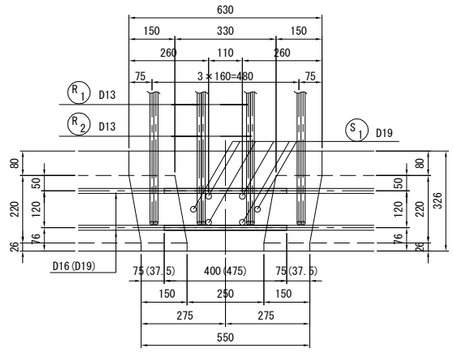

床版L側端部
C － C

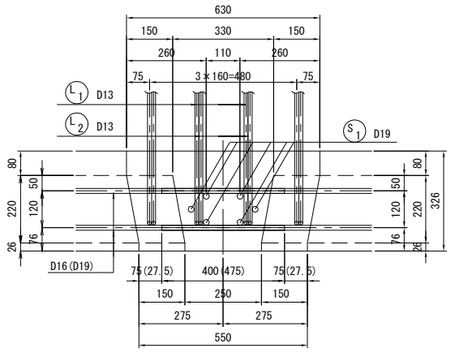

注記
1. 鉄筋はエポキシ樹脂塗装とする。
　但し、機械式継手挿入部は無塗装とする。

常磐自動車道 宮田川橋床版取替工事			
図面の種類	宮田川橋(下り線) P4～A2間接合部配筋図(その1)		
縮　尺	図 示	図面番号	111 / 165
設計会社名	株式会社ネクスコ東日本エンジニアリング		
施工会社名			
事務所名	東日本高速道路株式会社 関東支社 水 戸 管 理 事 務 所		

宮田川橋(下り線) P4～A2間接合部配筋図(その2)

一次施工(G3,G4)

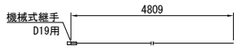

一次施工 $S_{1/2}$ 6 - D19 x 4810

一次施工 S_2 1 - D13 x 250

一次施工 S_3 1 - D13 x 150

一次施工 S_4 10 - D13 x 150

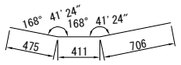

一次施工 $S_{5/3}$ 2 - D13 x 1600

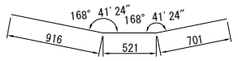

一次施工 $S_{5/1}$ 2 - D13 x 2140

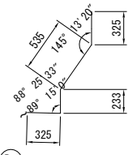

一次施工 R_1 2 - D13 x 1420

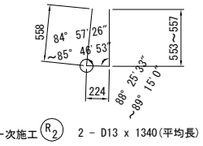

一次施工 R_2 2 - D13 x 1340(平均長)

一 次 施 工 鉄 筋 表

記号	径	長さ	本数	単位重量	一本当り重量	合計重量	摘要
場所打ち床版-1Ba							
S1-2	D19	4810	6	2.25	10.8	65	
S2	D13	250	1	0.995	0.249	1	
S3	D13	150	1	0.995	0.149	1	
S4	D13	150	10	0.995	0.149	1	
S5-1	D13	2140	2	0.995	2.13	4	
S5-3	D13	1600	2	0.995	1.59	3	
R1	D13	1420	2	0.995	1.41	3	
R2	D13	1340	2	0.995	1.33	3	
					合 計	81 kg	
				D13 (SD345)		16 kg	
				D19 (SD345)		65 kg	
機械式継手				D19用		6 組	
1Ba-2Bb							
S1-2	D19	4810	6	2.25	10.8	65	
S2	D13	250	1	0.995	0.249	1	
S3	D13	150	1	0.995	0.149	1	
S4	D13	150	10	0.995	0.149	1	
S5-1	D13	2140	2	0.995	2.13	4	
S5-3	D13	1600	2	0.995	1.59	3	
R1	D13	1420	2	0.995	1.41	3	
R2	D13	1340	2	0.995	1.33	3	
					合 計	81 kg	
				D13 (SD345)		16 kg	
				D19 (SD345)		65 kg	
機械式継手				D19用		6 組	
2Bb-3Ba							
S1-2	D19	4810	6	2.25	10.8	65	
S2	D13	250	1	0.995	0.249	1	
S3	D13	150	1	0.995	0.149	1	
S4	D13	150	10	0.995	0.149	1	
S5-1	D13	2140	2	0.995	2.13	4	
S5-3	D13	1600	2	0.995	1.59	3	
R1	D13	1420	2	0.995	1.41	3	
R2	D13	1340	2	0.995	1.33	3	
					合 計	81 kg	
				D13 (SD345)		16 kg	
				D19 (SD345)		65 kg	
機械式継手				D19用		6 組	
3Ba-4Bb							
S1-2	D19	4810	6	2.25	10.8	65	
S2	D13	250	1	0.995	0.249	1	
S3	D13	150	1	0.995	0.149	1	
S4	D13	150	10	0.995	0.149	1	
S5-1	D13	2140	2	0.995	2.13	4	
S5-3	D13	1600	2	0.995	1.59	3	
R1	D13	1420	2	0.995	1.41	3	
R2	D13	1340	2	0.995	1.33	3	
					合 計	81 kg	
				D13 (SD345)		16 kg	
				D19 (SD345)		65 kg	
機械式継手				D19用		6 組	
4Bb-5Ba							
S1-2	D19	4810	6	2.25	10.8	65	
S2	D13	250	1	0.995	0.249	1	
S3	D13	150	1	0.995	0.149	1	
S4	D13	150	10	0.995	0.149	1	
S5-1	D13	2140	2	0.995	2.13	4	
S5-3	D13	1600	2	0.995	1.59	3	
R1	D13	1420	2	0.995	1.41	3	
R2	D13	1340	2	0.995	1.33	3	
					合 計	81 kg	
				D13 (SD345)		16 kg	
				D19 (SD345)		65 kg	
機械式継手				D19用		6 組	

一 次 施 工 鉄 筋 表

記号	径	長さ	本数	単位重量	一本当り重量	合計重量	摘要
5Ba-6Bb							
S1-2	D19	4810	6	2.25	10.8	65	
S2	D13	250	1	0.995	0.249	1	
S3	D13	150	1	0.995	0.149	1	
S4	D13	150	10	0.995	0.149	1	
S5-1	D13	2140	2	0.995	2.13	4	
S5-3	D13	1600	2	0.995	1.59	3	
R1	D13	1420	2	0.995	1.41	3	
R2	D13	1340	2	0.995	1.33	3	
					合 計	81 kg	
				D13 (SD345)		16 kg	
				D19 (SD345)		65 kg	
機械式継手				D19用		6 組	
6Bb-7Bc							
S1-2	D19	4810	6	2.25	10.8	65	
S2	D13	250	1	0.995	0.249	1	
S3	D13	150	1	0.995	0.149	1	
S4	D13	150	10	0.995	0.149	1	
S5-1	D13	2140	2	0.995	2.13	4	
S5-3	D13	1600	2	0.995	1.59	3	
R1	D13	1420	2	0.995	1.41	3	
R2	D13	1340	2	0.995	1.33	3	
					合 計	81 kg	
				D13 (SD345)		16 kg	
				D19 (SD345)		65 kg	
機械式継手				D19用		6 組	
7Bc-8Bd							
S1-2	D19	4810	6	2.25	10.8	65	
S2	D13	250	1	0.995	0.249	1	
S3	D13	150	1	0.995	0.149	1	
S4	D13	150	10	0.995	0.149	1	
S5-1	D13	2140	2	0.995	2.13	4	
S5-3	D13	1600	2	0.995	1.59	3	
R1	D13	1420	2	0.995	1.41	3	
R2	D13	1340	2	0.995	1.33	3	
					合 計	81 kg	
				D13 (SD345)		16 kg	
				D19 (SD345)		65 kg	
機械式継手				D19用		6 組	
8Bd-9Bc							
S1-2	D19	4810	6	2.25	10.8	65	
S2	D13	250	1	0.995	0.249	1	
S3	D13	150	1	0.995	0.149	1	
S4	D13	150	10	0.995	0.149	1	
S5-1	D13	2140	2	0.995	2.13	4	
S5-3	D13	1600	2	0.995	1.59	3	
R1	D13	1420	2	0.995	1.41	3	
R2	D13	1340	2	0.995	1.33	3	
					合 計	81 kg	
				D13 (SD345)		16 kg	
				D19 (SD345)		65 kg	
機械式継手				D19用		6 組	
9Bc-10Bd							
S1-2	D19	4810	6	2.25	10.8	65	
S2	D13	250	1	0.995	0.249	1	
S3	D13	150	1	0.995	0.149	1	
S4	D13	150	10	0.995	0.149	1	
S5-1	D13	2140	2	0.995	2.13	4	
S5-3	D13	1600	2	0.995	1.59	3	
R1	D13	1420	2	0.995	1.41	3	
R2	D13	1340	2	0.995	1.33	3	
					合 計	81 kg	
				D13 (SD345)		16 kg	
				D19 (SD345)		65 kg	
機械式継手				D19用		6 組	

一 次 施 工 鉄 筋 表

記号	径	長さ	本数	単位重量	一本当り重量	合計重量	摘要
10Bd-11Bc							
S1-2	D19	4810	6	2.25	10.8	65	
S2	D13	250	1	0.995	0.249	1	
S3	D13	150	1	0.995	0.149	1	
S4	D13	150	10	0.995	0.149	1	
S5-1	D13	2140	2	0.995	2.13	4	
S5-3	D13	1600	2	0.995	1.59	3	
R1	D13	1420	2	0.995	1.41	3	
R2	D13	1340	2	0.995	1.33	3	
					合 計	81 kg	
				D13 (SD345)		16 kg	
				D19 (SD345)		65 kg	
機械式継手				D19用		6 組	
11Bc-12Bb							
S1-2	D19	4810	6	2.25	10.8	65	
S2	D13	250	1	0.995	0.249	1	
S3	D13	150	1	0.995	0.149	1	
S4	D13	150	10	0.995	0.149	1	
S5-1	D13	2140	2	0.995	2.13	4	
S5-3	D13	1600	2	0.995	1.59	3	
R1	D13	1420	2	0.995	1.41	3	
R2	D13	1340	2	0.995	1.33	3	
					合 計	81 kg	
				D13 (SD345)		16 kg	
				D19 (SD345)		65 kg	
機械式継手				D19用		6 組	
12Bb-13Ba							
S1-2	D19	4810	6	2.25	10.8	65	
S2	D13	250	1	0.995	0.249	1	
S3	D13	150	1	0.995	0.149	1	
S4	D13	150	10	0.995	0.149	1	
S5-1	D13	2140	2	0.995	2.13	4	
S5-3	D13	1600	2	0.995	1.59	3	
R1	D13	1420	2	0.995	1.41	3	
R2	D13	1340	2	0.995	1.33	3	
					合 計	81 kg	
				D13 (SD345)		16 kg	
				D19 (SD345)		65 kg	
機械式継手				D19用		6 組	
13Ba-14Bb							
S1-2	D19	4810	6	2.25	10.8	65	
S2	D13	250	1	0.995	0.249	1	
S3	D13	150	1	0.995	0.149	1	
S4	D13	150	10	0.995	0.149	1	
S5-1	D13	2140	2	0.995	2.13	4	
S5-3	D13	1600	2	0.995	1.59	3	
R1	D13	1420	2	0.995	1.41	3	
R2	D13	1340	2	0.995	1.33	3	
					合 計	81 kg	
				D13 (SD345)		16 kg	
				D19 (SD345)		65 kg	
機械式継手				D19用		6 組	
14Bb-15Ba							
S1-2	D19	4810	6	2.25	10.8	65	
S2	D13	250	1	0.995	0.249	1	
S3	D13	150	1	0.995	0.149	1	
S4	D13	150	10	0.995	0.149	1	
S5-1	D13	2140	2	0.995	2.13	4	
S5-3	D13	1600	2	0.995	1.59	3	
R1	D13	1420	2	0.995	1.41	3	
R2	D13	1340	2	0.995	1.33	3	
					合 計	81 kg	
				D13 (SD345)		16 kg	
				D19 (SD345)		65 kg	
機械式継手				D19用		6 組	

一 次 施 工 鉄 筋 表

記号	径	長さ	本数	単位重量	一本当り重量	合計重量	摘要
15Ba-16Bb							
S1-2	D19	4810	6	2.25	10.8	65	
S2	D13	250	1	0.995	0.249	1	
S3	D13	150	1	0.995	0.149	1	
S4	D13	150	10	0.995	0.149	1	
S5-1	D13	2140	2	0.995	2.13	4	
S5-3	D13	1600	2	0.995	1.59	3	
R1	D13	1420	2	0.995	1.41	3	
R2	D13	1340	2	0.995	1.33	3	
					合 計	81 kg	
				D13 (SD345)		16 kg	
				D19 (SD345)		65 kg	
機械式継手				D19用		6 組	
16Bb-17Ba							
S1-2	D19	4810	6	2.25	10.8	65	
S2	D13	250	1	0.995	0.249	1	
S3	D13	150	1	0.995	0.149	1	
S4	D13	150	10	0.995	0.149	1	
S5-1	D13	2140	2	0.995	2.13	4	
S5-3	D13	1600	2	0.995	1.59	3	
R1	D13	1420	2	0.995	1.41	3	
R2	D13	1340	2	0.995	1.33	3	
					合 計	81 kg	
				D13 (SD345)		16 kg	
				D19 (SD345)		65 kg	
機械式継手				D19用		6 組	
17Ba-18Bb							
S1-2	D19	4810	6	2.25	10.8	65	
S2	D13	250	1	0.995	0.249	1	
S3	D13	150	1	0.995	0.149	1	
S4	D13	150	10	0.995	0.149	1	
S5-1	D13	2140	2	0.995	2.13	4	
S5-3	D13	1600	2	0.995	1.59	3	
R1	D13	1420	2	0.995	1.41	3	
R2	D13	1340	2	0.995	1.33	3	
					合 計	81 kg	
				D13 (SD345)		16 kg	
				D19 (SD345)		65 kg	
機械式継手				D19用		6 組	
18Bb-19Ba							
S1-2	D19	4810	6	2.25	10.8	65	
S2	D13	250	1	0.995	0.249	1	
S3	D13	150	1	0.995	0.149	1	
S4	D13	150	10	0.995	0.149	1	
S5-1	D13	2140	2	0.995	2.13	4	
S5-3	D13	1600	2	0.995	1.59	3	
R1	D13	1420	2	0.995	1.41	3	
R2	D13	1340	2	0.995	1.33	3	
					合 計	81 kg	
				D13 (SD345)		16 kg	
				D19 (SD345)		65 kg	
機械式継手				D19用		6 組	
19Ba-場所打ち床版							
S1-2	D19	4810	6	2.25	10.8	65	
S2	D13	250	1	0.995	0.249	1	
S3	D13	150	1	0.995	0.149	1	
S4	D13	150	10	0.995	0.149	1	
S5-1	D13	2140	2	0.995	2.13	4	
S5-3	D13	1600	2	0.995	1.59	3	
R1	D13	1420	2	0.995	1.41	3	
R2	D13	1340	2	0.995	1.33	3	
					合 計	81 kg	
				D13 (SD345)		16 kg	
				D19 (SD345)		65 kg	
機械式継手				D19用		6 組	
一次施工合計							
				D13 (SD345)		320 kg	
				D19 (SD345)		1300 kg	
機械式継手				D19用		120 組	

注記
1. 鉄筋はエポキシ樹脂塗装とする。
　但し、機械式継手挿入部は無塗装とする。

常磐自動車道 宮田川橋床版取替工事			
図面の種類	宮田川橋(下り線) P4～A2間接合部配筋図(その2)		
縮　尺	―	図面番号	112 / 165
設計会社名	株式会社ネクスコ東日本エンジニアリング		
施工会社名			
事務所名	東日本高速道路株式会社 関東支社 水 戸 管 理 事 務 所		

宮田川橋(下り線) P4～A2間接合部配筋図(その3)

二次施工(G1,G2)

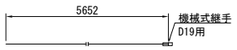

二次施工 S_1 1 6 - D19 x 5660

二次施工 S_2 1 - D13 x 250

二次施工 S_3 1 - D13 x 150

二次施工 S_4 10 - D13 x 150

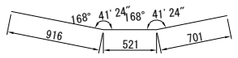

二次施工 S_5 1 2 - D13 x 2140

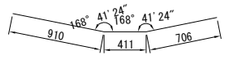

二次施工 S_5 2 2 - D13 x 2030

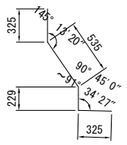

二次施工 L_1 2 - D13 x 1420

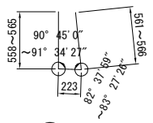

二次施工 L_2 2 - D13 x 1350(平均長)

二 次 施 工 鉄 筋 表

記号	径	長さ	本数	単位重量	一本当り重量	合計重量	摘要
場所打ち床版-1Aa							
S1-1	D19	5660	6	2.25	12.7	76	
S2	D13	250	1	0.995	0.249	1	
S3	D13	150	1	0.995	0.149	1	
S4	D13	150	10	0.995	0.149	1	
S5-1	D13	2140	2	0.995	2.13	4	
S5-2	D13	2030	2	0.995	2.02	4	
L1	D13	1420	2	0.995	1.41	3	
L2	D13	1350	2	0.995	1.34	3	
					合 計	93 kg	
				D13 (SD345)		17 kg	
				D19 (SD345)		76 kg	
		機械式継手		D19用		6 組	
1Aa-2Ab							
S1-1	D19	5660	6	2.25	12.7	76	
S2	D13	250	1	0.995	0.249	1	
S3	D13	150	1	0.995	0.149	1	
S4	D13	150	10	0.995	0.149	1	
S5-1	D13	2140	2	0.995	2.13	4	
S5-2	D13	2030	2	0.995	2.02	4	
L1	D13	1420	2	0.995	1.41	3	
L2	D13	1350	2	0.995	1.34	3	
					合 計	93 kg	
				D13 (SD345)		17 kg	
				D19 (SD345)		76 kg	
		機械式継手		D19用		6 組	
2Ab-3Aa							
S1-1	D19	5660	6	2.25	12.7	76	
S2	D13	250	1	0.995	0.249	1	
S3	D13	150	1	0.995	0.149	1	
S4	D13	150	10	0.995	0.149	1	
S5-1	D13	2140	2	0.995	2.13	4	
S5-2	D13	2030	2	0.995	2.02	4	
L1	D13	1420	2	0.995	1.41	3	
L2	D13	1350	2	0.995	1.34	3	
					合 計	93 kg	
				D13 (SD345)		17 kg	
				D19 (SD345)		76 kg	
		機械式継手		D19用		6 組	
3Aa-4Ab							
S1-1	D19	5660	6	2.25	12.7	76	
S2	D13	250	1	0.995	0.249	1	
S3	D13	150	1	0.995	0.149	1	
S4	D13	150	10	0.995	0.149	1	
S5-1	D13	2140	2	0.995	2.13	4	
S5-2	D13	2030	2	0.995	2.02	4	
L1	D13	1420	2	0.995	1.41	3	
L2	D13	1350	2	0.995	1.34	3	
					合 計	93 kg	
				D13 (SD345)		17 kg	
				D19 (SD345)		76 kg	
		機械式継手		D19用		6 組	
4Ab-5Aa							
S1-1	D19	5660	6	2.25	12.7	76	
S2	D13	250	1	0.995	0.249	1	
S3	D13	150	1	0.995	0.149	1	
S4	D13	150	10	0.995	0.149	1	
S5-1	D13	2140	2	0.995	2.13	4	
S5-2	D13	2030	2	0.995	2.02	4	
L1	D13	1420	2	0.995	1.41	3	
L2	D13	1350	2	0.995	1.34	3	
					合 計	93 kg	
				D13 (SD345)		17 kg	
				D19 (SD345)		76 kg	
		機械式継手		D19用		6 組	

二 次 施 工 鉄 筋 表

記号	径	長さ	本数	単位重量	一本当り重量	合計重量	摘要
5Aa-6Ab							
S1-1	D19	5660	6	2.25	12.7	76	
S2	D13	250	1	0.995	0.249	1	
S3	D13	150	1	0.995	0.149	1	
S4	D13	150	10	0.995	0.149	1	
S5-1	D13	2140	2	0.995	2.13	4	
S5-2	D13	2030	2	0.995	2.02	4	
L1	D13	1420	2	0.995	1.41	3	
L2	D13	1350	2	0.995	1.34	3	
					合 計	93 kg	
				D13 (SD345)		17 kg	
				D19 (SD345)		76 kg	
		機械式継手		D19用		6 組	
6Ab-7Ac							
S1-1	D19	5660	6	2.25	12.7	76	
S2	D13	250	1	0.995	0.249	1	
S3	D13	150	1	0.995	0.149	1	
S4	D13	150	10	0.995	0.149	1	
S5-1	D13	2140	2	0.995	2.13	4	
S5-2	D13	2030	2	0.995	2.02	4	
L1	D13	1420	2	0.995	1.41	3	
L2	D13	1350	2	0.995	1.34	3	
					合 計	93 kg	
				D13 (SD345)		17 kg	
				D19 (SD345)		76 kg	
		機械式継手		D19用		6 組	
7Ac-8Ad							
S1-1	D19	5660	6	2.25	12.7	76	
S2	D13	250	1	0.995	0.249	1	
S3	D13	150	1	0.995	0.149	1	
S4	D13	150	10	0.995	0.149	1	
S5-1	D13	2140	2	0.995	2.13	4	
S5-2	D13	2030	2	0.995	2.02	4	
L1	D13	1420	2	0.995	1.41	3	
L2	D13	1350	2	0.995	1.34	3	
					合 計	93 kg	
				D13 (SD345)		17 kg	
				D19 (SD345)		76 kg	
		機械式継手		D19用		6 組	
8Ad-9Ac							
S1-1	D19	5660	6	2.25	12.7	76	
S2	D13	250	1	0.995	0.249	1	
S3	D13	150	1	0.995	0.149	1	
S4	D13	150	10	0.995	0.149	1	
S5-1	D13	2140	2	0.995	2.13	4	
S5-2	D13	2030	2	0.995	2.02	4	
L1	D13	1420	2	0.995	1.41	3	
L2	D13	1350	2	0.995	1.34	3	
					合 計	93 kg	
				D13 (SD345)		17 kg	
				D19 (SD345)		76 kg	
		機械式継手		D19用		6 組	
9Ac-10Ad							
S1-1	D19	5660	6	2.25	12.7	76	
S2	D13	250	1	0.995	0.249	1	
S3	D13	150	1	0.995	0.149	1	
S4	D13	150	10	0.995	0.149	1	
S5-1	D13	2140	2	0.995	2.13	4	
S5-2	D13	2030	2	0.995	2.02	4	
L1	D13	1420	2	0.995	1.41	3	
L2	D13	1350	2	0.995	1.34	3	
					合 計	93 kg	
				D13 (SD345)		17 kg	
				D19 (SD345)		76 kg	
		機械式継手		D19用		6 組	

二 次 施 工 鉄 筋 表

記号	径	長さ	本数	単位重量	一本当り重量	合計重量	摘要
10Ad-11Ac							
S1-1	D19	5660	6	2.25	12.7	76	
S2	D13	250	1	0.995	0.249	1	
S3	D13	150	1	0.995	0.149	1	
S4	D13	150	10	0.995	0.149	1	
S5-1	D13	2140	2	0.995	2.13	4	
S5-2	D13	2030	2	0.995	2.02	4	
L1	D13	1420	2	0.995	1.41	3	
L2	D13	1350	2	0.995	1.34	3	
					合 計	93 kg	
				D13 (SD345)		17 kg	
				D19 (SD345)		76 kg	
		機械式継手		D19用		6 組	
11Ac-12Ab							
S1-1	D19	5660	6	2.25	12.7	76	
S2	D13	250	1	0.995	0.249	1	
S3	D13	150	1	0.995	0.149	1	
S4	D13	150	10	0.995	0.149	1	
S5-1	D13	2140	2	0.995	2.13	4	
S5-2	D13	2030	2	0.995	2.02	4	
L1	D13	1420	2	0.995	1.41	3	
L2	D13	1350	2	0.995	1.34	3	
					合 計	93 kg	
				D13 (SD345)		17 kg	
				D19 (SD345)		76 kg	
		機械式継手		D19用		6 組	
12Ab-13Aa							
S1-1	D19	5660	6	2.25	12.7	76	
S2	D13	250	1	0.995	0.249	1	
S3	D13	150	1	0.995	0.149	1	
S4	D13	150	10	0.995	0.149	1	
S5-1	D13	2140	2	0.995	2.13	4	
S5-2	D13	2030	2	0.995	2.02	4	
L1	D13	1420	2	0.995	1.41	3	
L2	D13	1350	2	0.995	1.34	3	
					合 計	93 kg	
				D13 (SD345)		17 kg	
				D19 (SD345)		76 kg	
		機械式継手		D19用		6 組	
13Aa-14Ab							
S1-1	D19	5660	6	2.25	12.7	76	
S2	D13	250	1	0.995	0.249	1	
S3	D13	150	1	0.995	0.149	1	
S4	D13	150	10	0.995	0.149	1	
S5-1	D13	2140	2	0.995	2.13	4	
S5-2	D13	2030	2	0.995	2.02	4	
L1	D13	1420	2	0.995	1.41	3	
L2	D13	1350	2	0.995	1.34	3	
					合 計	93 kg	
				D13 (SD345)		17 kg	
				D19 (SD345)		76 kg	
		機械式継手		D19用		6 組	
14Ab-15Aa							
S1-1	D19	5660	6	2.25	12.7	76	
S2	D13	250	1	0.995	0.249	1	
S3	D13	150	1	0.995	0.149	1	
S4	D13	150	10	0.995	0.149	1	
S5-1	D13	2140	2	0.995	2.13	4	
S5-2	D13	2030	2	0.995	2.02	4	
L1	D13	1420	2	0.995	1.41	3	
L2	D13	1350	2	0.995	1.34	3	
					合 計	93 kg	
				D13 (SD345)		17 kg	
				D19 (SD345)		76 kg	
		機械式継手		D19用		6 組	

二 次 施 工 鉄 筋 表

記号	径	長さ	本数	単位重量	一本当り重量	合計重量	摘要
15Aa-16Ab							
S1-1	D19	5660	6	2.25	12.7	76	
S2	D13	250	1	0.995	0.249	1	
S3	D13	150	1	0.995	0.149	1	
S4	D13	150	10	0.995	0.149	1	
S5-1	D13	2140	2	0.995	2.13	4	
S5-2	D13	2030	2	0.995	2.02	4	
L1	D13	1420	2	0.995	1.41	3	
L2	D13	1350	2	0.995	1.34	3	
					合 計	93 kg	
				D13 (SD345)		17 kg	
				D19 (SD345)		76 kg	
		機械式継手		D19用		6 組	
16Ab-17Aa							
S1-1	D19	5660	6	2.25	12.7	76	
S2	D13	250	1	0.995	0.249	1	
S3	D13	150	1	0.995	0.149	1	
S4	D13	150	10	0.995	0.149	1	
S5-1	D13	2140	2	0.995	2.13	4	
S5-2	D13	2030	2	0.995	2.02	4	
L1	D13	1420	2	0.995	1.41	3	
L2	D13	1350	2	0.995	1.34	3	
					合 計	93 kg	
				D13 (SD345)		17 kg	
				D19 (SD345)		76 kg	
		機械式継手		D19用		6 組	
17Aa-18Ab							
S1-1	D19	5660	6	2.25	12.7	76	
S2	D13	250	1	0.995	0.249	1	
S3	D13	150	1	0.995	0.149	1	
S4	D13	150	10	0.995	0.149	1	
S5-1	D13	2140	2	0.995	2.13	4	
S5-2	D13	2030	2	0.995	2.02	4	
L1	D13	1420	2	0.995	1.41	3	
L2	D13	1350	2	0.995	1.34	3	
					合 計	93 kg	
				D13 (SD345)		17 kg	
				D19 (SD345)		76 kg	
		機械式継手		D19用		6 組	
18Ab-19Aa							
S1-1	D19	5660	6	2.25	12.7	76	
S2	D13	250	1	0.995	0.249	1	
S3	D13	150	1	0.995	0.149	1	
S4	D13	150	10	0.995	0.149	1	
S5-1	D13	2140	2	0.995	2.13	4	
S5-2	D13	2030	2	0.995	2.02	4	
L1	D13	1420	2	0.995	1.41	3	
L2	D13	1350	2	0.995	1.34	3	
					合 計	93 kg	
				D13 (SD345)		17 kg	
				D19 (SD345)		76 kg	
		機械式継手		D19用		6 組	
19Aa-場所打ち床版							
S1-1	D19	5660	6	2.25	12.7	76	
S2	D13	250	1	0.995	0.249	1	
S3	D13	150	1	0.995	0.149	1	
S4	D13	150	10	0.995	0.149	1	
S5-1	D13	2140	2	0.995	2.13	4	
S5-2	D13	2030	2	0.995	2.02	4	
L1	D13	1420	2	0.995	1.41	3	
L2	D13	1350	2	0.995	1.34	3	
					合 計	93 kg	
				D13 (SD345)		17 kg	
				D19 (SD345)		76 kg	
		機械式継手		D19用		6 組	
二次施工合計				D13 (SD345)		340 kg	
				D19 (SD345)		1520 kg	
		機械式継手		D19用		120 組	

注記
1. 鉄筋はエポキシ樹脂塗装とする。
　但し、機械式継手挿入部は無塗装とする。

常磐自動車道 宮田川橋床版取替工事			
図面の種類	宮田川橋(下り線) P4～A2間接合部配筋図(その3)		
縮　尺	―	図面番号	113 / 165
設計会社名	株式会社ネクスコ東日本エンジニアリング		
施工会社名			
事務所名	東日本高速道路株式会社 関東支社 水 戸 管 理 事 務 所		

宮田川橋(下り線) P4～A2間仮設床版ブラケット工詳細図(その1) S=1:20

二次施工

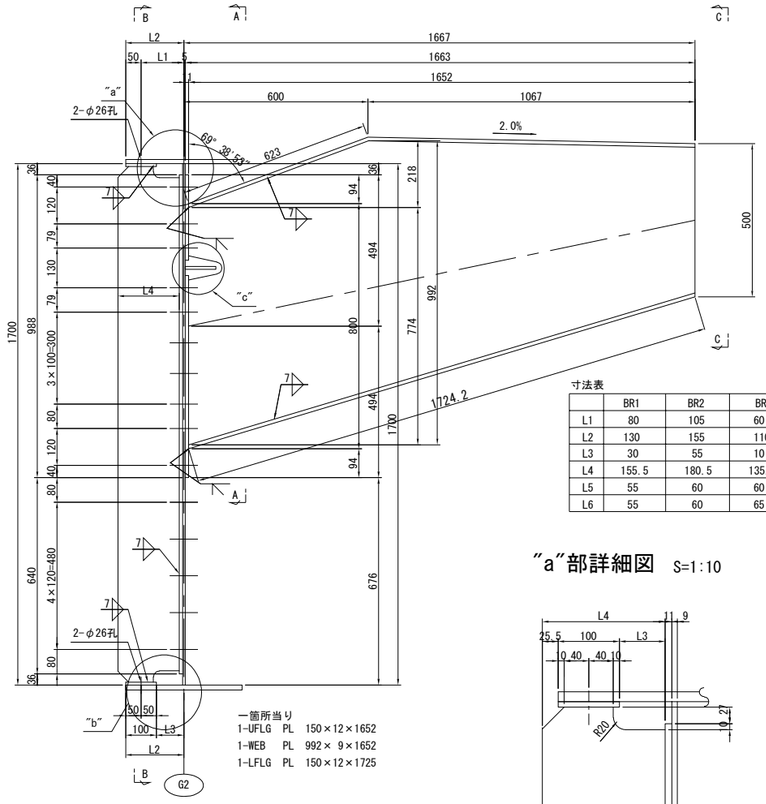

寸法表

	BR1	BR2	BR3	BR4	BR5	BR6	BR7, BR8, BR9
L1	80	105	60	100	115	75	95
L2	130	155	110	150	160	125	145
L3	30	55	10	50	60	25	45
L4	155.5	180.5	135.5	175.5	185.5	150.5	170.5
L5	55	60	60	60	60	60	60
L6	55	60	65	65	65	65	60

"a"部詳細図 S=1:10

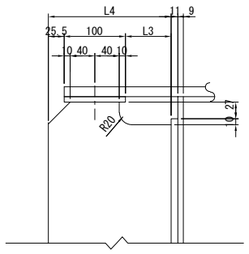

"b"部詳細図 S=1:10

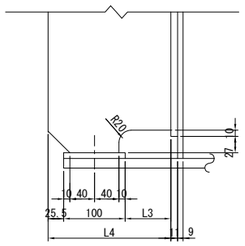

"c"部詳細図 S=1:10

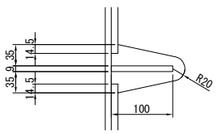

A-A

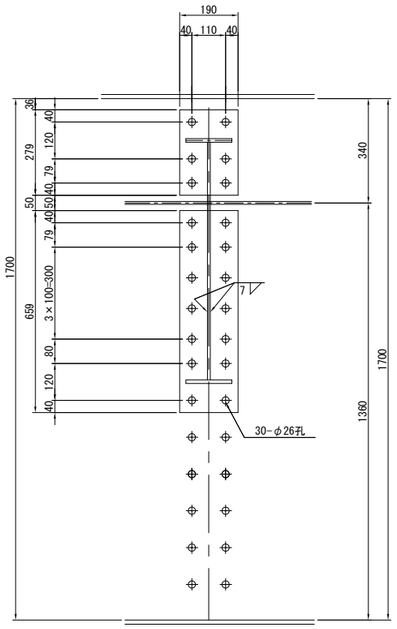

一箇所当り
1-BASE PL 190×11×279
1-BASE PL 190×11×659

B-B

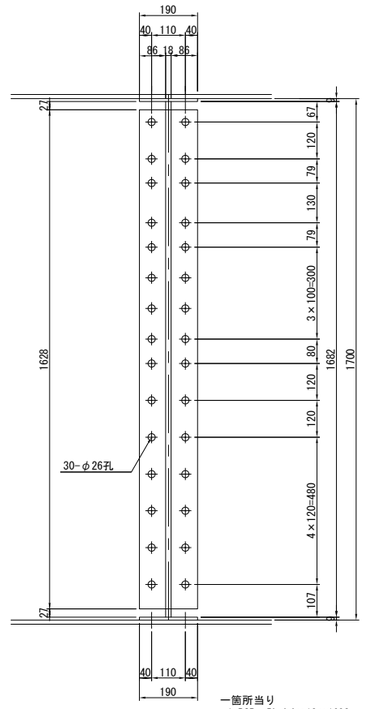

一箇所当り
1-RIB PL L4×18×1682
1-BASE PL 190×11×1628
2-BASE PL 190×9×100
20 TCB M22×70(S10T)
10 TCB M22×55(S10T)
2 TCB M22×L5(S10T)
2 TCB M22×L6(S10T)

C-C

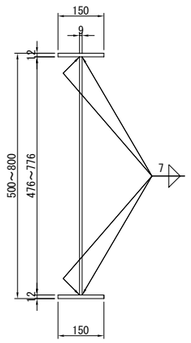

位 置 図

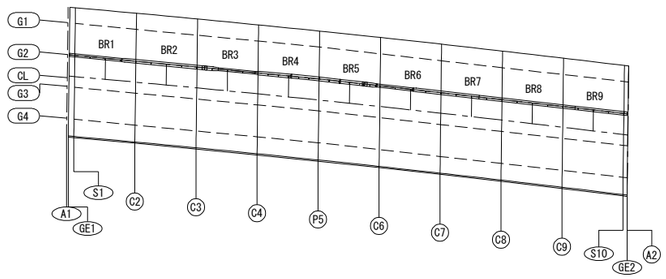

鋼桁孔明工材料表

部材名	位置	板厚(mm)	箇所数(箇所)	削孔方向	鋼桁の材質	備 考
中間ブラケット	P4～A2	t≦30mm	306	水平・下向き	SM490	

高力ボルト塞ぎ穴材料表

名 称	ボルト長	数量 (本)	組数	ボルト総数 (本)	単位質量 (g/セット)	総質量 (kg)	備 考
BR1	M22×70	20	1	20	523	10	
	M22×55	14	1	14	478	7	
BR2	M22×70	20	1	20	523	10	
	M22×60	4	1	4	493	2	
	M22×55	10	1	10	478	5	
BR3～BR5	M22×70	20	3	60	523	30	
	M22×65	2	3	6	508	3	
	M22×60	2	3	6	493	3	
	M22×55	10	3	30	478	15	
BR6	M22×70	20	1	20	523	10	
	M22×60	4	1	4	493	2	
	M22×55	10	1	10	478	5	
BR7～BR9	M22×70	20	3	60	538	30	
	M22×60	4	3	12	523	6	
	M22×55	10	3	30	493	15	
合 計				306		153	

塗装数量表

	単位	数量	備 考
素地調整	m2	43.5	
一般外面	m2	38.8	無機ジンクリッチ
高力ボルト接合部 (外面)	m2	4.8	無機ジンクリッチ
高力ボルト頭部	m2	1.5	有機ジンクリッチ

塗装数量表 (仮設床版ブラケット撤去後)

	単位	数量	備 考
現場塗装 (既設桁部)	m2	6.3	g-3,4種

※塗装色は日本塗料工業会標準色07-40X7.5R4/14(R=赤色)とする。

注記
1. 特記なき材質はSM400Aとする。
2. 特記なきはスカーラップR35とする。
3. ⊕ 印はトルシア形高力ボルトM22(S10T)を示す。

常磐自動車道 宮田川橋床版取替工事			
図面の種類	宮田川橋(下り線) P4～A2間仮設床版ブラケット工詳細図(その1)		
縮 尺	図 示	図面番号	114 / 165
設計会社名	株式会社ネクスコ東日本エンジニアリング		
施工会社名			
事務所名	東日本高速道路株式会社 関東支社 水 戸 管 理 事 務 所		

宮田川橋(下り線) P4～A2間仮設床版ブラケット工詳細図(その2) S=1:20

一次施工

P4側

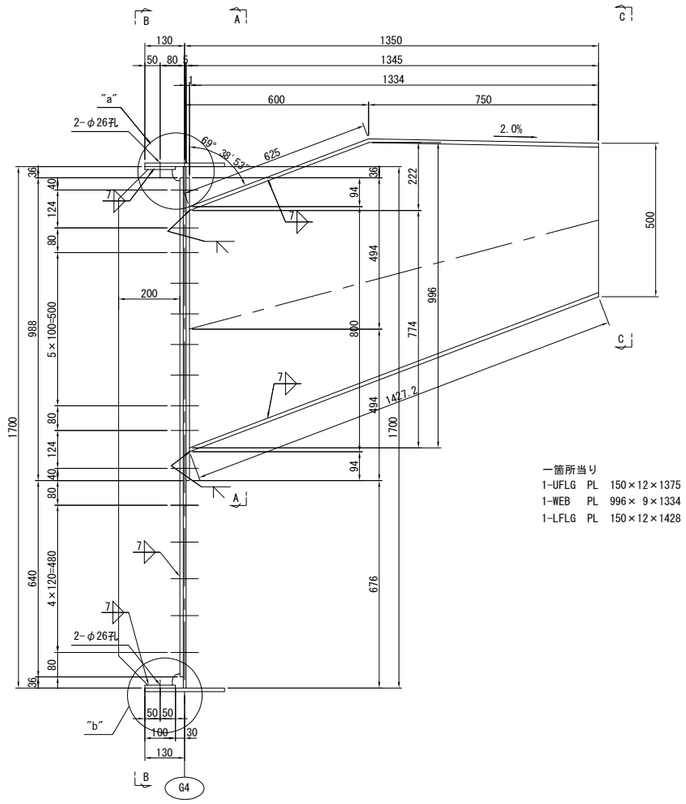

一箇所当り
1-UFLG PL 150×12×1375
1-WEB PL 996× 9×1334
1-LFLG PL 150×12×1428

A-A

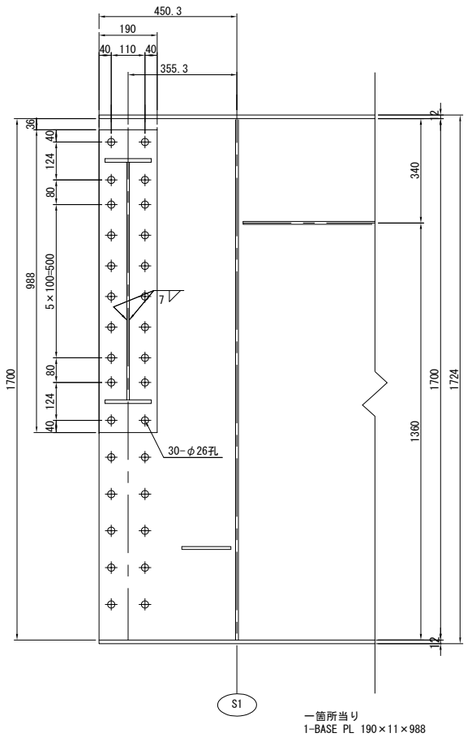

一箇所当り
1-BASE PL 190×11×988

B-B

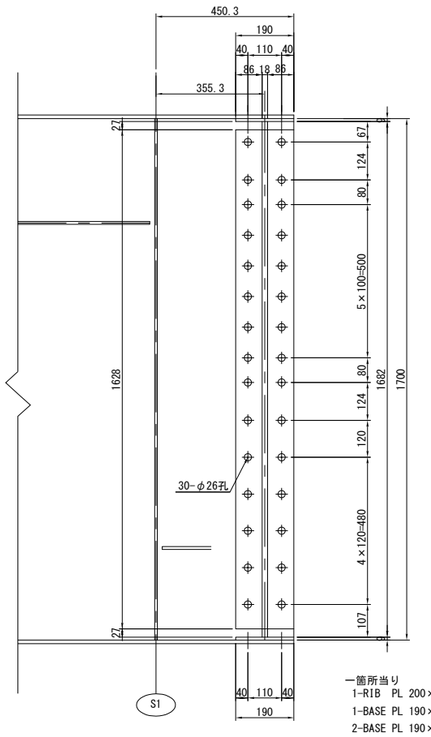

一箇所当り
1-RIB PL 200×18×1682
1-BASE PL 190×11×1628
2-BASE PL 190×9×100
20 TCB M22×70(S10T)
10 TCB M22×55(S10T)
4 TCB M22×60(S10T)

鋼桁孔明工材料表

部材名	位置	板厚(mm)	箇所数(箇所)	削孔方向	鋼桁の材質	備　考
端部ブラケット	P4～A2	t≦30mm	34	水平・下向き	SM490	

"a"部詳細図 S=1:10

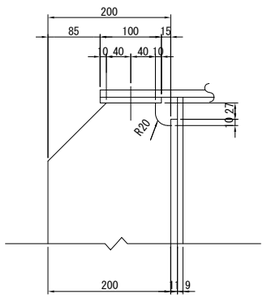

"b"部詳細図 S=1:10

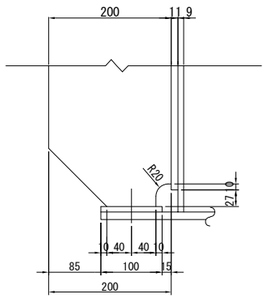

C-C

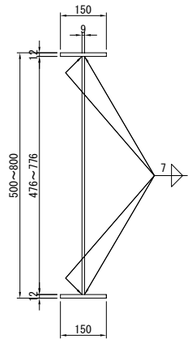

位 置 図

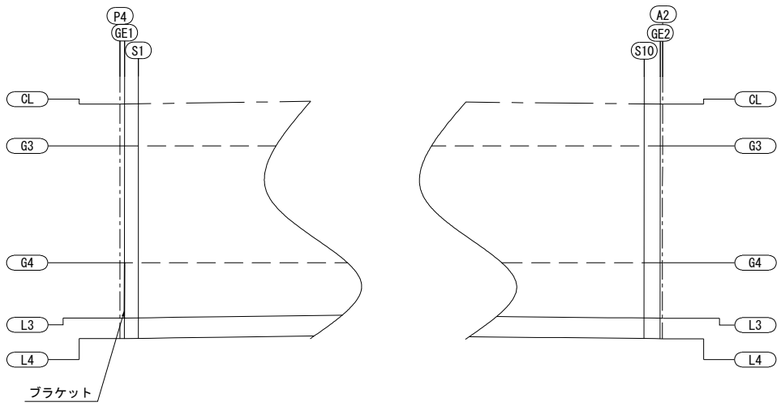

塗装数量表

	単位	数量	備　考
素地調整	m2	4.4	
一般外面	m2	3.9	無機ジンクリッチ
高力ボルト接合部（外面）	m2	0.5	無機ジンクリッチ
高力ボルト頭部	m2	0.2	有機ジンクリッチ

塗装数量表（仮設床版ブラケット撤去後）

	単位	数量	備　考
現場塗装（既設桁部）	m2	0.7	g-3,4種

※塗装色は日本塗料工業会標準色07-40X7.5R4/14(R=赤色)とする。

高力ボルト塞ぎ穴材料表

名　称	ボルト長	数量 (本)	単位質量 (g/セット)	総質量 (kg)	備　考
BEP4	M22×70	20	523	10	
	M22×60	4	493	2	
	M22×55	10	478	5	
合　計				17	

注記
1. 特記なき材質はSM400Aとする。
2. 特記なきはスカーラップR35とする。
3. ⊕ 印はトルシア形高力ボルトM22(S10T)を示す。

常磐自動車道 宮田川橋床版取替工事			
図面の種類	宮田川橋(下り線) P4～A2間仮設床版ブラケット工詳細図(その2)		
縮　尺	図 示	図面番号	115 / 165
設計会社名	株式会社ネクスコ東日本エンジニアリング		
施工会社名			
事務所名	東日本高速道路株式会社 関東支社 水 戸 管 理 事 務 所		

宮田川橋(下り線) P4～A2間仮設床版ブラケット工詳細図(その3) S=1:20

一次施工

A2側

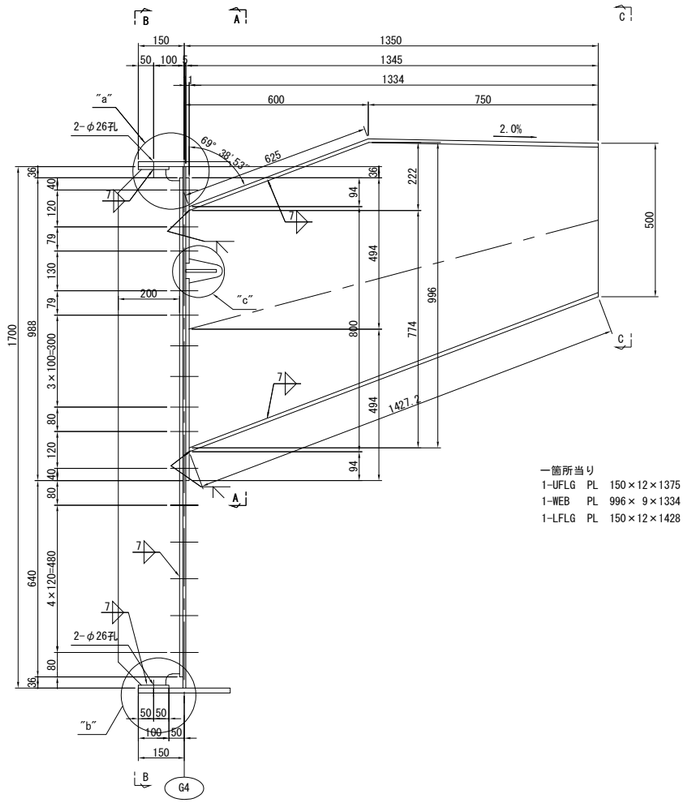

A-A

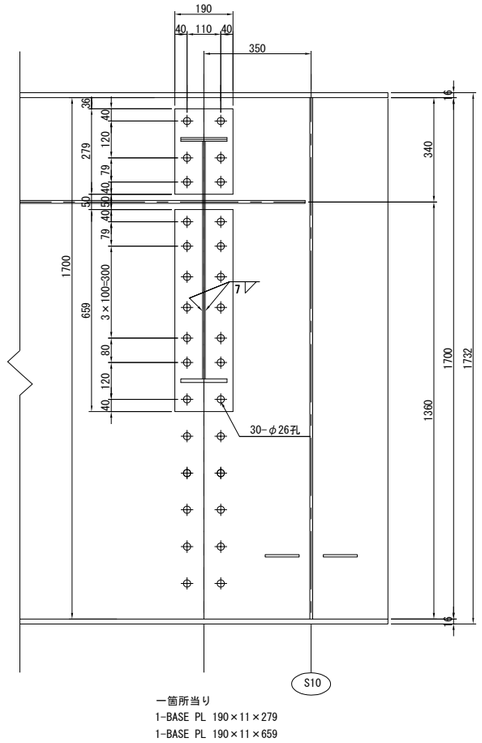

B-B

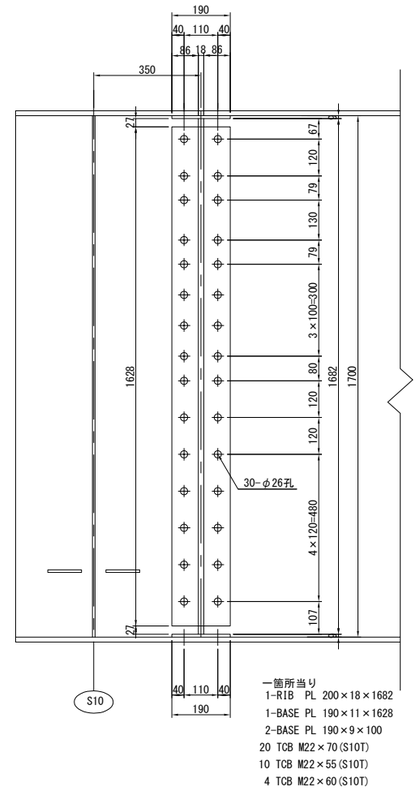

"a"部詳細図 S=1:10

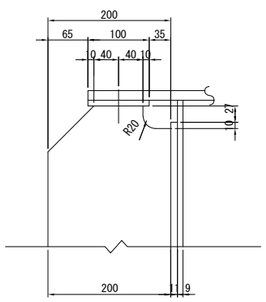

"b"部詳細図 S=1:10

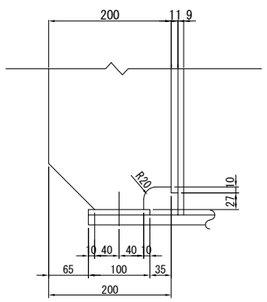

"c"部詳細図 S=1:10

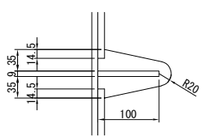

鋼桁孔明工材料表

部材名	位置	板厚(mm)	箇所数(箇所)	削孔方向	鋼桁の材質	備　考
端部ブラケット	P4～A2	t≦30mm	34	水平・下向き	SM490	

位置図

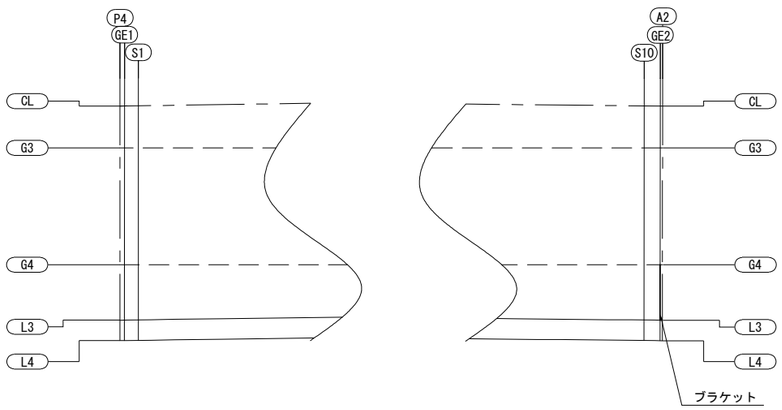

C-C

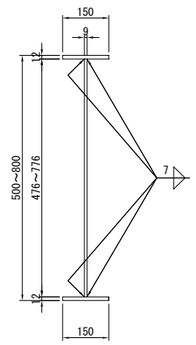

塗装数量表

	単位	数量	備　考
素地調整	m2	4.4	
一般外面	m2	3.9	無機ジンクリッチ
高力ボルト接合部（外面）	m2	0.5	無機ジンクリッチ
高力ボルト頭部	m2	0.2	有機ジンクリッチ

塗装数量表（仮設床版ブラケット撤去後）

	単位	数量	備　考
現場塗装（既設桁部）	m2	0.7	g-3.4種

※塗装色は日本塗料工業会標準色07-40X7.5R4/14(R=赤色)とする。

高力ボルト塞ぎ穴材料表

名　称	ボルト長	数量 (本)	単位質量 (g/セット)	総質量 (kg)	備　考
BEA2	M22×70	20	523	10	
	M22×60	4	493	2	
	M22×55	10	478	5	
合　計				17	

注記
1. 特記なき材質はSM400Aとする。
2. 特記なきはスカーラップR35とする。
3. ⊕印はトルシア形高力ボルトM22(S10T)を示す。

常磐自動車道 宮田川橋床版取替工事			
図面の種類	宮田川橋(下り線) P4～A2間仮設床版ブラケット工詳細図(その3)		
縮　尺	図 示	図面番号	116 / 165
設計会社名	株式会社ネクスコ東日本エンジニアリング		
施工会社名			
事務所名	東日本高速道路株式会社 関東支社 水 戸 管 理 事 務 所		

宮田川橋(下り線) P4～A2間仮設床版ブラケット工詳細図(その4) S=1:20

二次施工

P4側

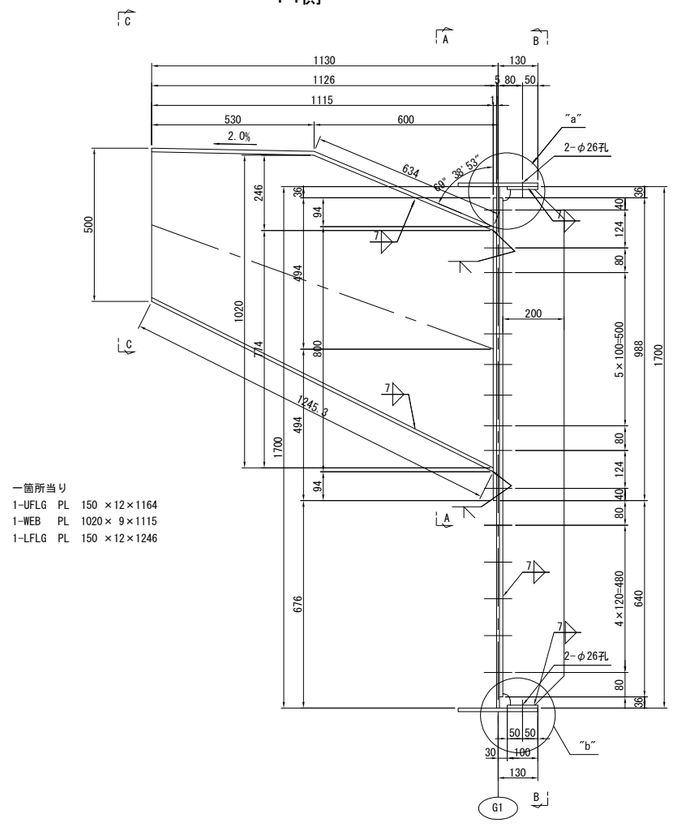

A-A

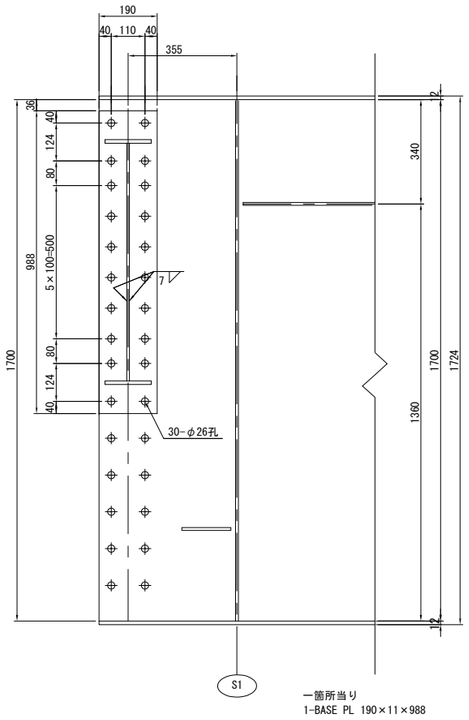

B-B

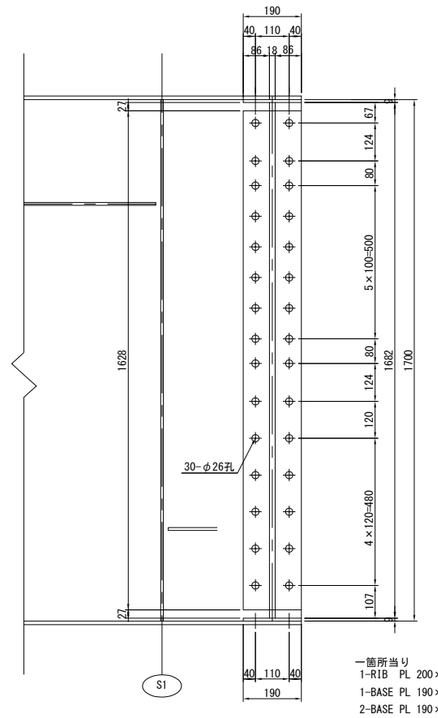

一箇所当り
1-RIB PL 200×18×1682
1-BASE PL 190×11×1628
2-BASE PL 190×9×100
20 TCB M22×70(S10T)
10 TCB M22×55(S10T)
4 TCB M22×60(S10T)

鋼桁孔明工材料表

部材名	位置	板厚(mm)	箇所数(箇所)	削孔方向	鋼桁の材質	備　考
端部ブラケット	P4～A2	t≦30mm	34	水平・下向き	SM490	

"a"部詳細図 S=1:10

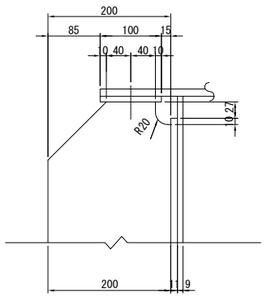

"b"部詳細図 S=1:10

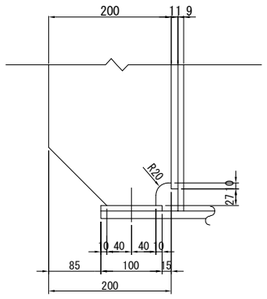

C-C

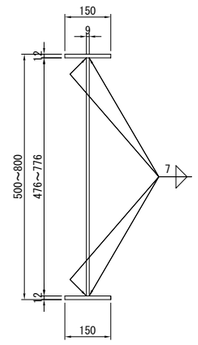

位 置 図

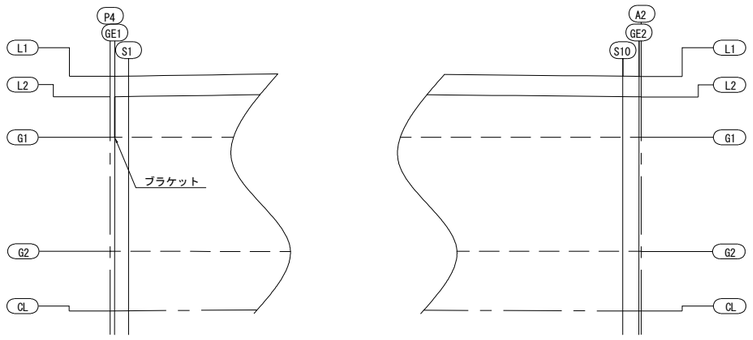

塗装数量表

	単位	数量	備　考
素地調整	m2	4.0	
一般外面	m2	3.4	無機ジンクリッチ
高力ボルト接合部（外面）	m2	0.5	無機ジンクリッチ
高力ボルト頭部	m2	0.2	有機ジンクリッチ

塗装数量表（仮設床版ブラケット撤去後）

	単位	数量	備　考
現場塗装（既設桁部）	m2	0.7	g-3.4種

※塗装色は日本塗料工業会標準色07-40X7.5R4/14(R=赤色)とする。

高力ボルト塞ぎ穴材料表

名　称	ボルト長	数量 (本)	単位質量 (g/セット)	総質量 (kg)	備　考
BEP4	M22×70	20	523	10	
	M22×60	4	493	2	
	M22×55	10	478	5	
合　計				17	

注記
1. 特記なき材質はSM400Aとする。
2. 特記なきはスカーラップR35とする。
3. ⊕印はトルシア形高力ボルトM22(S10T)を示す。

常磐自動車道 宮田川橋床版取替工事			
図面の種類	宮田川橋(下り線) P4～A2間仮設床版ブラケット工詳細図(その4)		
縮　尺	図 示	図面番号	117 / 165
設計会社名	株式会社ネクスコ東日本エンジニアリング		
施工会社名			
事務所名	東日本高速道路株式会社 関東支社 水 戸 管 理 事 務 所		

宮田川橋(下り線) P4～A2間仮設床版ブラケット工詳細図(その5) S=1:20

二次施工

A2側

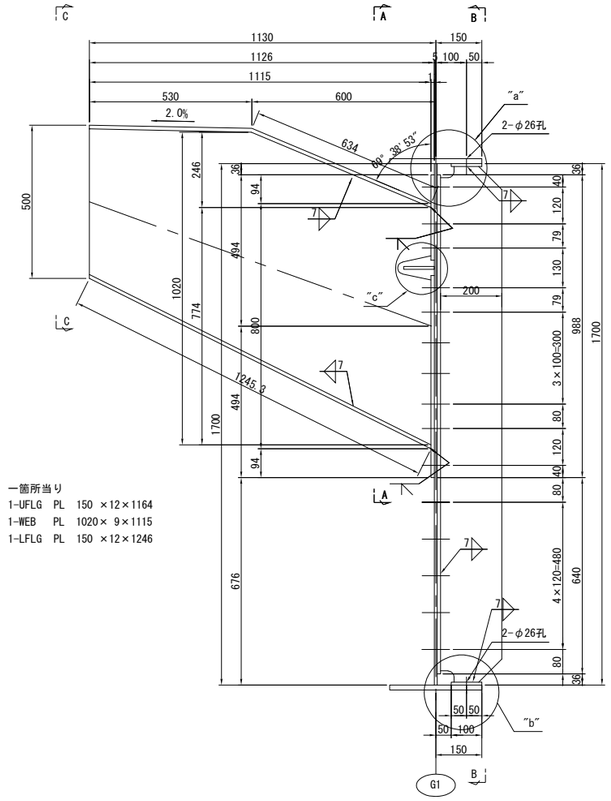

A-A

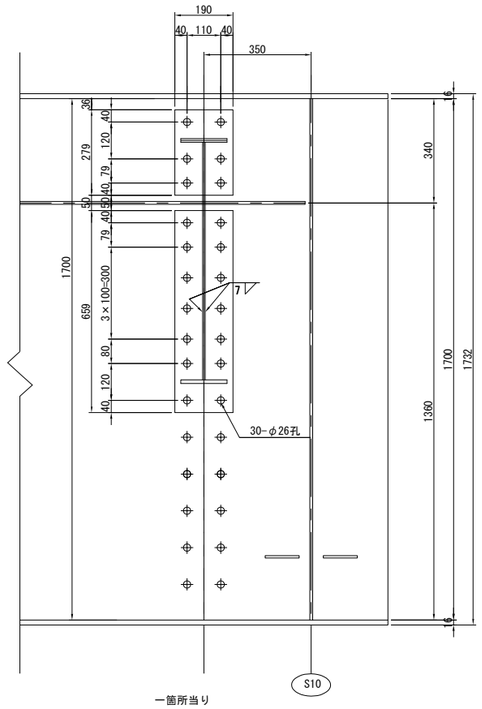

一箇所当り
1-BASE PL 190×11×279
1-BASE PL 190×11×659

B-B

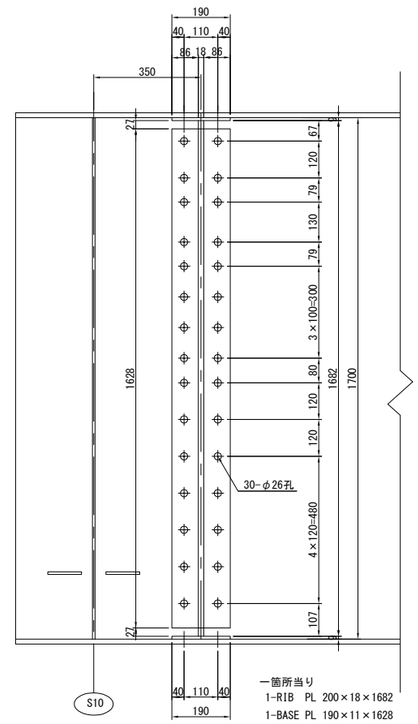

一箇所当り
1-RIB PL 200×18×1682
1-BASE PL 190×11×1628
2-BASE PL 190×9×100
20 TCB M22×70(S10T)
10 TCB M22×55(S10T)
4 TCB M22×60(S10T)

鋼桁孔明工材料表

部材名	位置	板厚(mm)	箇所数(箇所)	削孔方向	鋼桁の材質	備　考
端部ブラケット	P4～A2	t≦30mm	34	水平・下向き	SM490	

"a"部詳細図 S=1:10

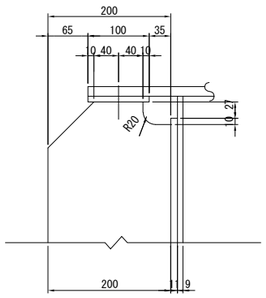

"b"部詳細図 S=1:10

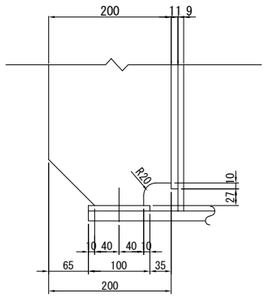

"c"部詳細図 S=1:10

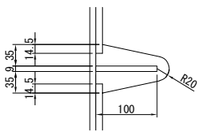

C-C

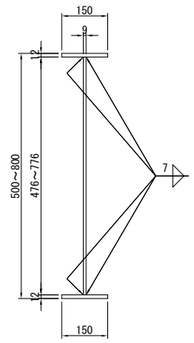

位 置 図

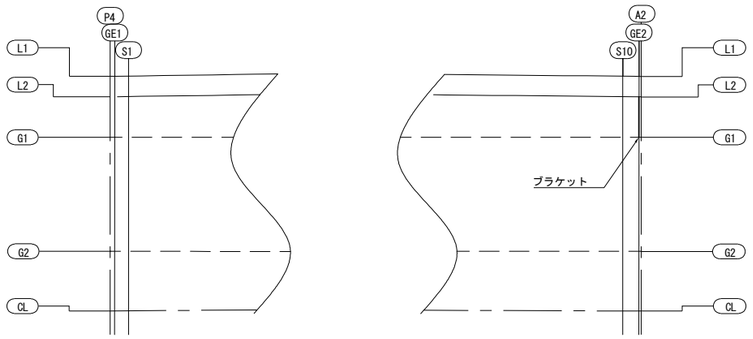

塗装数量表

	単位	数量	備　考
素地調整	m2	4.0	
一般外面	m2	3.4	無機ジンクリッチ
高力ボルト接合部（外面）	m2	0.5	無機ジンクリッチ
高力ボルト頭部	m2	0.2	有機ジンクリッチ

塗装数量表（仮設床版ブラケット撤去後）

	単位	数量	備　考
現場塗装（既設桁部）	m2	0.7	g-3,4種

※塗装色は日本塗料工業会標準色07-40X7.5R4/14(R=赤色)とする。

高力ボルト塞ぎ穴材料表

名　称	ボルト長	数量 (本)	単位質量 (g/セット)	総質量 (kg)	備　考
BEA2	M22×70	20	523	10	
	M22×60	4	493	2	
	M22×55	10	478	5	
合　計				17	

注記
1. 特記なき材質はSM400Aとする。
2. 特記なきはスカーラップR35とする。
3. ⊕印はトルシア形高力ボルトM22(S10T)を示す。

常盤自動車道 宮田川橋床版取替工事			
図面の種類	宮田川橋(下り線) P4～A2間仮設床版ブラケット工詳細図(その5)		
縮　尺	図 示	図面番号	118 / 165
設計会社名	株式会社ネクスコ東日本エンジニアリング		
施工会社名			
事務所名	東日本高速道路株式会社 関東支社 水 戸 管 理 事 務 所		

宮田川橋(下り線) P4～A2間場所打ちRC床版構造図(その1) S=1:50

断 面 図【P4】S=1:50

1 － 1

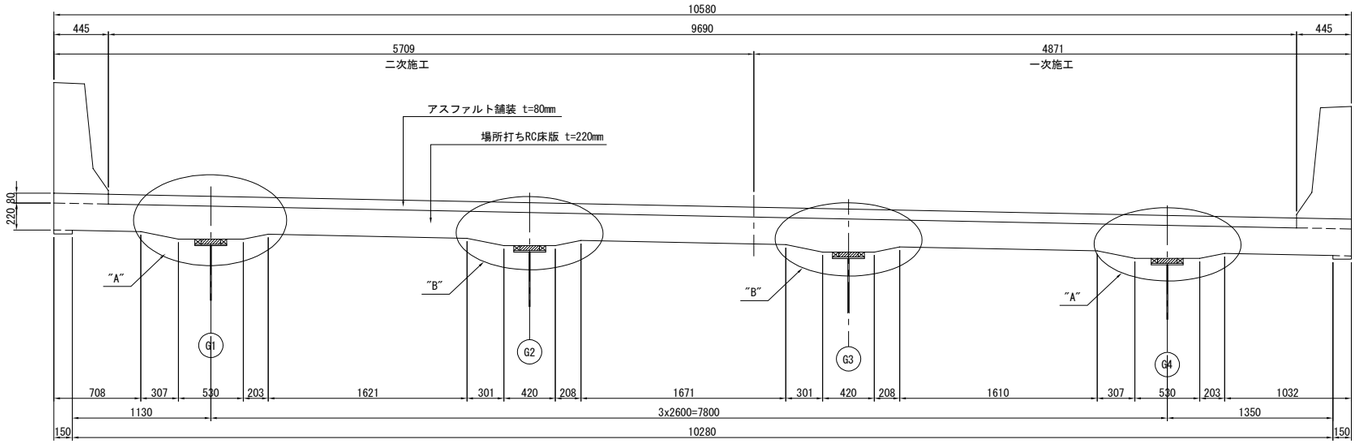

2 － 2

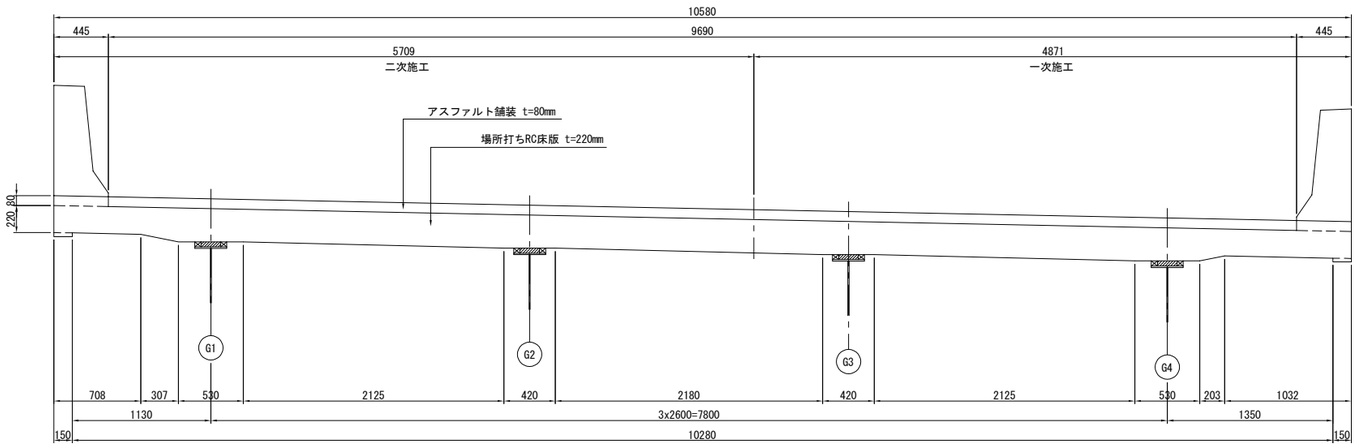

平 面 図【P4】S=1:50

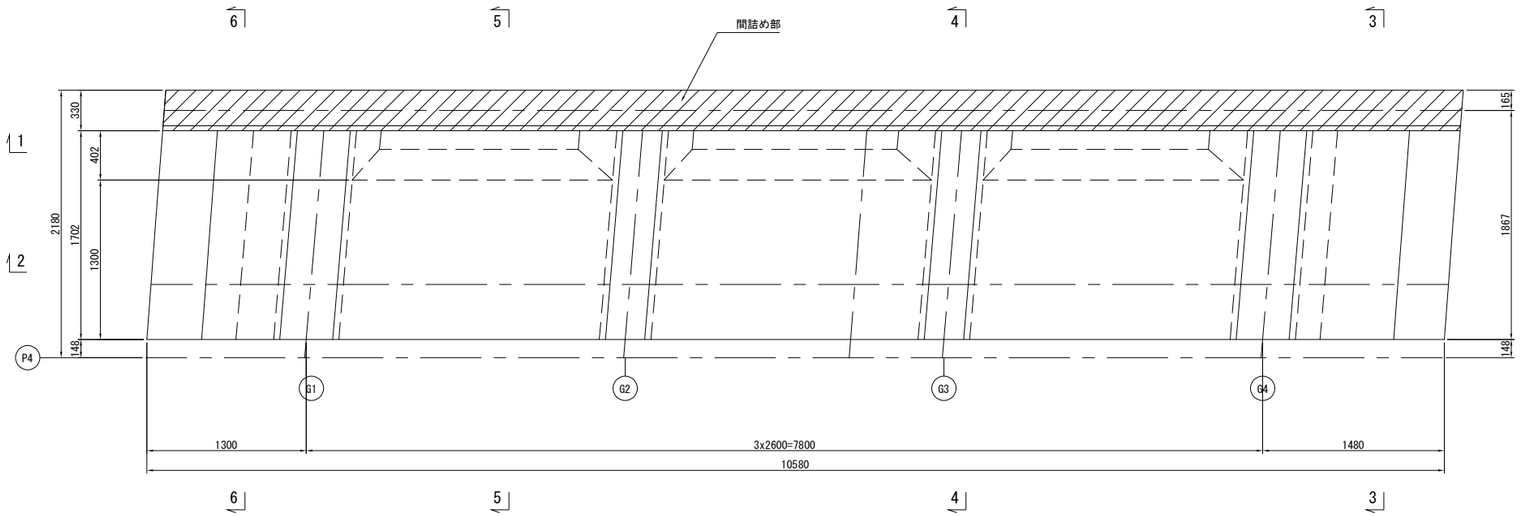

断 面 図 S=1:30

3 － 3

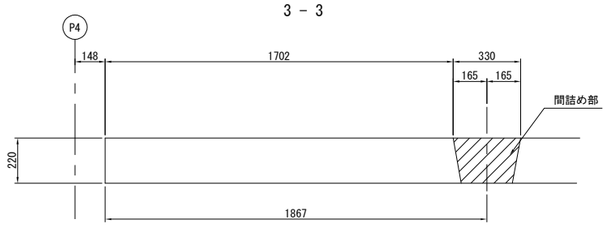

4 － 4

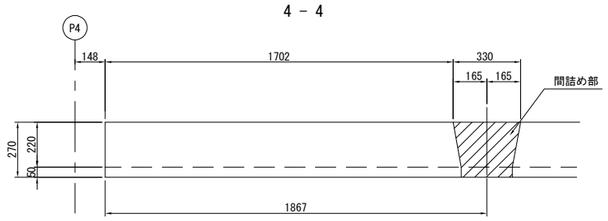

5 － 5
G1～G2,G2～G3,G3～G4

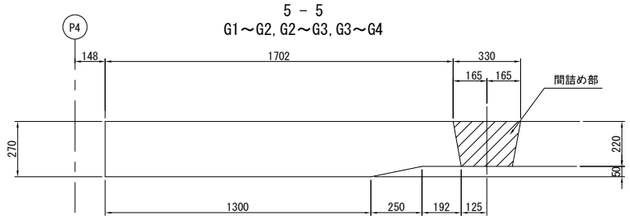

6 － 6

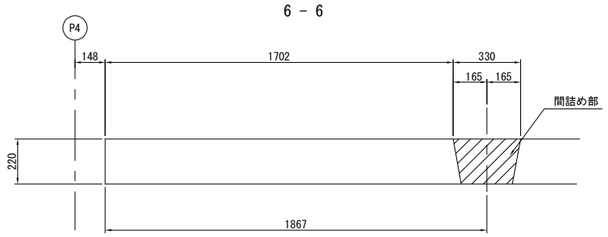

"A" 部 詳 細 図 S=1:20

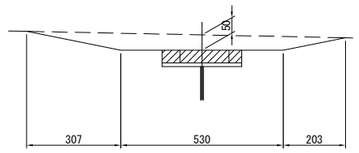

"B" 部 詳 細 図 S=1:20

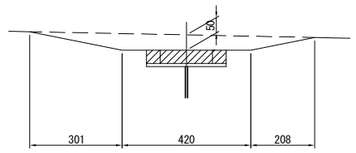

常磐自動車道 宮田川橋床版取替工事			
図面の種類	宮田川橋(下り線) P4～A2間場所打ちRC床版構造図(その1)		
縮　尺	図 示	図面番号	119 / 165
設計会社名	株式会社ネクスコ東日本エンジニアリング		
施工会社名			
事務所名	東日本高速道路株式会社 関東支社 水 戸 管 理 事 務 所		

宮田川橋(下り線) P4～A2間場所打ちRC床版構造図(その2) S=1:50

断 面 図【A2】S=1:50

1 － 1

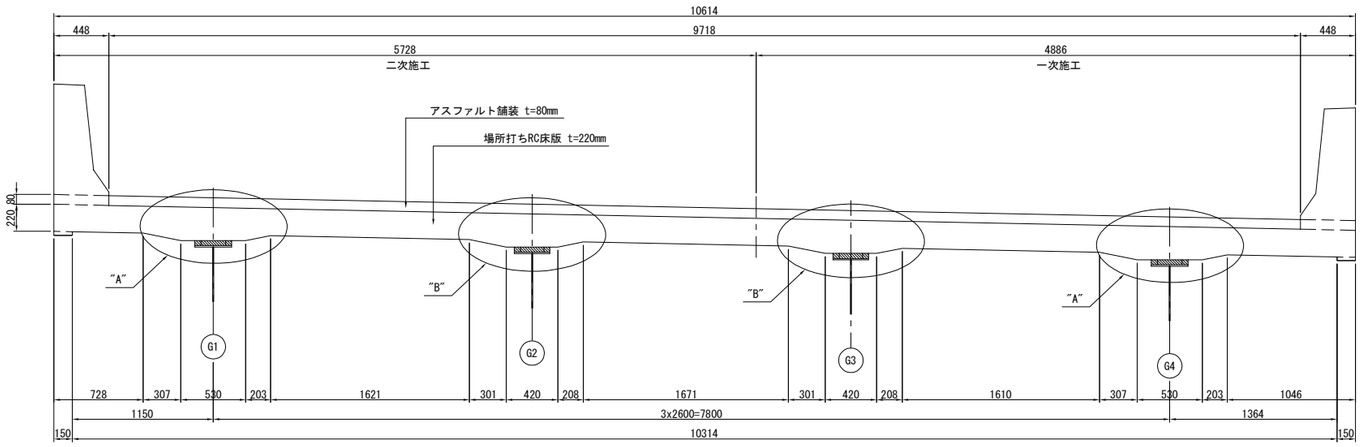

2 － 2

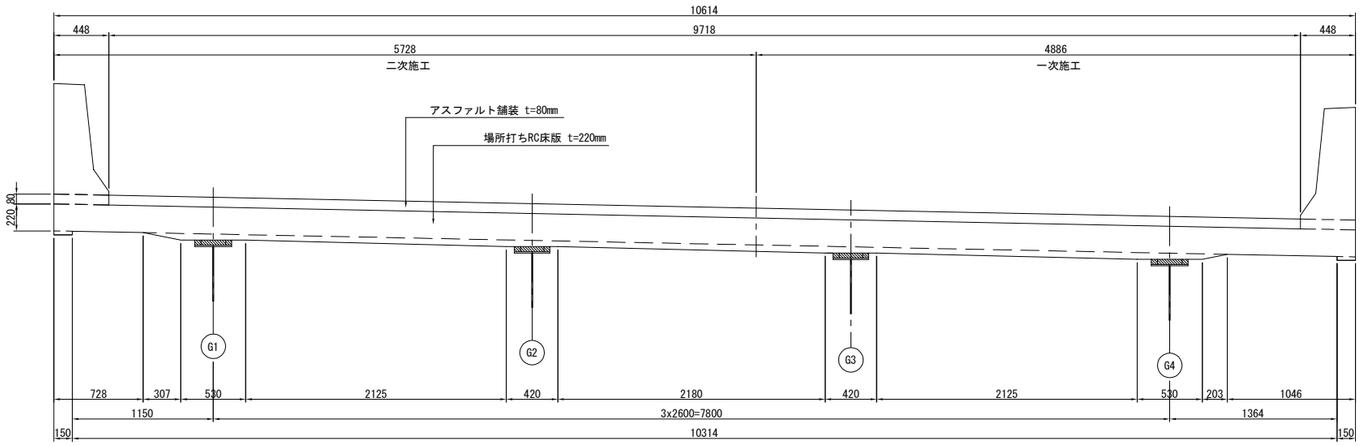

平 面 図【A2】S=1:50

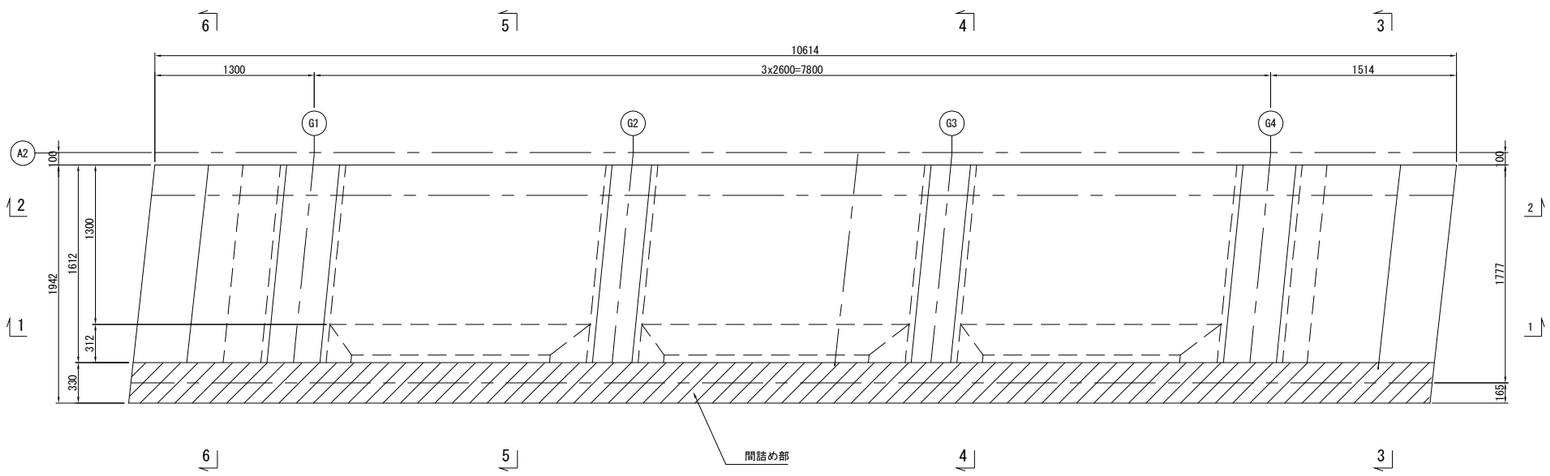

断 面 図 S=1:30

3 － 3

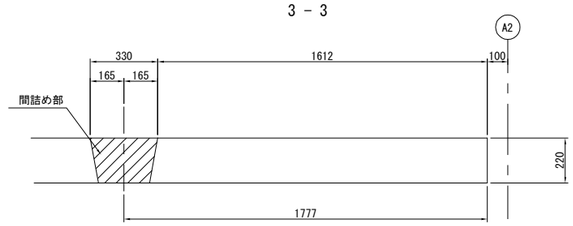

4 － 4

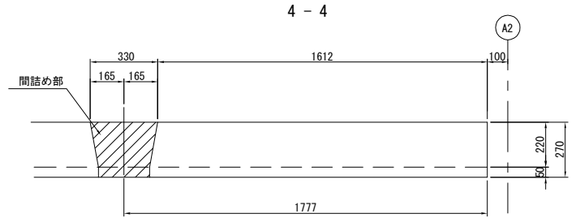

5 － 5
G1～G2, G2～G3, G3～G4

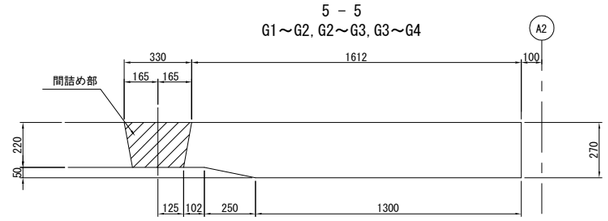

6 － 6

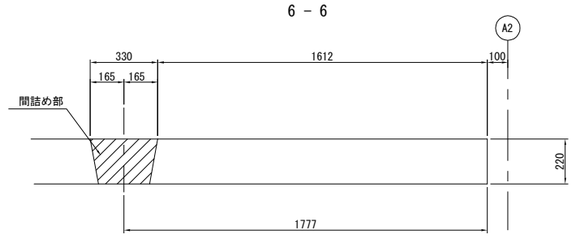

"A" 部 詳 細 図 S=1:20

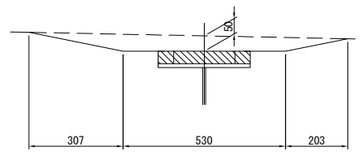

"B" 部 詳 細 図 S=1:20

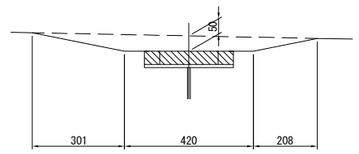

常磐自動車道 宮田川橋床版取替工事			
図面の種類	宮田川橋(下り線) P4～A2間場所打ちRC床版構造図(その2)		
縮　尺	図 示	図面番号	120 / 165
設計会社名	株式会社ネクスコ東日本エンジニアリング		
施工会社名			
事務所名	東日本高速道路株式会社 関東支社 水 戸 管 理 事 務 所		

宮田川橋(下り線) P4～A2間場所打ちRC床版配筋図(その1) S=1:50

平 面 図【P4】S=1:50

上 面

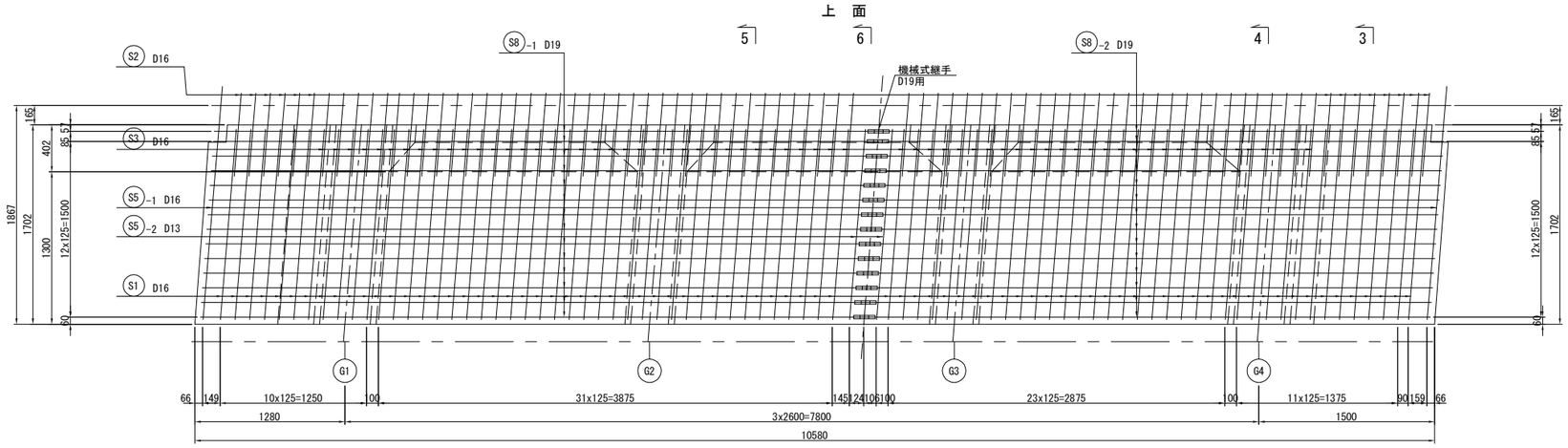

下 面

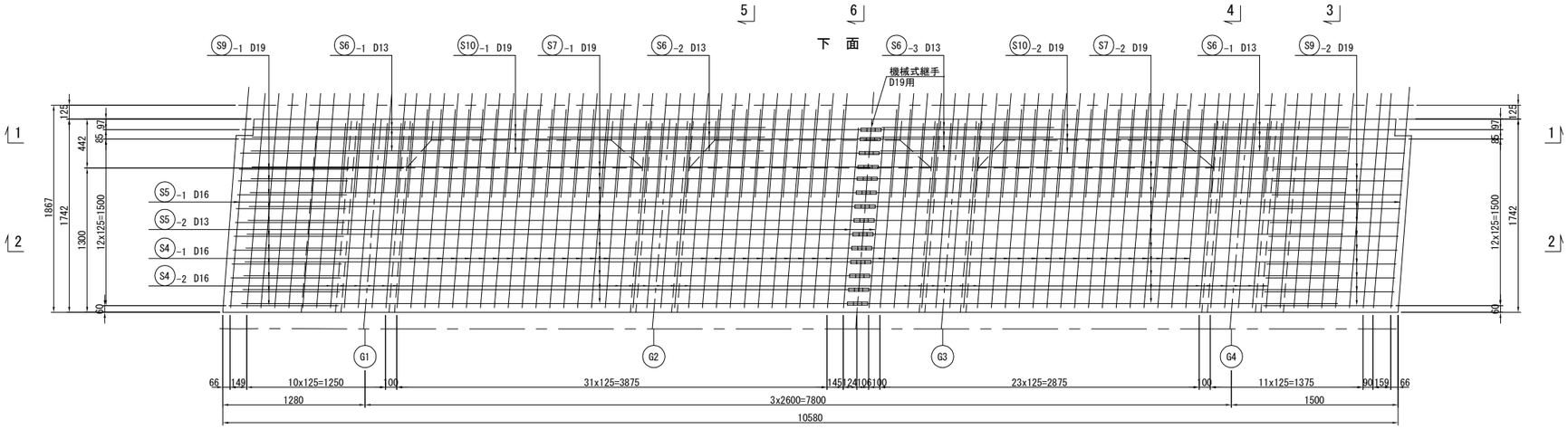

位 置 図

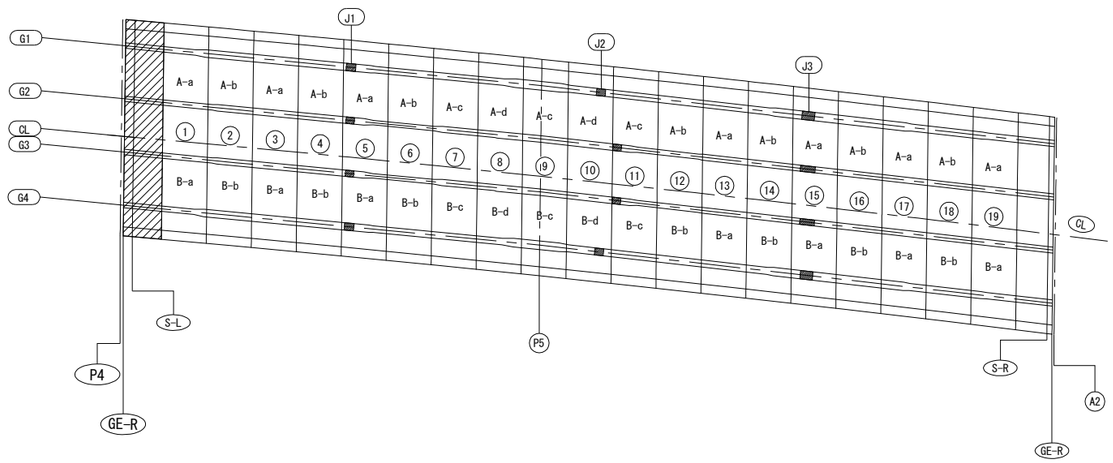

鉄筋曲げ加工表

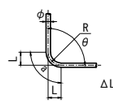

主 筋
θ ≦90° R=3φ
θ ＞90° R=5.5φ
ΔL=2×L-a

径	θ = 90°			θ = 100°			θ = 135°			θ = 170°		
	R	a	ΔL	R	a	ΔL	R	a	ΔL	R	a	ΔL
D13	39	61	17	71.5	100	20	71.5	56	3	71.5	12	0
D16	48	75	21	88	123	25	88	69	4	88	15	0
D19	57	90	24	104.5	146	29	104.5	82	4	104.5	18	0

注記
1. 鉄筋はエポキシ樹脂塗装とする。
　但し、機械式継手挿入部は無塗装とする。

常磐自動車道 宮田川橋床版取替工事			
図面の種類	宮田川橋(下り線) P4～A2間場所打ちRC床版配筋図(その1)		
縮　尺	図 示	図面番号	121 / 165
設計会社名	株式会社ネクスコ東日本エンジニアリング		
施工会社名			
事務所名	東日本高速道路株式会社 関東支社 水 戸 管 理 事 務 所		

宮田川橋(下り線) P4～A2間場所打ちRC床版配筋図(その2) S=1:50

断 面 図【P4】S= 1:50

1 － 1(桁端部)

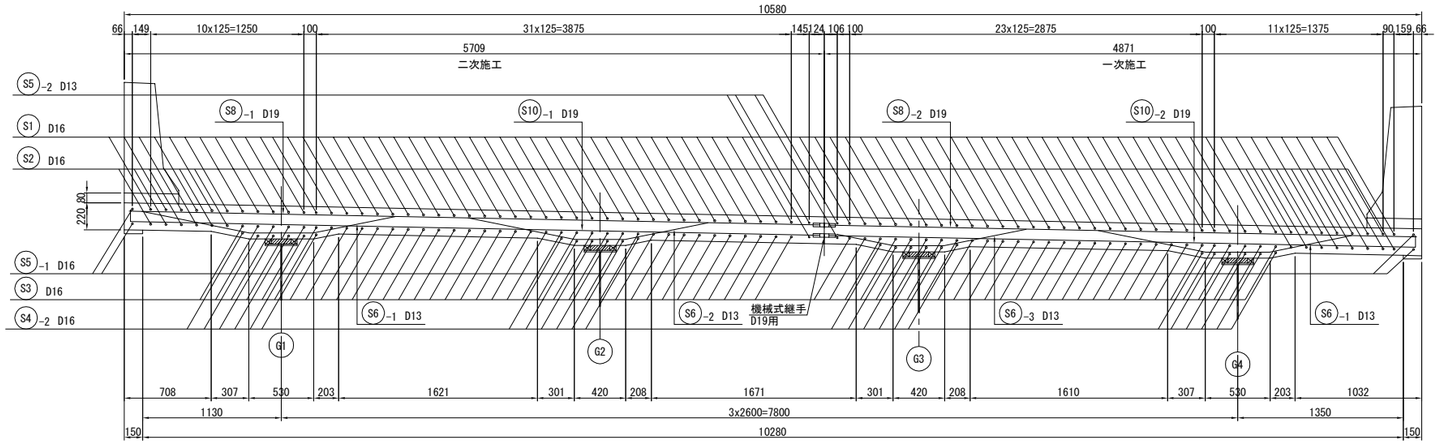

2 － 2(橋台部)

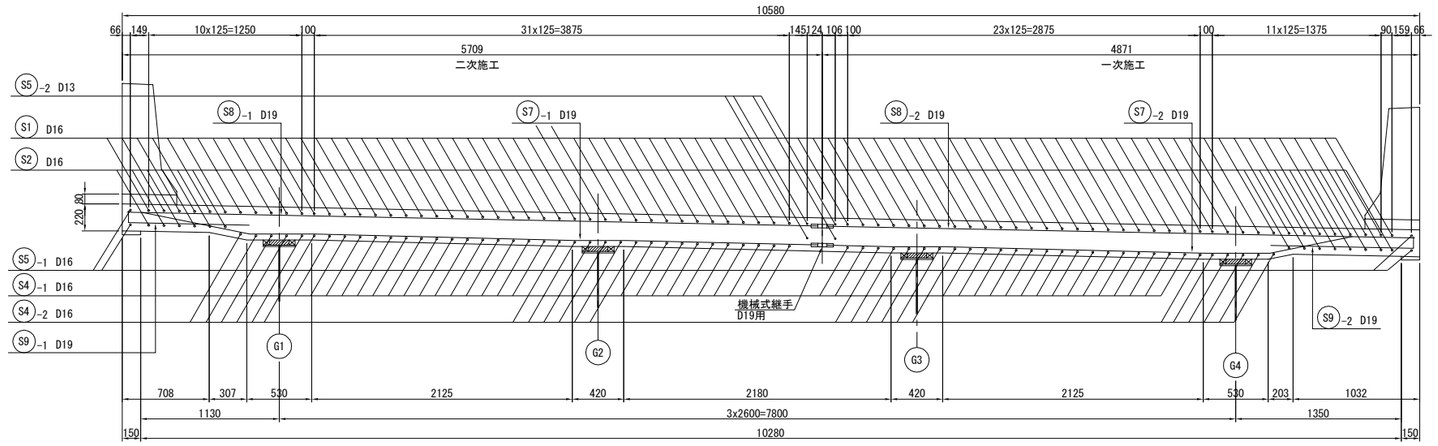

位 置 図

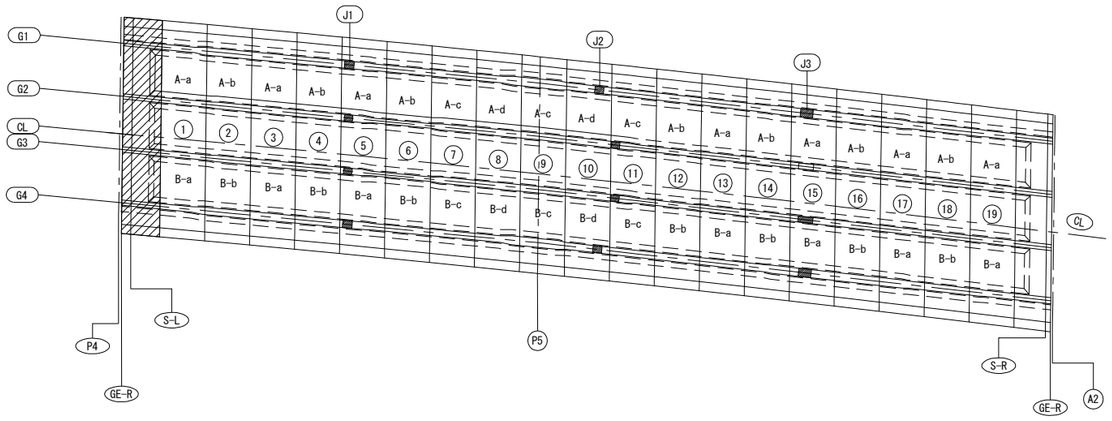

断 面 図 S=1:30

3 － 3 (張 出 部)

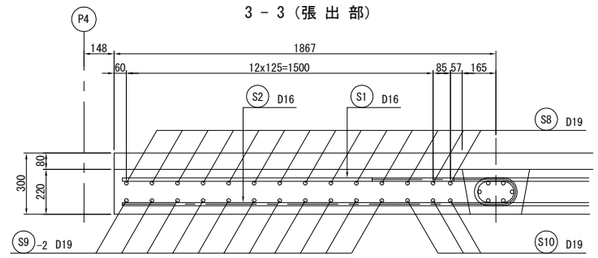

4 － 4 (支 点 部)

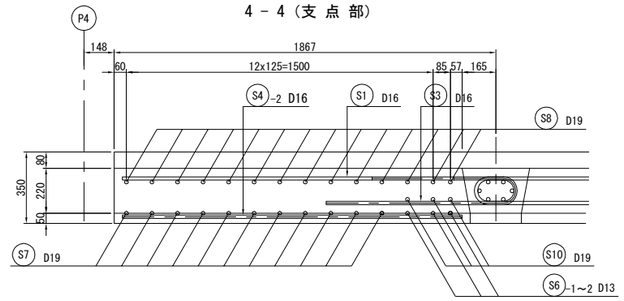

5 － 5
G1～G2, G2～G3, G3～G4

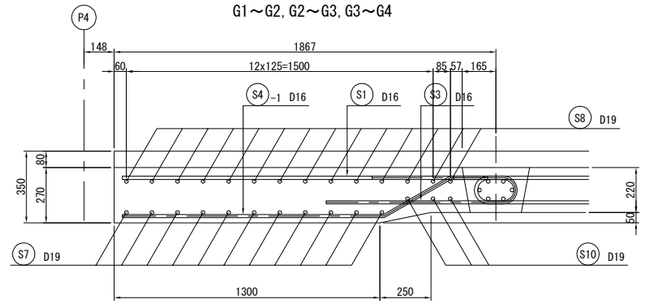

6 － 6(接合目地部)

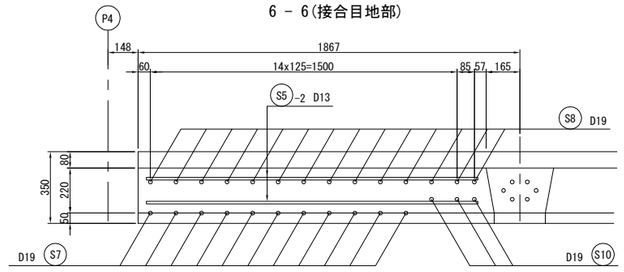

注記
1. 鉄筋はエポキシ樹脂塗装とする。
　但し、機械式継手挿入部は無塗装とする。

常磐自動車道 宮田川橋床版取替工事			
図面の種類	宮田川橋(下り線) P4～A2間場所打ちRC床版配筋図(その2)		
縮　尺	図 示	図面番号	122 / 165
設計会社名	株式会社ネクスコ東日本エンジニアリング		
施工会社名			
事務所名	東日本高速道路株式会社 関東支社 水 戸 管 理 事 務 所		

宮田川橋(下り線) P4～A2間場所打ちRC床版配筋図(その3)　S=1:30

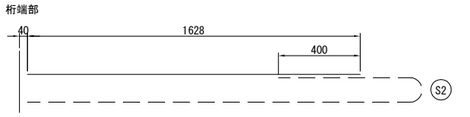

一次施工 (S1) 37 - D16 x 1630
二次施工 (S1) 43 - D16 x 1630

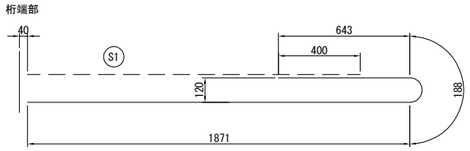

一次施工 (S2) 8 - D16 x 2710
二次施工 (S2) 6 - D16 x 2710

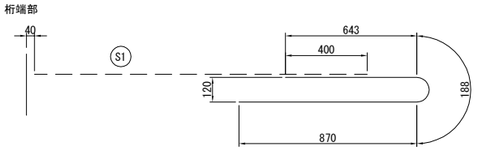

一次施工 (S3) 29 - D16 x 1710
二次施工 (S3) 37 - D16 x 1710

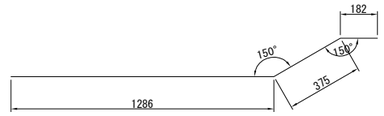

一次施工 (S4)$_{-1}$ 17 - D16 x 1850
二次施工 (S4)$_{-1}$ 25 - D16 x 1850

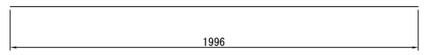

一次施工 (S5)$_{-1}$ 2 - D16 x 2000
二次施工 (S5)$_{-1}$ 2 - D16 x 2000

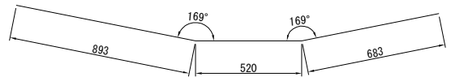

一次施工 (S6)$_{-1}$ 3 - D13 x 2100
二次施工 (S6)$_{-1}$ 3 - D13 x 2100

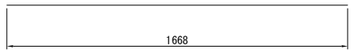

一次施工 (S4)$_{-2}$ 12 - D16 x 1670
二次施工 (S4)$_{-2}$ 12 - D16 x 1670

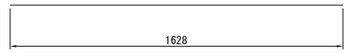

一次施工 (S5)$_{-2}$ 2 - D13 x 1630
二次施工 (S5)$_{-2}$ 2 - D13 x 1630

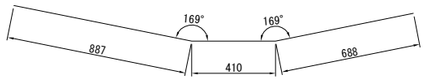

二次施工 (S6)$_{-2}$ 3 - D13 x 1990

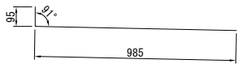

二次施工 (S9)$_{-1}$ 11 - D19 x 1080

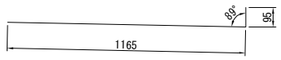

一次施工 (S9)$_{-2}$ 11 - D19 x 1260

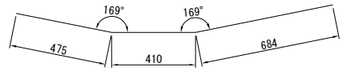

一次施工 (S6)$_{-3}$ 3 - D13 x 1570

二次施工 (S7)$_{-1}$ 11 - D19 x 5530

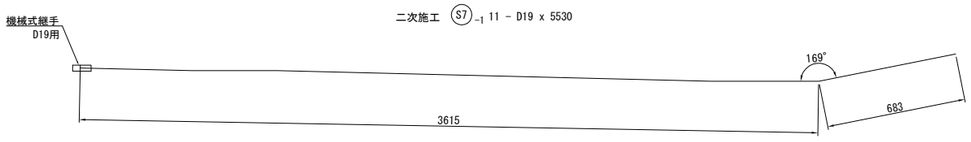

一次施工 (S7)$_{-2}$ 11 - D19 x 4300

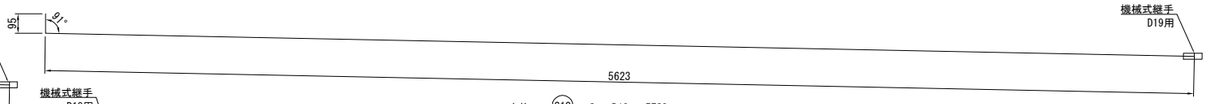

二次施工 (S10)$_{-1}$ 3 - D19 x 5720

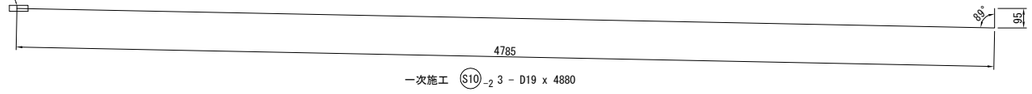

一次施工 (S10)$_{-2}$ 3 - D19 x 4880

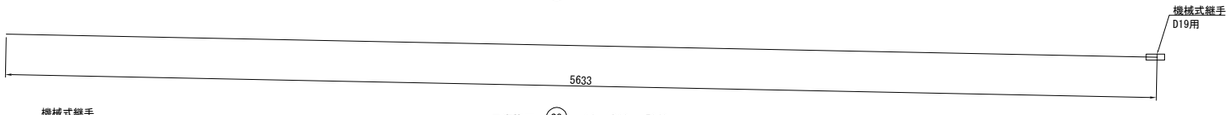

二次施工 (S8)$_{-1}$ 14 - D19 x 5640

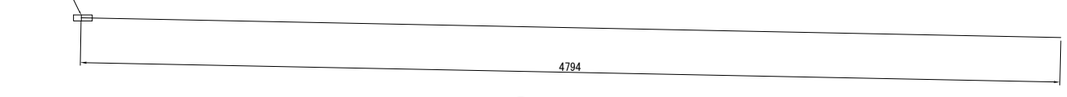

一次施工 (S8)$_{-2}$ 14 - D19 x 4800

一次鉄筋施工表

記号	径	長さ	本数	単位重量	一本当り重量	合計重量	摘要
S1	D16	1630	37	1.56	2.54	94	
S2	D16	2710	8	1.56	4.23	34	
S3	D16	1710	29	1.56	2.67	77	
S4-1	D16	1850	17	1.56	2.89	49	
S4-2	D16	1670	12	1.56	2.61	31	
S5-1	D16	2000	2	1.56	3.12	6	
S5-2	D13	1630	2	0.995	1.62	3	
S6-1	D13	2100	3	0.995	2.09	6	
S6-3	D13	1570	3	0.995	1.56	5	
S7-2	D19	4300	11	2.25	9.68	106	
S8-2	D19	4800	14	2.25	10.80	151	
S9-2	D19	1260	11	2.25	2.84	31	
S10-2	D19	4880	3	2.25	10.98	33	
					合　計	626 kg	
					D13 (SD345)	14 kg	
					D16 (SD345)	291 kg	
					D19 (SD345)	321 kg	
					機械式継手　D19用	28 組	

二次施工鉄筋表

記号	径	長さ	本数	単位重量	一本当り重量	合計重量	摘要
S1	D16	1630	43	1.56	2.54	109	
S2	D16	2710	6	1.56	4.23	25	
S3	D16	1710	37	1.56	2.67	99	
S4-1	D16	1850	25	1.56	2.89	72	
S4-2	D16	1670	12	1.56	2.61	31	
S5-1	D16	2000	2	1.56	3.12	6	
S5-2	D13	1630	2	0.995	1.62	3	
S6-1	D13	2100	3	0.995	2.09	6	
S6-2	D13	1990	3	0.995	1.98	6	
S7-1	D19	5530	11	2.25	12.44	137	
S8-1	D19	5640	14	2.25	12.69	178	
S9-1	D19	1080	11	2.25	2.43	27	
S10-1	D19	5720	3	2.25	12.87	39	
					合　計	738 kg	
					D13 (SD345)	15 kg	
					D16 (SD345)	342 kg	
					D19 (SD345)	381 kg	
					機械式継手　D19用	28 組	

鉄筋曲げ加工表

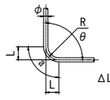

主　筋
θ≦90° R=3φ
θ＞90° R=5.5φ
ΔL=2×L-a

径	θ = 90°			θ = 100°			θ = 135°			θ = 170°		
	R	a	ΔL	R	a	ΔL	R	a	ΔL	R	a	ΔL
D13	39	61	17	71.5	100	20	71.5	56	3	71.5	12	0
D16	48	75	21	88	123	25	88	69	4	88	15	0
D19	57	90	24	104.5	146	29	104.5	82	4	104.5	18	0

注記
1. 鉄筋はエポキシ樹脂塗装とする。
　但し、機械式継手挿入部は無塗装とする。

常磐自動車道 宮田川橋床版取替工事			
図面の種類	宮田川橋(下り線) P4～A2間場所打ちRC床版配筋図(その3)		
縮　尺	図 示	図面番号	123 / 165
設計会社名	株式会社ネクスコ東日本エンジニアリング		
施工会社名			
事務所名	東日本高速道路株式会社 関東支社 水 戸 管 理 事 務 所		

宮田川橋(下り線) P4～A2間場所打ちRC床版配筋図(その4) S=1:50

平 面 図【A2】 S=1:50

上 面

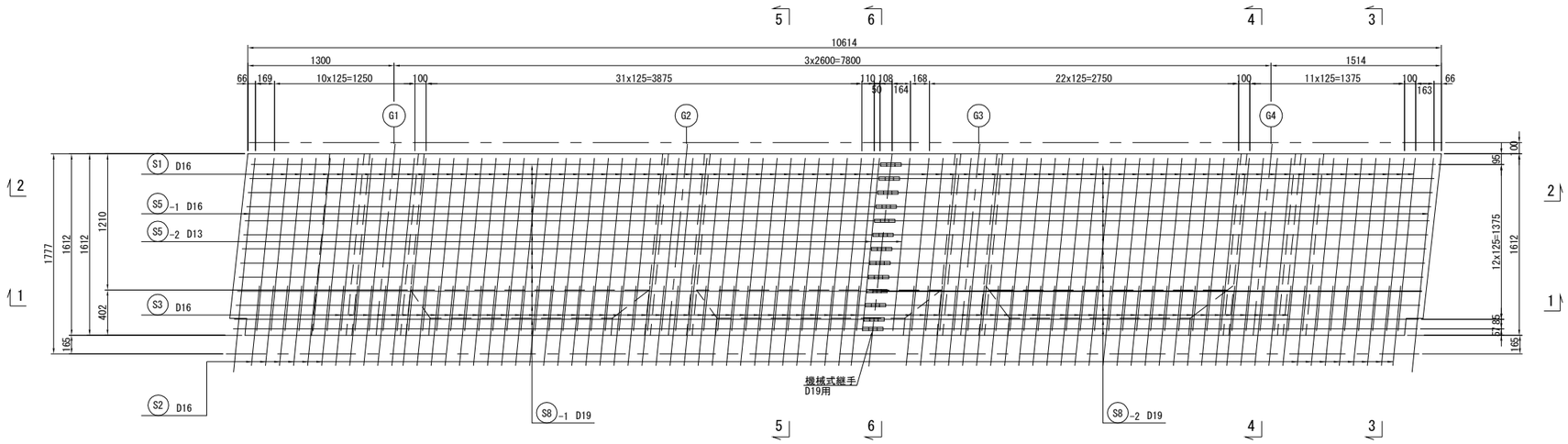

下 面

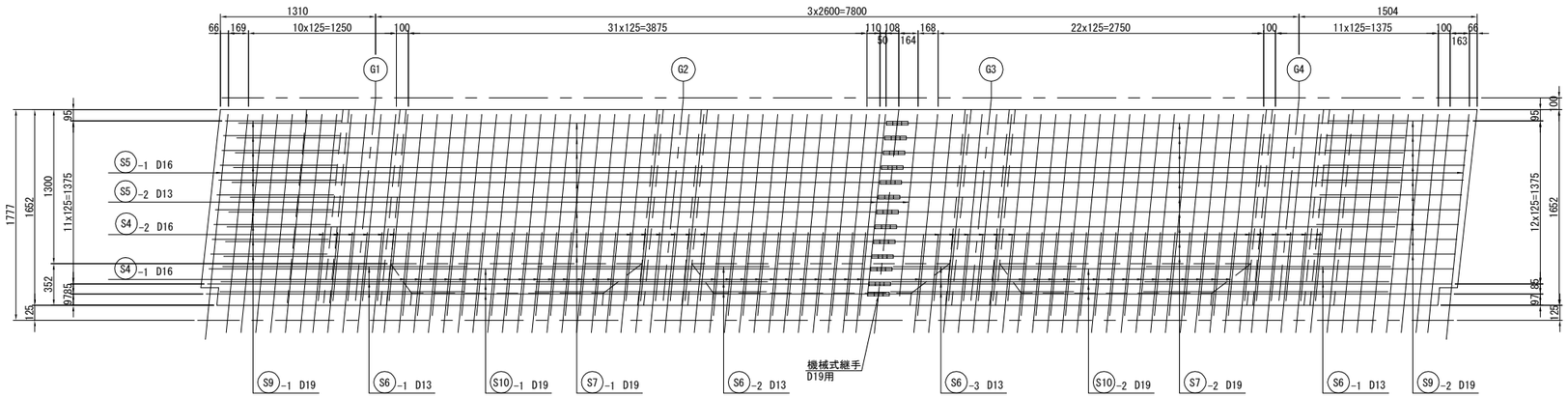

位 置 図

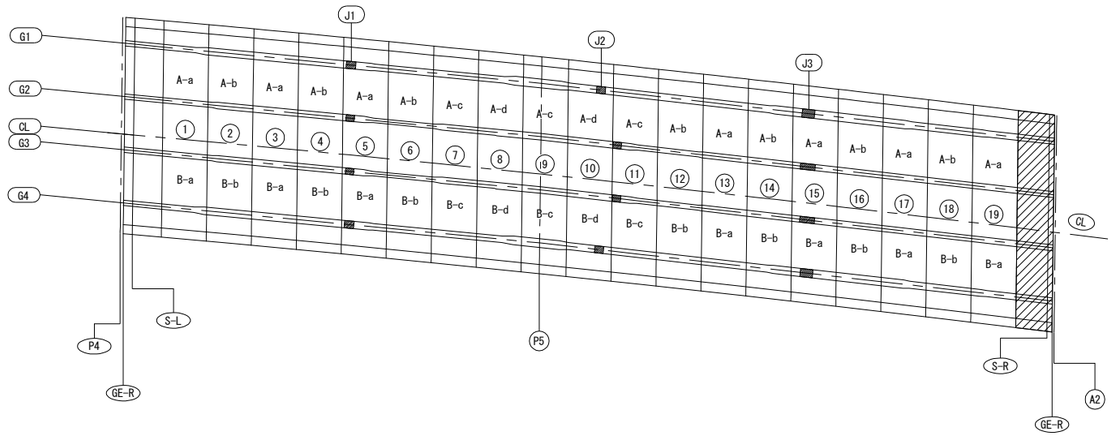

鉄筋曲げ加工表

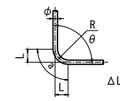

主 筋
θ ≦90° R=3φ
θ ＞90° R=5.5φ
ΔL=2×L-a

径	θ = 90°			θ = 100°			θ = 135°			θ = 170°		
	R	a	ΔL	R	a	ΔL	R	a	ΔL	R	a	ΔL
D13	39	61	17	71.5	100	20	71.5	56	3	71.5	12	0
D16	48	75	21	88	123	25	88	69	4	88	15	0
D19	57	90	24	104.5	146	29	104.5	82	4	104.5	18	0

注記
1. 鉄筋はエポキシ樹脂塗装とする。
　但し、機械式継手挿入部は無塗装とする。

常磐自動車道 宮田川橋床版取替工事			
図面の種類	宮田川橋(下り線) P4～A2間場所打ちRC床版配筋図(その4)		
縮 尺	図 示	図面番号	124 / 165
設計会社名	株式会社ネクスコ東日本エンジニアリング		
施工会社名			
事務所名	東日本高速道路株式会社 関東支社 水 戸 管 理 事 務 所		

宮田川橋(下り線) P4～A2間場所打ちRC床版配筋図(その5) S=1:50

断 面 図【A2】S=1:50

1 － 1(桁端部)

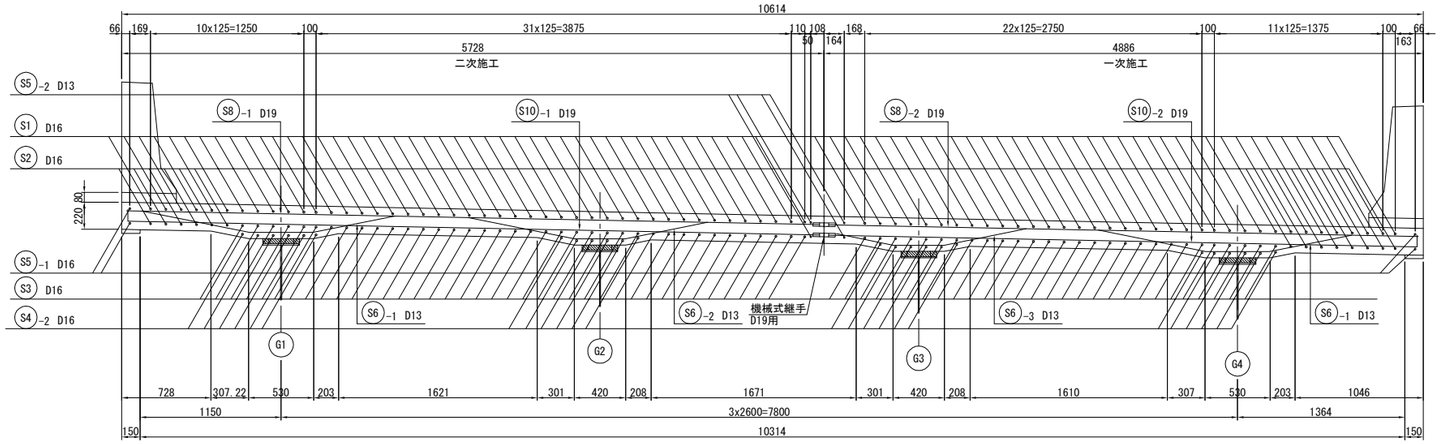

2 － 2(橋台部)

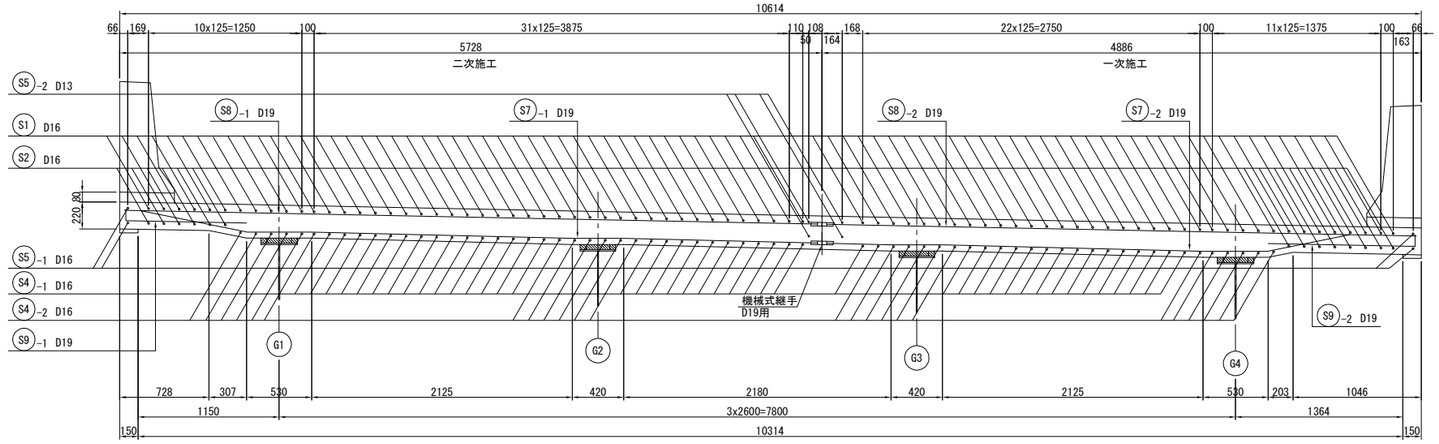

位 置 図

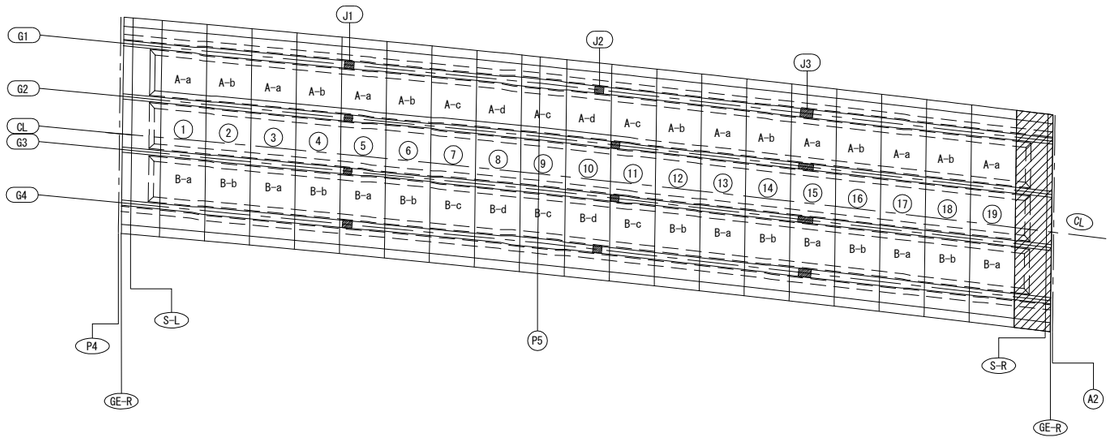

断 面 図 S= 1:30

3 － 3 (張 出 部)

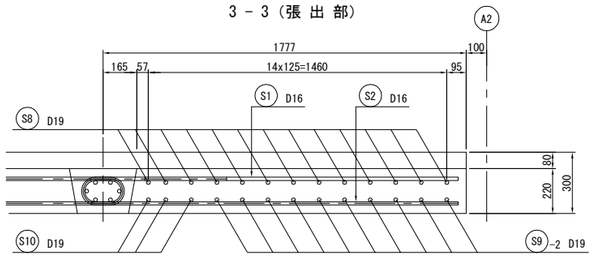

4 － 4 (支 点 部)

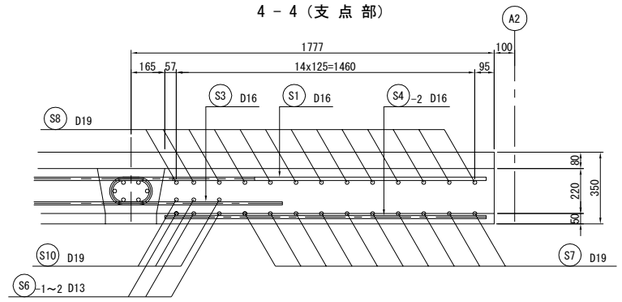

5 － 5
G1～G2, G2～G3, G3～G4

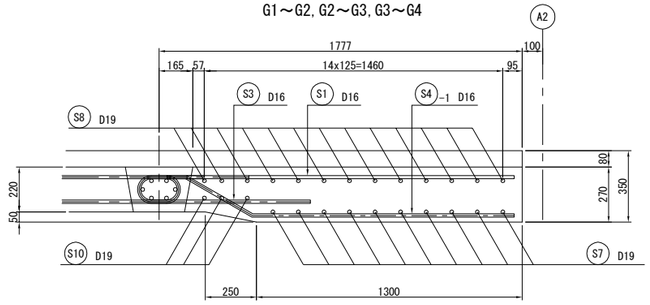

6 － 6(接合目地部)

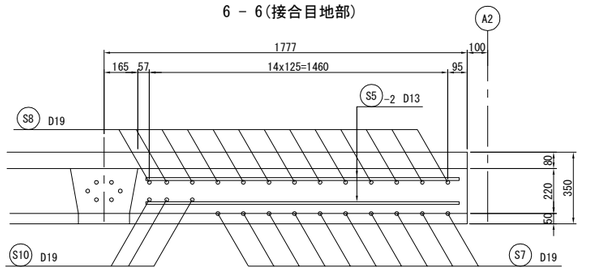

注記
1. 鉄筋はエポキシ樹脂塗装とする。
　但し、機械式継手挿入部は無塗装とする。

常磐自動車道 宮田川橋床版取替工事			
図面の種類	宮田川橋(下り線) P4～A2間場所打ちRC床版配筋図(その5)		
縮　尺	図 示	図面番号	125 / 165
設計会社名	株式会社ネクスコ東日本エンジニアリング		
施工会社名			
事務所名	東日本高速道路株式会社 関東支社 水 戸 管 理 事 務 所		

宮田川橋(下り線) P4～A2間場所打ちRC床版配筋図(その6)　S=1:30

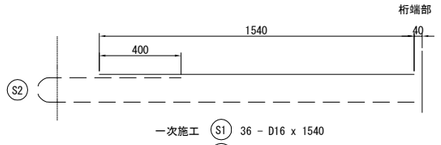

一次施工 S1 36 - D16 x 1540
二次施工 S1 44 - D16 x 1540

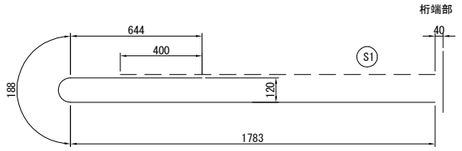

一次施工 S2 8 - D16 x 2620
二次施工 S2 6 - D16 x 2620

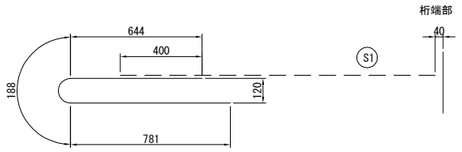

一次施工 S3 28 - D16 x 1620
二次施工 S3 38 - D16 x 1620

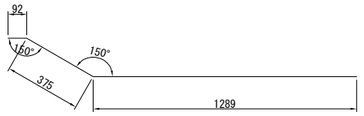

一次施工 S4-1 16 - D16 x 1760
二次施工 S4-1 26 - D16 x 1760

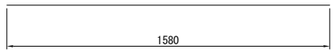

一次施工 S4-2 12 - D16 x 1580
二次施工 S4-2 12 - D16 x 1580

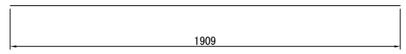

一次施工 S5-1 2 - D16 x 1910
二次施工 S5-1 2 - D16 x 1910

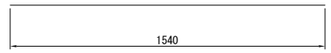

一次施工 S5-2 2 - D13 x 1540
二次施工 S5-2 2 - D13 x 1540

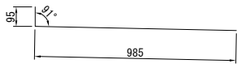

二次施工 S9-1 10 - D19 x 1080

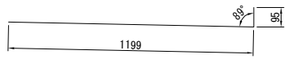

一次施工 S9-2 10 - D19 x 1300

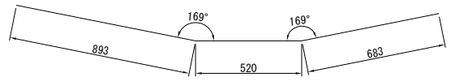

一次施工 S6-1 3 - D13 x 2100
二次施工 S6-1 3 - D13 x 2100

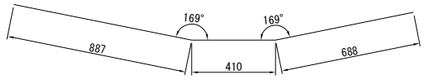

二次施工 S6-2 3 - D13 x 1990

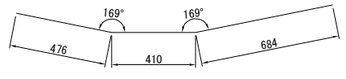

一次施工 S6-3 3 - D13 x 1570

二次施工 S7-1 10 - D19 x 5550

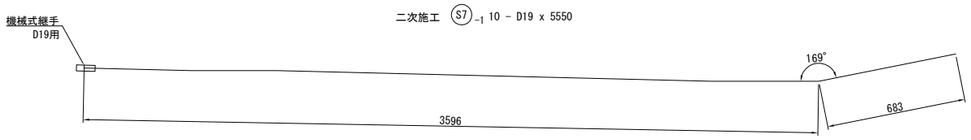

一次施工 S7-2 10 - D19 x 4280

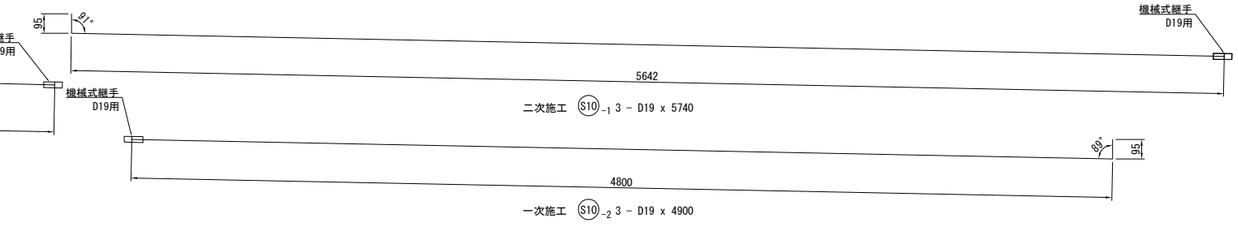

二次施工 S10-1 3 - D19 x 5740
一次施工 S10-2 3 - D19 x 4900

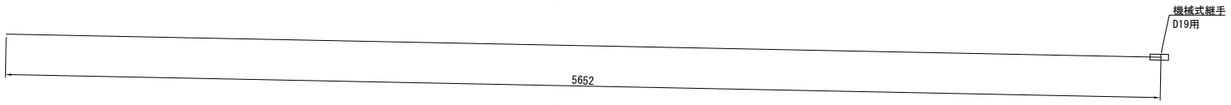

二次施工 S8-1 13 - D19 x 5660

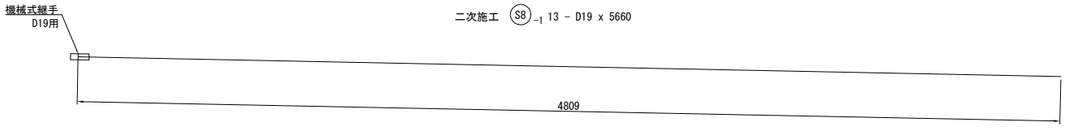

一次施工 S8-2 13 - D19 x 4810

一次鉄筋施工表

記号	径	長さ	本数	単位重量	一本当り重量	合計重量	摘要
S1	D16	1540	36	1.56	2.40	86	
S2	D16	2620	8	1.56	4.09	33	
S3	D16	1620	28	1.56	2.53	71	
S4-1	D16	1760	16	1.56	2.75	44	
S4-2	D16	1580	12	1.56	2.46	30	
S5-1	D16	1910	2	1.56	2.98	6	
S5-2	D13	1540	2	0.995	1.53	3	
S6-1	D13	2100	3	0.995	2.09	6	
S6-3	D13	1570	3	0.995	1.56	5	
S7-2	D19	4280	10	2.25	9.63	96	
S8-2	D19	4810	13	2.25	10.82	141	
S9-2	D19	1300	10	2.25	2.93	29	
S10-2	D19	4900	3	2.25	11.03	33	
					合　計	583 kg	
					D13 (SD345)	14 kg	
					D16 (SD345)	270 kg	
					D19 (SD345)	299 kg	
					機械式継手　D19用	26 組	

二次施工鉄筋表

記号	径	長さ	本数	単位重量	一本当り重量	合計重量	摘要
S1	D16	1540	44	1.56	2.40	106	
S2	D16	2620	6	1.56	4.09	25	
S3	D16	1620	38	1.56	2.53	96	
S4-1	D16	1760	26	1.56	2.75	72	
S4-2	D16	1580	12	1.56	2.46	30	
S5-1	D16	1910	2	1.56	2.98	6	
S5-2	D13	1540	2	0.995	1.53	3	
S6-1	D13	2100	3	0.995	2.09	6	
S6-2	D13	1990	3	0.995	1.98	6	
S7-1	D19	5550	10	2.25	12.49	125	
S8-1	D19	5660	13	2.25	12.74	166	
S9-1	D19	1080	10	2.25	2.43	24	
S10-1	D19	5740	3	2.25	12.92	39	
					合　計	704 kg	
					D13 (SD345)	15 kg	
					D16 (SD345)	335 kg	
					D19 (SD345)	354 kg	
					機械式継手　D19用	26 組	

鉄筋曲げ加工表

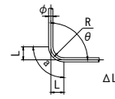

主　筋
θ≦90° R=3φ
θ＞90° R=5.5φ
ΔL=2×L-a

径	θ = 90°			θ = 100°			θ = 135°			θ = 170°		
	R	a	ΔL	R	a	ΔL	R	a	ΔL	R	a	ΔL
D13	39	61	17	71.5	100	20	71.5	56	3	71.5	12	0
D16	48	75	21	88	123	25	88	69	4	88	15	0
D19	57	90	24	104.5	146	29	104.5	82	4	104.5	18	0

注記
1. 鉄筋はエポキシ樹脂塗装とする。
　但し、機械式継手挿入部は無塗装とする。

常磐自動車道 宮田川橋床版取替工事			
図面の種類	宮田川橋(下り線) P4～A2間場所打ちRC床版配筋図(その6)		
縮　尺	図 示	図面番号	126 / 165
設計会社名	株式会社ネクスコ東日本エンジニアリング		
施工会社名			
事務所名	東日本高速道路株式会社 関東支社 水 戸 管 理 事 務 所		

宮田川橋(下り線) P4～A2間場所打ち部壁高欄詳細図(その1)

P4側

壁高欄断面図 S=1:30

L側

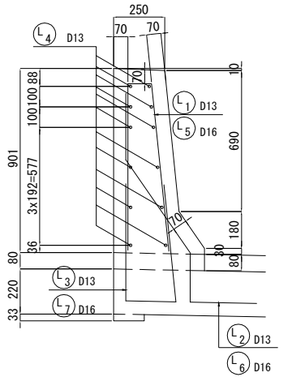

R側

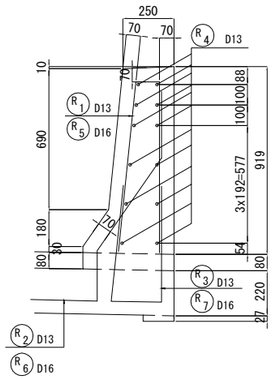

壁高欄側面図 S=1:30

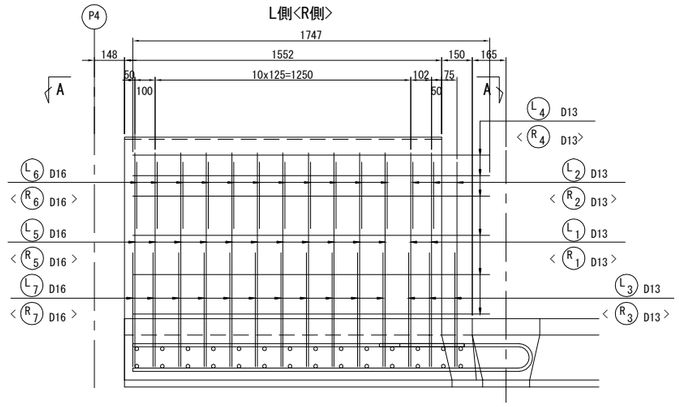

A － A

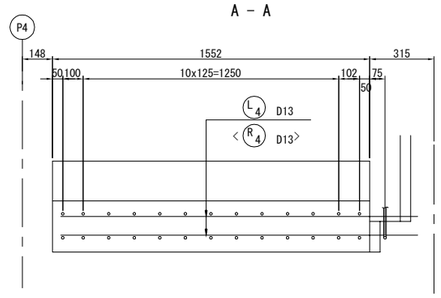

壁高欄二次施工鉄筋表

(一枚当り)

記号	径	長さ	本数	単位重量	一本当り重量	合計重量	摘要
L1	D13	1760	2	0.995	1.75	4	
L2	D13	1430	3	0.995	1.42	4	
L3	D13	1380	3	0.995	1.37	4	
L4	D13	1750	12	0.995	1.74	21	
L5	D16	1760	11	1.56	2.75	30	
L6	D16	1580	11	1.56	2.46	27	
L7	D16	1530	11	1.56	2.39	26	
					合　計	116 kg	
				D13 (SD345)		33 kg	
				D16 (SD345)		83 kg	

壁高欄一次施工鉄筋表

(一枚当り)

記号	径	長さ	本数	単位重量	一本当り重量	合計重量	摘要
R1	D13	1790	2	0.995	1.78	4	
R2	D13	1430	3	0.995	1.42	4	
R3	D13	1370	3	0.995	1.36	4	
R4	D13	1750	12	0.995	1.74	21	
R5	D16	1790	11	1.56	2.79	31	
R6	D16	1580	11	1.56	2.46	27	
R7	D16	1520	11	1.56	2.37	26	
					合　計	117 kg	
				D13 (SD345)		33 kg	
				D16 (SD345)		84 kg	

鉄筋加工図 S=1:40

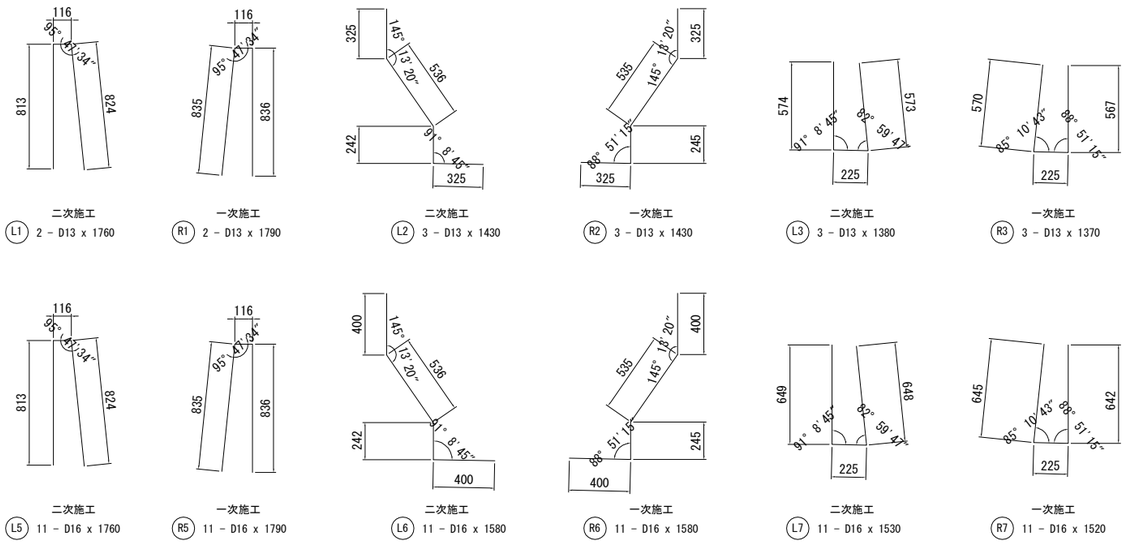

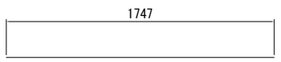

一次施工 R4 12 - D13 x 1750

二次施工 L4 12 - D13 x 1750

鉄筋曲げ加工表

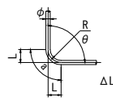

主　筋
θ ≦90° R=3φ
θ ＞90° R=5.5φ
ΔL=2×L-a

径	θ = 90°			θ = 100°			θ = 135°			θ = 170°		
	R	a	ΔL	R	a	ΔL	R	a	ΔL	R	a	ΔL
D13	39	61	17	71.5	100	20	71.5	56	3	71.5	12	0
D16	48	75	21	88	123	25	88	69	4	88	15	0

注記
1. 鉄筋はエポキシ樹脂塗装とする。

常磐自動車道 宮田川橋床版取替工事			
図面の種類	宮田川橋(下り線) P4～A2間場所打ち部壁高欄詳細図(その1)		
縮　尺	図 示	図面番号	127 / 165
設計会社名	株式会社ネクスコ東日本エンジニアリング		
施工会社名			
事務所名	東日本高速道路株式会社 関東支社 水 戸 管 理 事 務 所		

宮田川橋(下り線) P4～A2間場所打ち部壁高欄詳細図(その2)

A2側

壁高欄断面図 S=1:30

L側

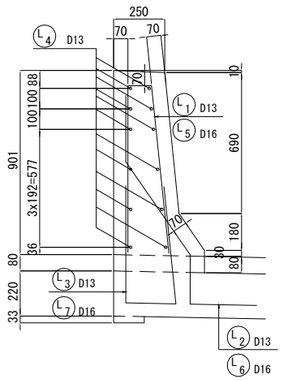

R側

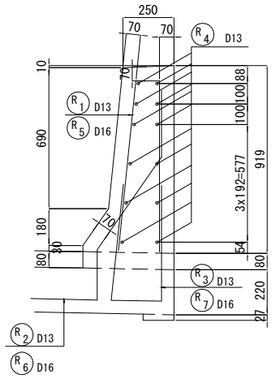

壁高欄側面図 S=1:30

L側<R側>

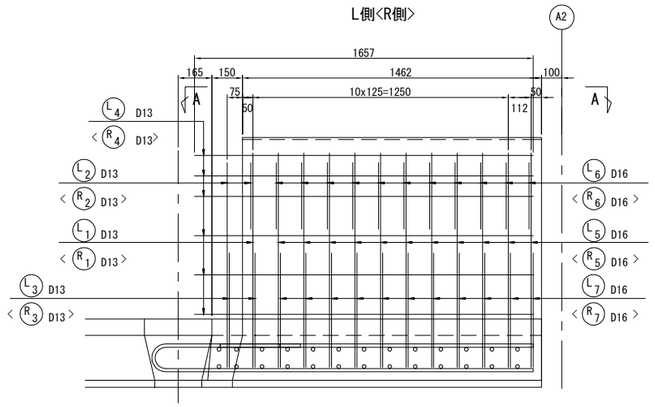

A － A

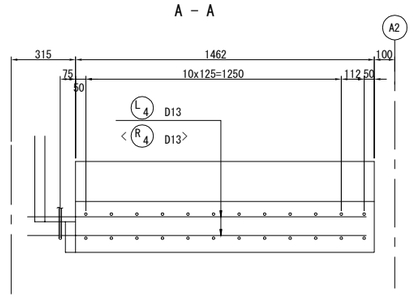

壁高欄二次施工鉄筋表

(一枚当り)

記号	径	長さ	本数	単位重量	一本当り重量	合計重量	摘要
L1	D13	1760	1	0.995	1.75	2	
L2	D13	1430	2	0.995	1.42	3	
L3	D13	1380	2	0.995	1.37	3	
L4	D13	1660	12	0.995	1.65	20	
L5	D16	1760	11	1.56	2.75	30	
L6	D16	1580	11	1.56	2.46	27	
L7	D16	1530	11	1.56	2.39	26	
					合　計	111 kg	
				D13 (SD345)		28 kg	
				D16 (SD345)		83 kg	

壁高欄一次施工鉄筋表

(一枚当り)

記号	径	長さ	本数	単位重量	一本当り重量	合計重量	摘要
R1	D13	1790	1	0.995	1.78	2	
R2	D13	1430	2	0.995	1.42	3	
R3	D13	1370	2	0.995	1.36	3	
R4	D13	1660	12	0.995	1.65	20	
R5	D16	1790	11	1.56	2.79	31	
R6	D16	1580	11	1.56	2.46	27	
R7	D16	1520	11	1.56	2.37	26	
					合　計	112 kg	
				D13 (SD345)		28 kg	
				D16 (SD345)		84 kg	

鉄筋加工図 S=1:40

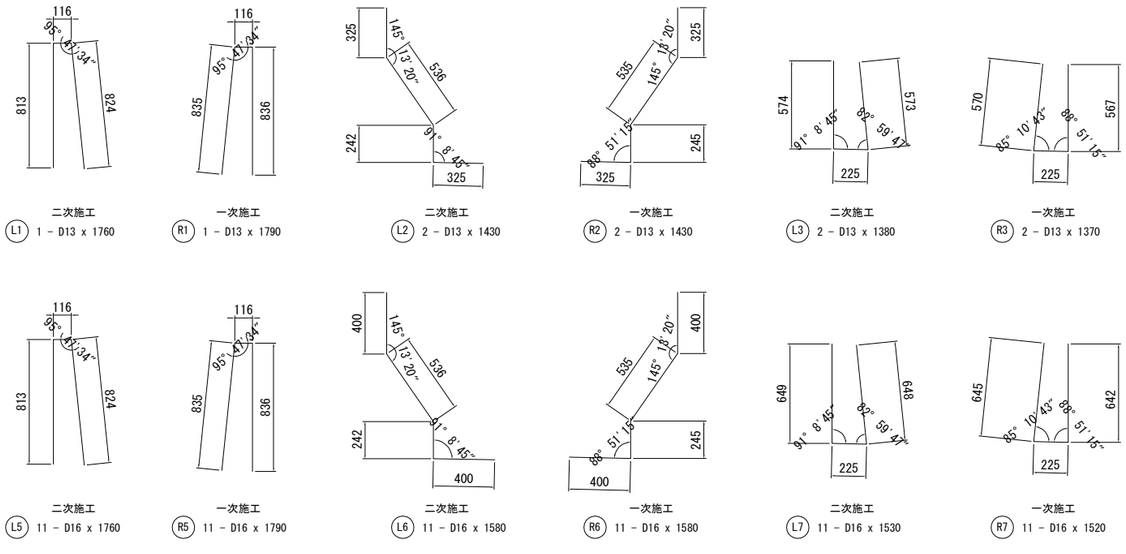

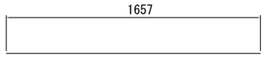

一次施工　R4　12 - D13 x 1660

二次施工　L4　12 - D13 x 1660

鉄筋曲げ加工表

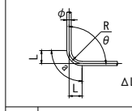

主　筋
θ≦90°　R=3φ
θ＞90°　R=5.5φ
ΔL=2×L-a

径	θ = 90°			θ = 100°			θ = 135°			θ = 170°		
	R	a	ΔL	R	a	ΔL	R	a	ΔL	R	a	ΔL
D13	39	61	17	71.5	100	20	71.5	56	3	71.5	12	0
D16	48	75	21	88	123	25	88	69	4	88	15	0

注記
1. 鉄筋はエポキシ樹脂塗装とする。

常盤自動車道 宮田川橋床版取替工事			
図面の種類	宮田川橋(下り線) P4～A2間場所打ち部壁高欄詳細図(その2)		
縮　尺	図 示	図面番号	128 / 165
設計会社名	株式会社ネクスコ東日本エンジニアリング		
施工会社名			
事務所名	東日本高速道路株式会社 関東支社 水 戸 管 理 事 務 所		

宮田川橋(下り線) P4～A2間壁高欄間詰詳細図

壁高欄間詰め部断面図 S=1:20

L側　　R側

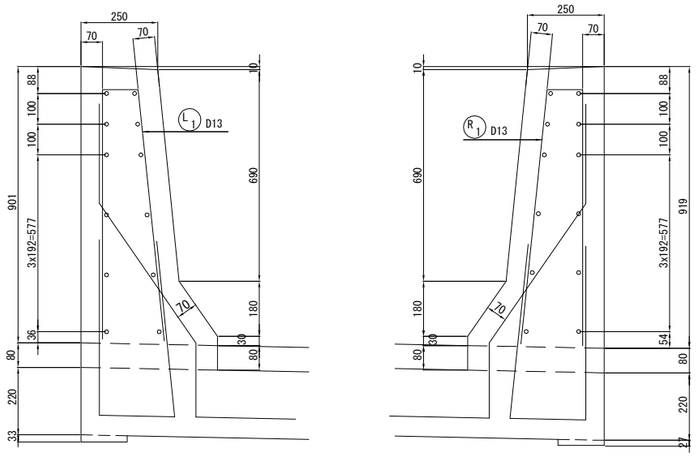

壁高欄間詰め部断面図 S=1:20

L側　　R側

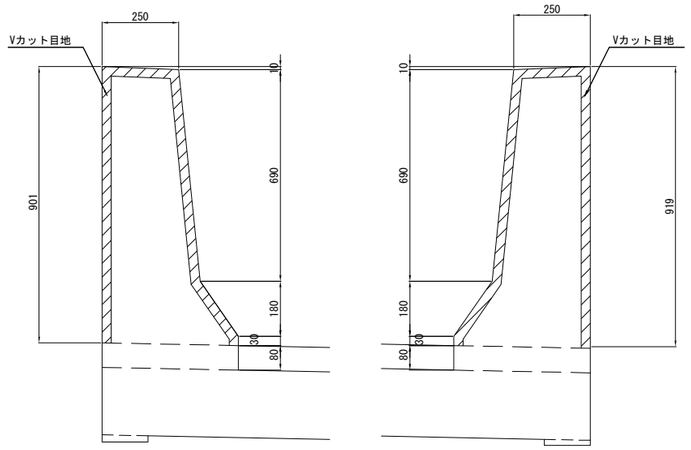

壁高欄間詰め部側面図 S=1:20

L側<R側>

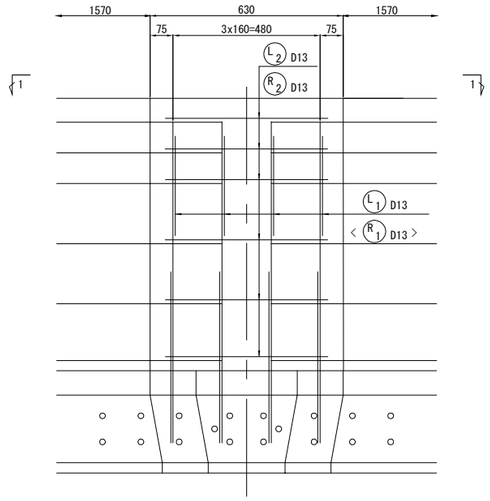

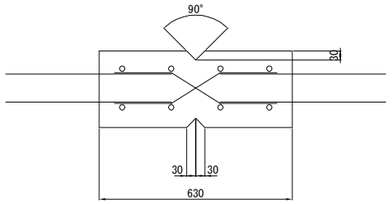

1 － 1

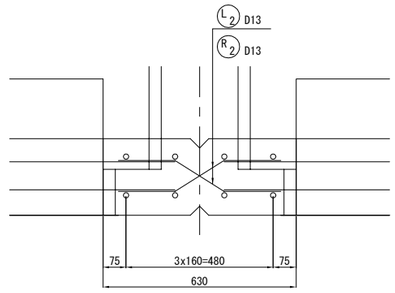

鉄筋加工図 S=1:30

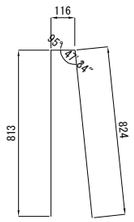

二次施工
L1 4 － D13 x 1760

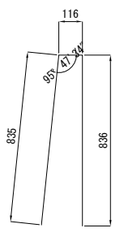

一次施工
R1 4 － D13 x 1790

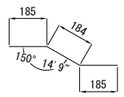

一次施工　R2 12 － D13 x 560

二次施工　L2 12 － D13 x 560

壁高欄二次施工鉄筋表

(一枚当り)

記号	径	長さ	本数	単位重量	一本当り重量	合計重量	摘要
R1	D13	1760	4	0.995	1.75	7	
R2	D13	560	12	0.995	0.557	7	
					合　計	14 kg	
		1箇所当り		箇所数			
	D13	14 kg	×	20	=	280 kg	
合　計		14 kg	×	20	=	280 kg	

壁高欄一次施工鉄筋表

(一枚当り)

記号	径	長さ	本数	単位重量	一本当り重量	合計重量	摘要
L1	D13	1790	4	0.995	1.78	7	
L2	D13	560	12	0.995	0.557	7	
					合　計	14 kg	
		1箇所当り		箇所数			
	D13	14 kg	×	20	=	280 kg	
合　計		14 kg	×	20	=	280 kg	

鉄筋曲げ加工表

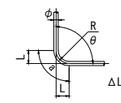

主　筋
$\theta \leqq 90°$ R=3φ
$\theta > 90°$ R=5.5φ
ΔL=2×L-a

径	θ = 90°			θ = 100°			θ = 135°			θ = 170°		
	R	a	ΔL	R	a	ΔL	R	a	ΔL	R	a	ΔL
D13	39	61	17	71.5	100	20	71.5	56	3	71.5	12	0

注記
1. 鉄筋はエポキシ樹脂塗装とする。

常磐自動車道 宮田川橋床版取替工事			
図面の種類	宮田川橋(下り線) P4～A2間壁高欄間詰詳細図		
縮　尺	図 示	図面番号	129 / 165
設計会社名	株式会社ネクスコ東日本エンジニアリング		
施工会社名			
事務所名	東日本高速道路株式会社 関東支社 水 戸 管 理 事 務 所		

宮田川橋(下り線) P4～A2間橋台上壁高欄詳細図(その1)

～ A2橋台左側壁高欄配筋図 ～

既設高欄詳細図 S=1:50

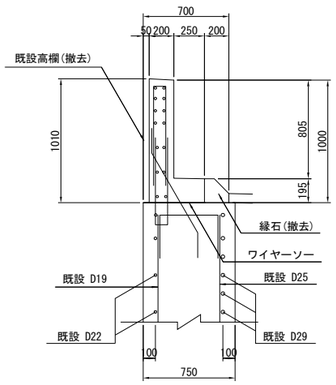

新設高欄詳細図 S=1:50

端部

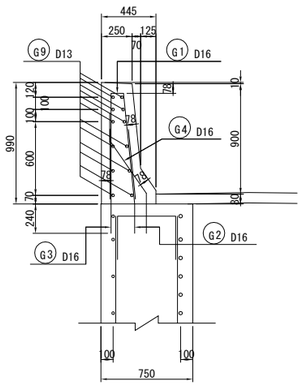

標準部

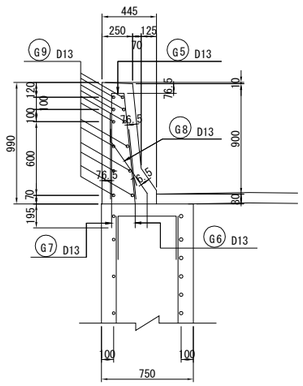

新設高欄配筋図 S=1:50

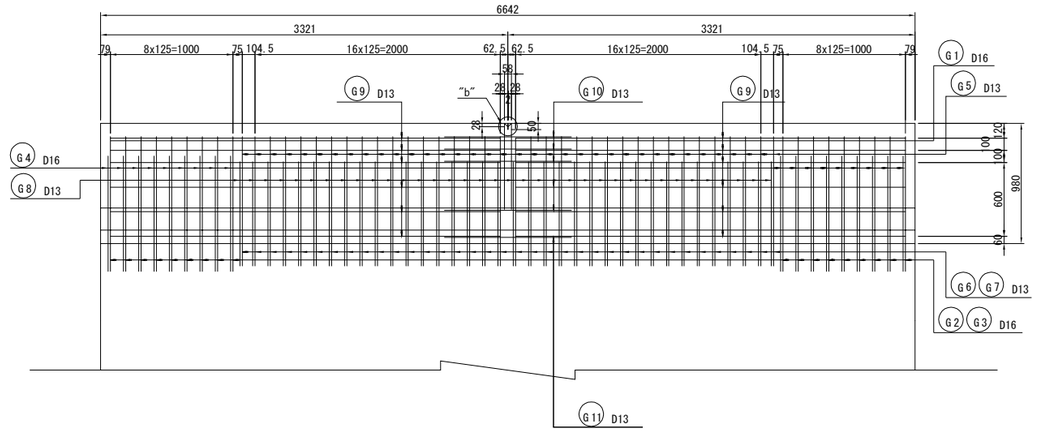

Vカット目地部 S=1:50

A － A

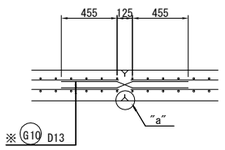

B － B

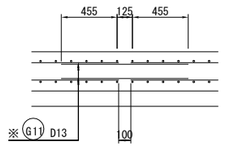

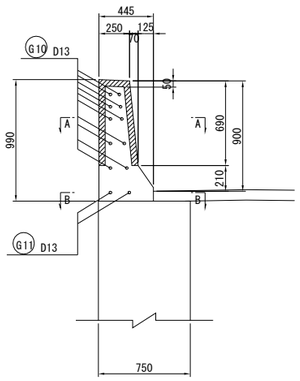

"a"部詳細図 (Vカット形状) S=1:10

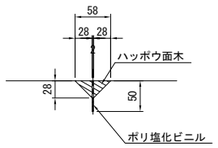

(コンクリート打設時)

"b"部詳細図 (Vカット形状) S=1:10

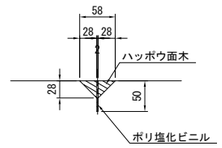

(コンクリート打設時)

鉄筋表

種別	径	長さ (mm)	本数	単位質量 (kg/m)	1本当り質量 (kg/本)	質量 (kg)	摘要
G1	D16	1830	18	1.56	2.85	51	
G2	〃	860	18	〃	1.34	24	
G3	〃	860	18	〃	1.34	24	
G4	〃	1080	18	〃	1.68	30	
G5	D13	1840	36	0.995	1.83	66	
G6	〃	700	36	〃	0.697	25	
G7	〃	700	36	〃	0.697	25	
G8	〃	990	36	〃	0.985	35	
G9	〃	3180	24	〃	3.16	76	
G10	〃	1080	10	〃	1.07	11	(平均長)
G11	〃	1040	2	〃	1.03	2	
						369 kg	
					D16	129 kg	
					D13	240 kg	
				合計		369 kg	(SD345)

鉄筋加工図 S=1:50

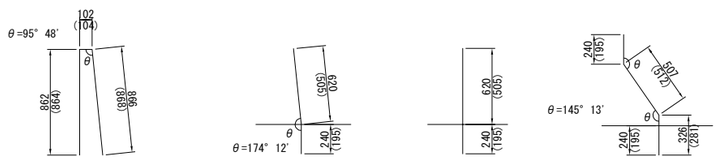

G1 18- D16×1830
(G5 36- D13×1840)

G2 18- D16×860
(G6 36- D13×700)

G3 18- D16×860
(G7 36- D13×700)

G4 18- D16×1080
(G8 36- D13×990)

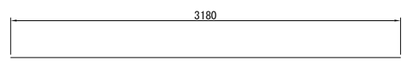

G9 24- D13×3180

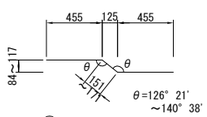

G10 10- D13×1080(平均長)

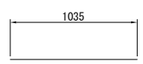

G11 2- D13×1040

平面図 S=1:250

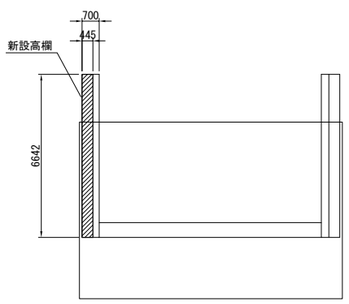

削孔詳細 S=1:4

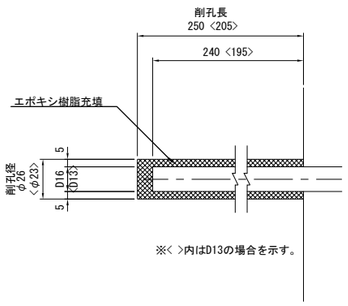

※< >内はD13の場合を示す。

あと施工アンカー定着工 数量表

削孔径	削孔長	本数	削孔方向	総削孔長
φ26	L=250	54	下向き	0.25 × 54＝13.50m
φ23	L=205	108	下向き	0.205 ×108＝22.14m

鉄筋曲げ加工表

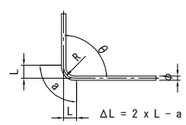

主 筋
θ ≦ 90° R ＝ 3φ
θ ＞ 90° R ＝ 5.5φ
スターラップ
R ＝ 2.5φ

径	主筋 θ = 90° R	主筋 θ = 90° a	主筋 θ = 90° ΔL	主筋 θ = 135° R	主筋 θ = 135° a	主筋 θ = 135° ΔL	スターラップ θ = 90° R	スターラップ θ = 90° a	スターラップ θ = 90° ΔL
D13	39	61	17	71.5	56	3	32.5	51	14
D16	48	75	21	88	69	4	40	63	17

注記
1. 鉄筋はエポキシ樹脂塗装とする。

常磐自動車道 宮田川橋床版取替工事			
図面の種類	宮田川橋(下り線) P4～A2間橋台上壁高欄詳細図(その1)		
縮尺	図示	図面番号	130 / 165
設計会社名	株式会社ネクスコ東日本エンジニアリング		
施工会社名			
事務所名	東日本高速道路株式会社 関東支社 水戸管理事務所		

宮田川橋(下り線) P4～A2間橋台上壁高欄詳細図(その2)

～ A2橋台右側壁高欄配筋図 ～

既設高欄詳細図 S=1:50

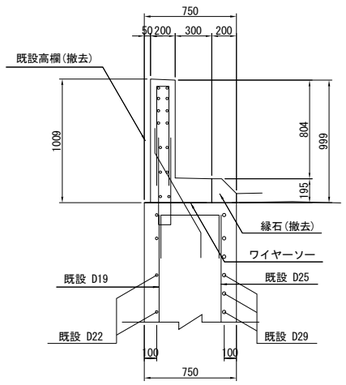

新設高欄詳細図 S=1:50

端部　　標準部

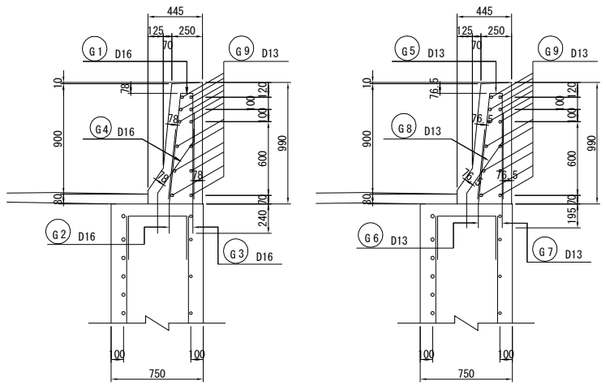

新設高欄配筋図 S=1:50

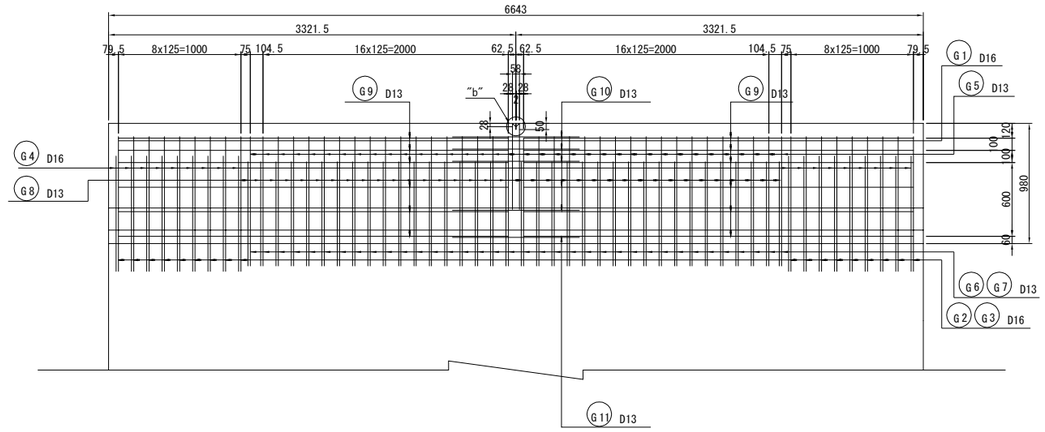

Vカット目地部 S=1:50

A － A

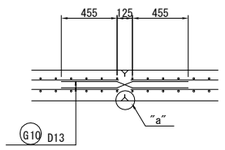

B － B

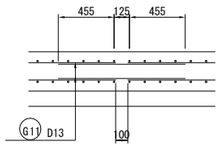

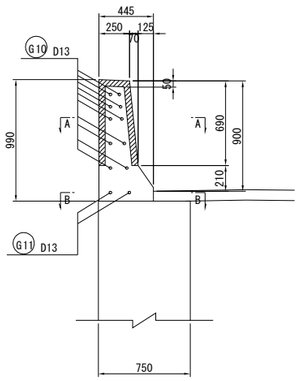

"a"部詳細図（Vカット形状） S=1:10

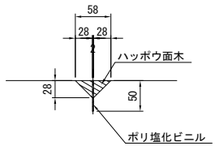

（コンクリート打設時）

"b"部詳細図（Vカット形状） S=1:10

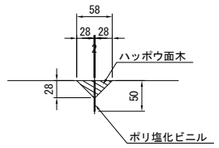

（コンクリート打設時）

鉄筋表

種別	径	長さ (mm)	本数	単位質量 (kg/m)	1本当り質量 (kg/本)	質量 (kg)	摘要
G1	D16	1830	18	1.56	2.85	51	
G2	〃	860	18	〃	1.34	24	
G3	〃	860	18	〃	1.34	24	
G4	〃	1080	18	〃	1.68	30	
G5	D13	1840	36	0.995	1.83	66	
G6	〃	700	36	〃	0.697	25	
G7	〃	700	36	〃	0.697	25	
G8	〃	990	36	〃	0.985	35	
G9	〃	3180	24	〃	3.16	76	
G10	〃	1080	10	〃	1.07	11	(平均長)
G11	〃	1040	2	〃	1.03	2	
						369 kg	
					D16	129 kg	
					D13	240 kg	
				合計		369 kg	(SD345)

鉄筋加工図 S=1:50

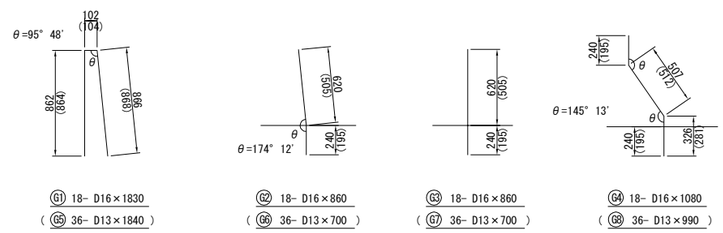

G1 18- D16×1830
(G5 36- D13×1840)

G2 18- D16×860
(G6 36- D13×700)

G3 18- D16×860
(G7 36- D13×700)

G4 18- D16×1080
(G8 36- D13×990)

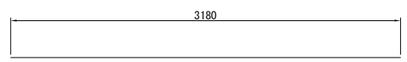

G9 24- D13×3180

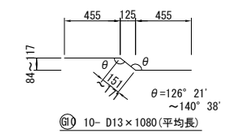

G10 10- D13×1080(平均長)

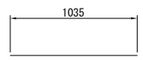

G11 2- D13×1040

鉄筋曲げ加工表

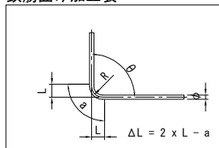

主　筋
θ ≦ 90°　R ＝ 3φ
θ ＞ 90°　R ＝ 5.5φ
スターラップ
R ＝ 2.5φ

径	主筋 θ = 90° R	主筋 θ = 90° a	主筋 θ = 90° ΔL	主筋 θ = 135° R	主筋 θ = 135° a	主筋 θ = 135° ΔL	スターラップ θ = 90° R	スターラップ θ = 90° a	スターラップ θ = 90° ΔL
D13	39	61	17	71.5	56	3	32.5	51	14
D16	48	75	21	88	69	4	40	63	17

平 面 図 S=1:250

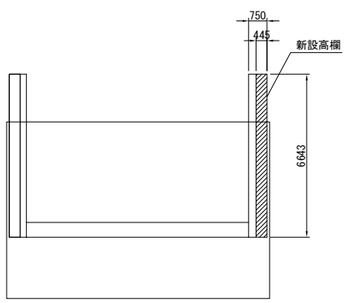

削孔詳細 S=1:4

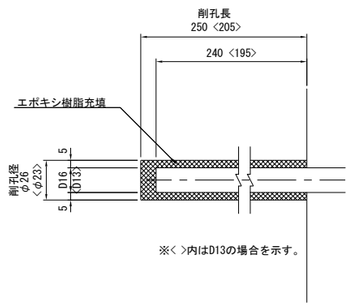

あと施工アンカー定着工 数量表

削孔径	削孔長	本数	削孔方向	総削孔長
φ26	L=250	54	下向き	0.25 × 54＝13.50m
φ23	L=205	108	下向き	0.205 ×108＝22.14m

注記
1. 鉄筋はエポキシ樹脂塗装とする。

常磐自動車道 宮田川橋床版取替工事			
図面の種類	宮田川橋(下り線) P4～A2間橋台上壁高欄詳細図(その2)		
縮　尺	図 示	図面番号	131 / 165
設計会社名	株式会社ネクスコ東日本エンジニアリング		
施工会社名			
事務所名	東日本高速道路株式会社 関東支社 水 戸 管 理 事 務 所		

宮田川橋(下り線) P4～A2間伸縮装置詳細図(参考図)(その1)

平面図　S=1:300

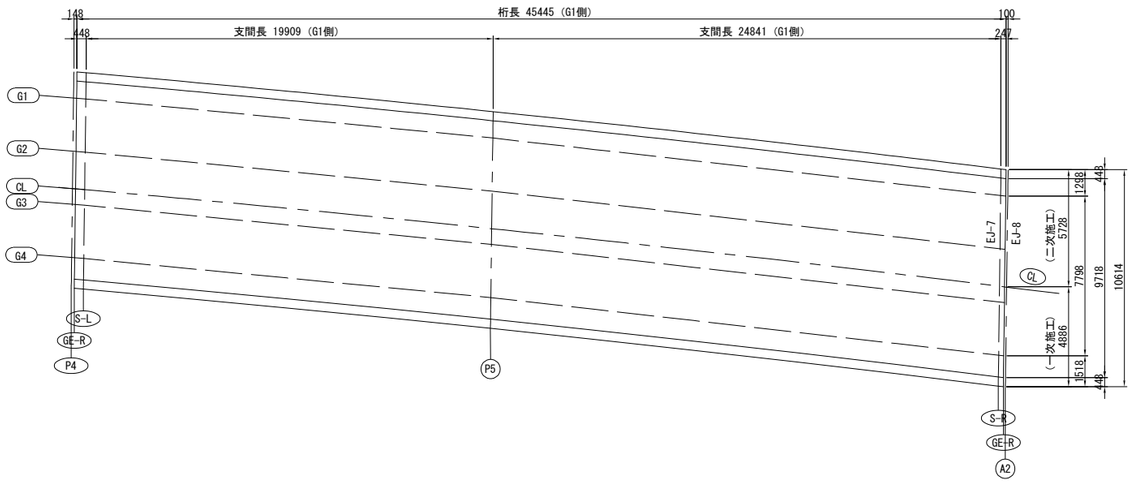

新設伸縮装置主桁間部断面図　S=1:25

A2部

主桁間部断面図

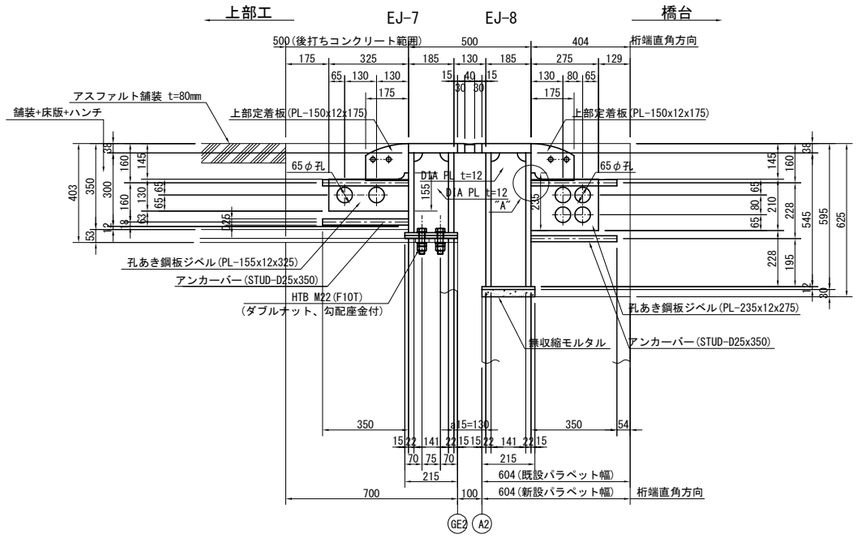

伸縮装置(A2)数量表

項目	種別	単位	数量	備考
新設	A	kg	7,142	EJ-7,8

注記
1. 特記なき材質はSM400Aを示す。
2. 表記の既設構造寸法は完成図をもとに復元しているため、現地計測を実施後に部材制作を行うこと。

常磐自動車道 宮田川橋床版取替工事			
図面の種類	宮田川橋(下り線) P4～A2間伸縮装置詳細図(参考図)(その1)		
縮　尺	図 示	図面番号	132 / 165
設計会社名	株式会社ネクスコ東日本エンジニアリング		
施工会社名			
事務所名	東日本高速道路株式会社 関東支社 水 戸 管 理 事 務 所		

宮田川橋(下り線) P4～A2間伸縮装置詳細図(参考図)(その2) S=1:50

A2部

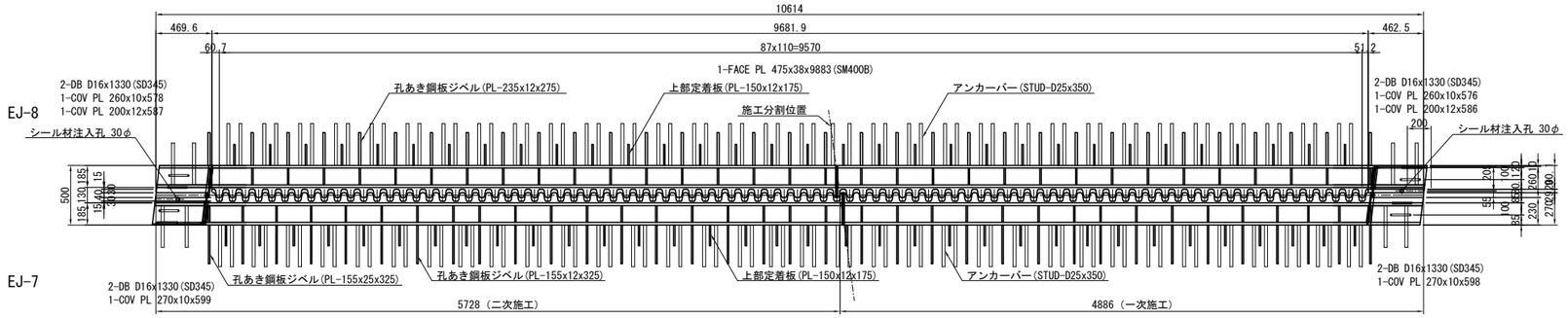

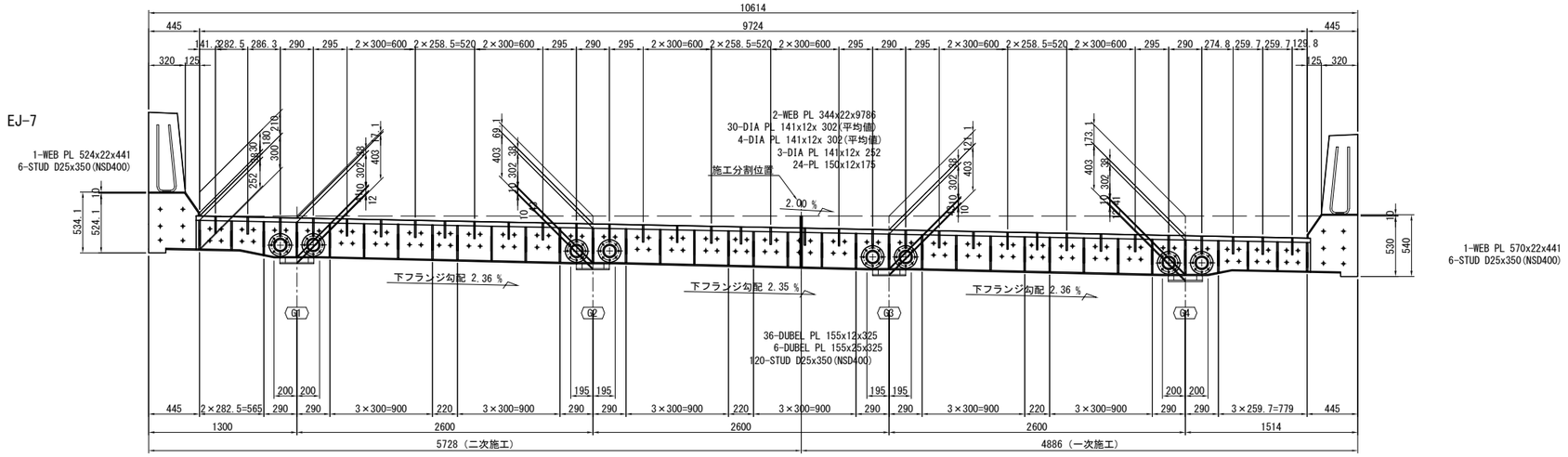

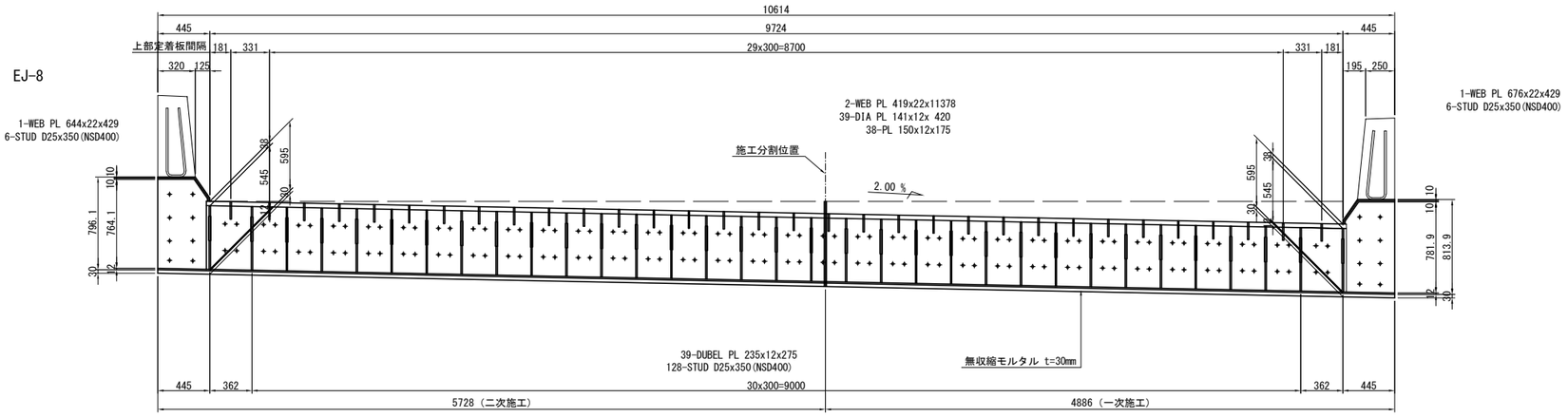

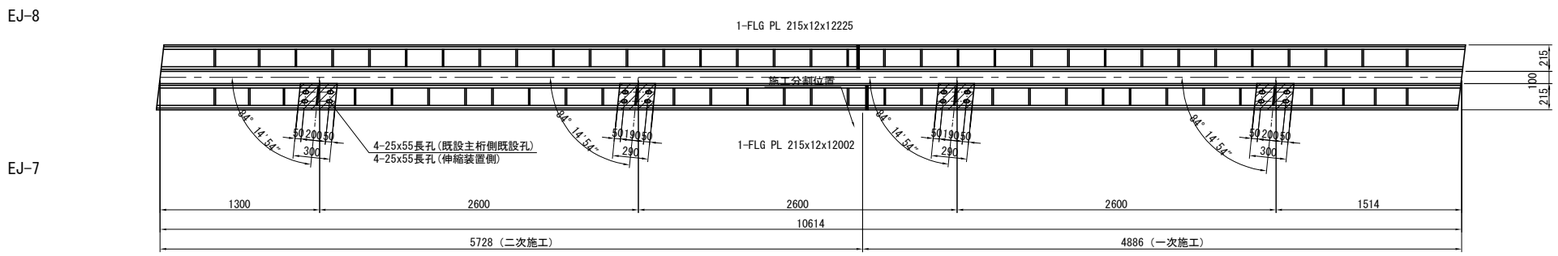

フィラープレート詳細図 S=1:25

G1, G4

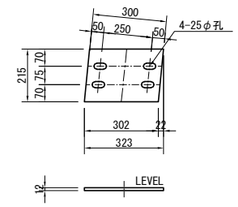

(1箇所当たり材料)
1-FILL PL 215x12x323(SS400)
4-HTB M22x 85(ダブルナット、勾配座金付)(F10T)

G2, G3

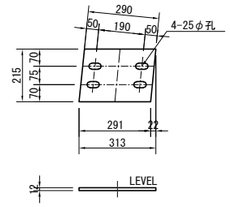

(1箇所当たり材料)
1-FILL PL 215x12x313(SS400)
4-HTB M22x 85(ダブルナット、勾配座金付)(F10T)

ハンドホール詳細図 S=1:25

(製作数=8)

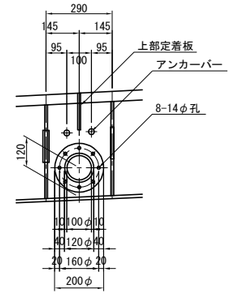

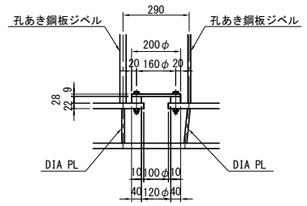

(1箇所当たり材料)
1-PL 200φx28
1-PL 200φx 9(SS400)
8-BN M12x75(SS400)

壁高欄アンカー筋詳細図 S=1:25

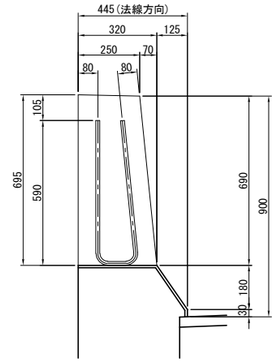

配置図

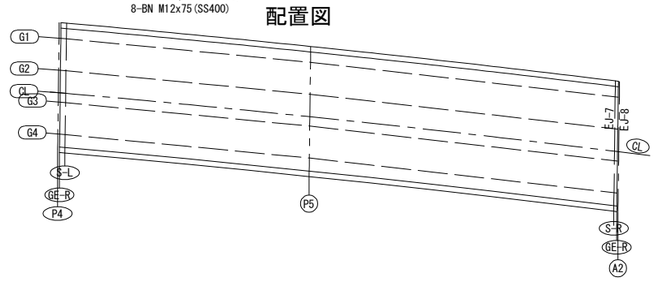

注記
1. 特記なき材質はSM400Aを示す。
2. 表記の既設構造寸法は完成図をもとに復元しているため、現地計測を実施後に部材制作を行うこと。

常磐自動車道 宮田川橋床版取替工事			
図面の種類	宮田川橋(下り線) P4～A2間伸縮装置詳細図(参考図)(その2)		
縮　尺	図 示	図面番号	133 / 165
設計会社名	株式会社ネクスコ東日本エンジニアリング		
施工会社名			
事務所名	東日本高速道路株式会社 関東支社 水 戸 管 理 事 務 所		

宮田川橋(下り線) P4～A2間伸縮装置詳細図(参考図)(その3) S=1:25

A2部

主桁間部断面図

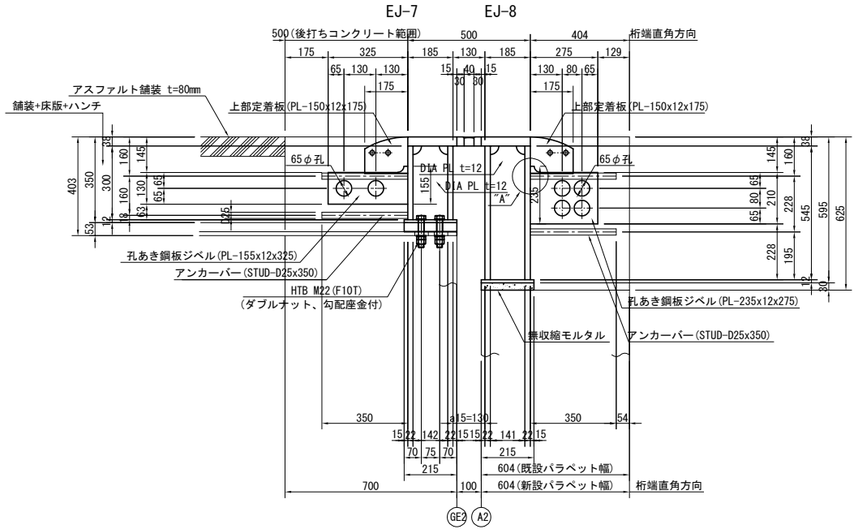

張出し部断面図

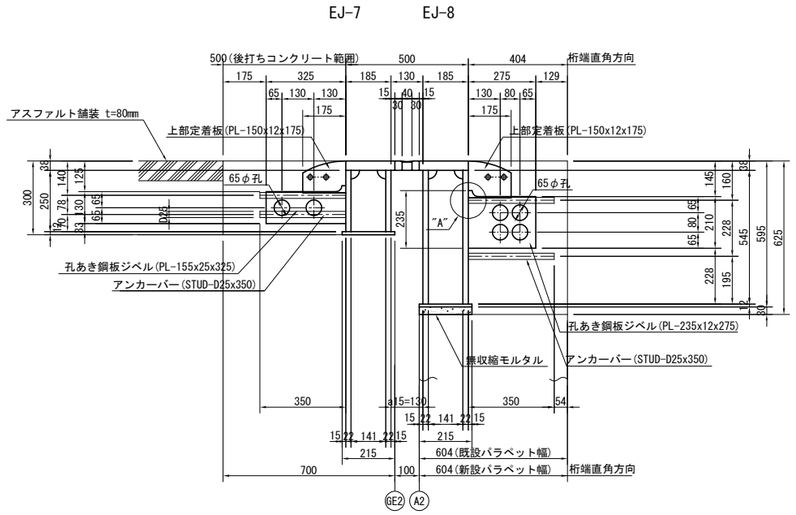

地覆部断面図

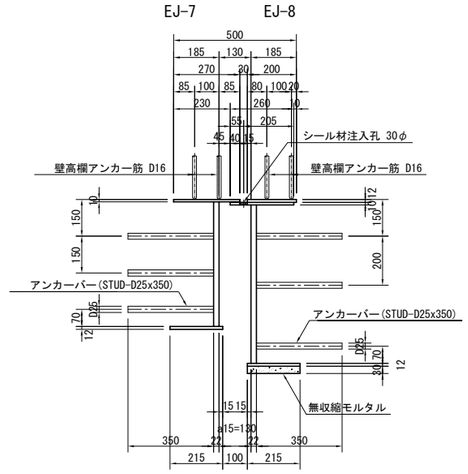

地覆立上り部断面図

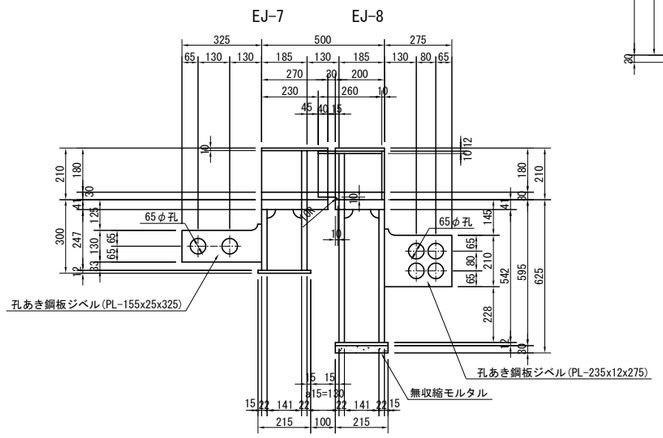

上部定着板詳細図 S=1:15

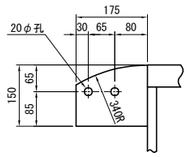

地覆部詳細図

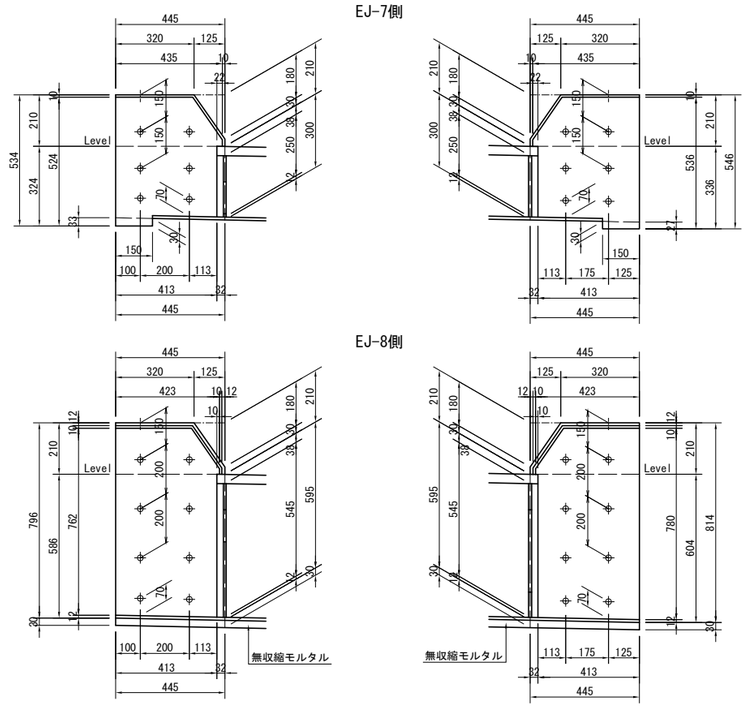

壁高欄塞ぎ板詳細図

(製作数=2)

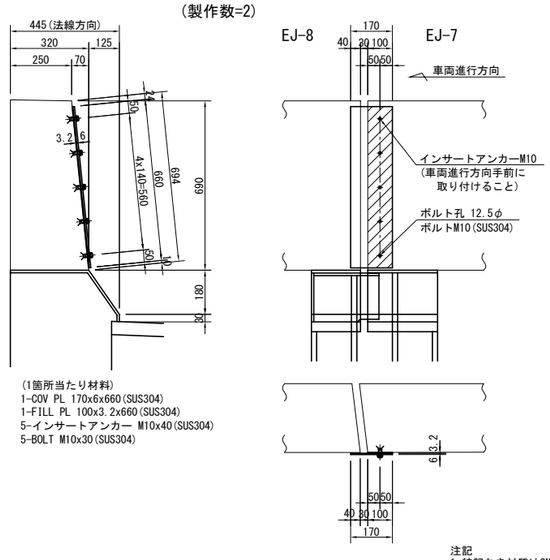

(1箇所当たり材料)
1-COV PL 170x6x660(SUS304)
1-FILL PL 100x3.2x660(SUS304)
5-インサートアンカー M10x40(SUS304)
5-BOLT M10x30(SUS304)

フィンガー詳細図 S=1:15

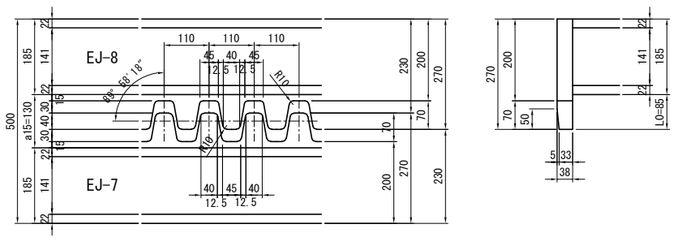

"A"部詳細図 S=1:15

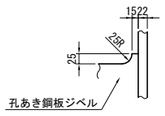

配置図

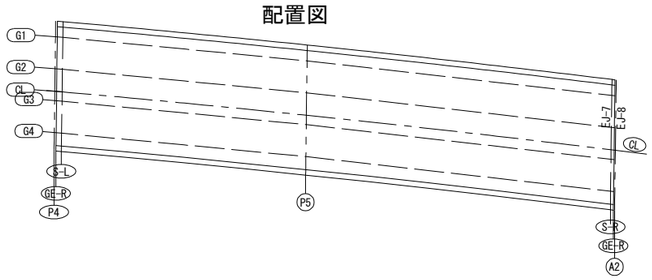

注記
1. 特記なき材質はSM400Aを示す。
2. 特記なきスカーラップは、全て35Rとする。
3. 既設構造寸法は現地計測の上決定する事。

常磐自動車道 宮田川橋床版取替工事			
図面の種類	宮田川橋(下り線) P4～A2間伸縮装置詳細図(参考図)(その3)		
縮　尺	図 示	図面番号	134 / 165
設計会社名	株式会社ネクスコ東日本エンジニアリング		
施工会社名			
事務所名	東日本高速道路株式会社 関東支社 水 戸 管 理 事 務 所		

宮田川橋(下り線) P4～A2間伸縮装置詳細図(参考図)(その4) S=1:50

A2部

A － A

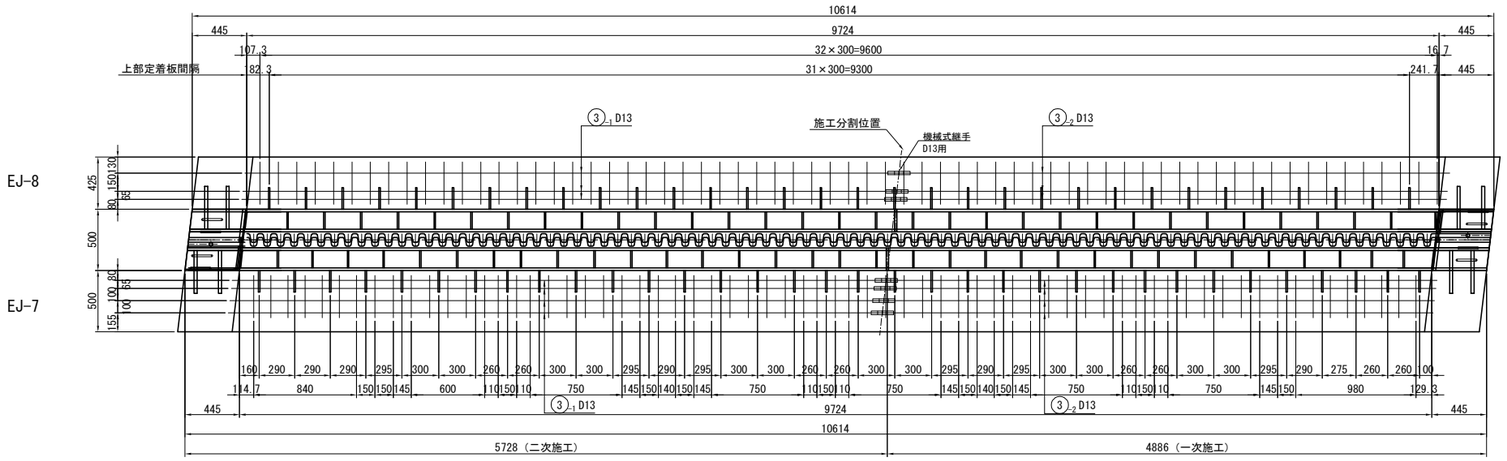

B － B

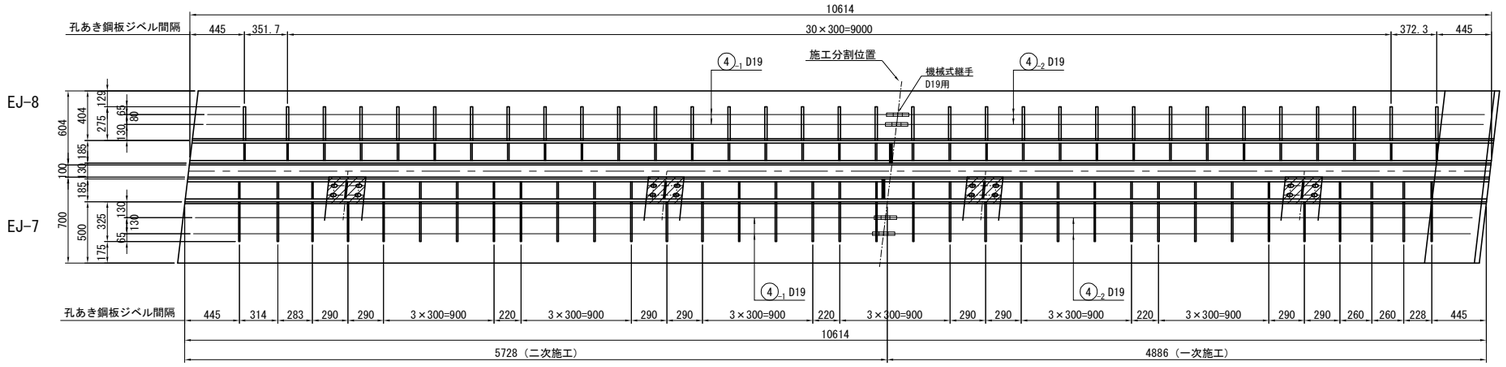

主桁間部断面図 S=1:25

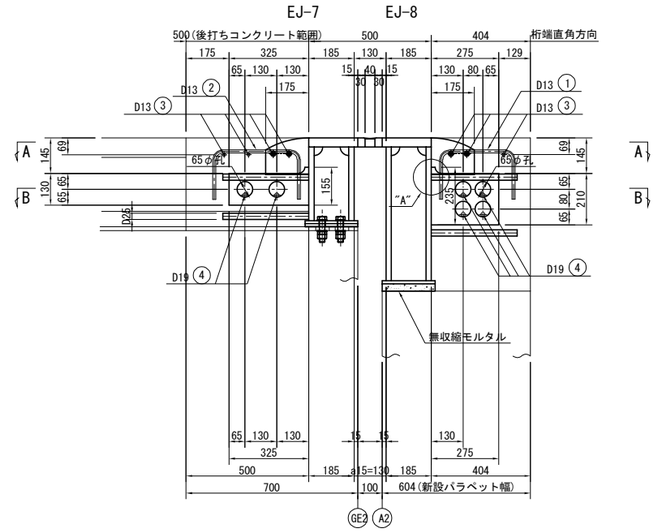

張出し部断面図 S=1:25

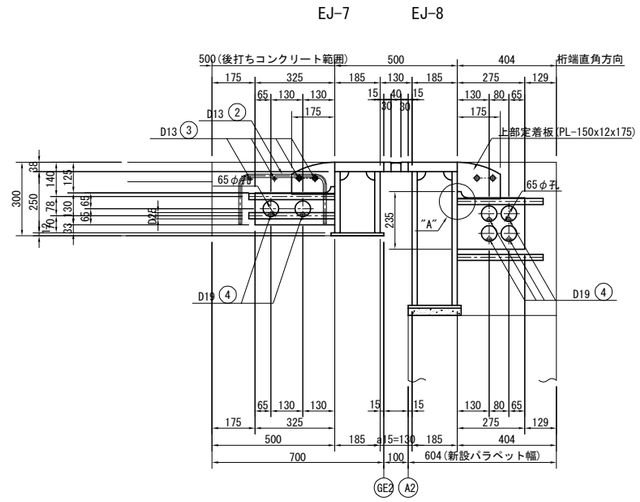

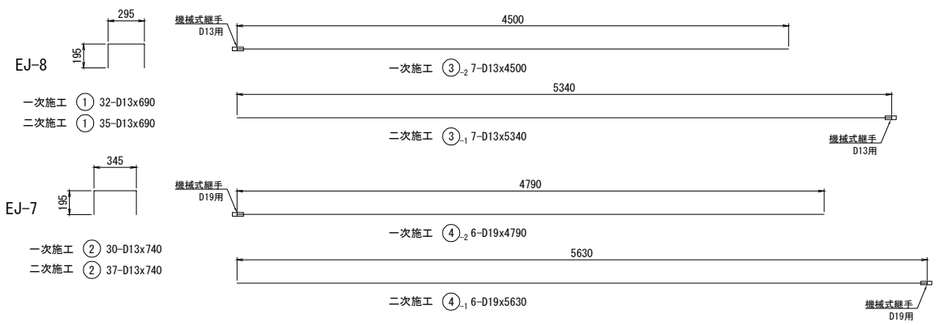

一次施工鉄筋表

種別	径	長さ	本数	単位質量	一本当り質量	質量	摘要
1	D13	690	32	0.995	0.69	23	⊓
2	D13	740	30	0.995	0.74	23	⊓
3-2	D13	4500	7	0.995	4.48	32	——
4-2	D19	4790	6	2.250	10.78	65	——
					合計	143 Kg	
				鉄筋質量	D13(SD345) :	78 Kg	
					D19(SD345) :	65 Kg	
				機械式継手	D13用 :	7 組	
					D19用 :	6 組	

二次施工鉄筋表

種別	径	長さ	本数	単位質量	一本当り質量	質量	摘要
1	D13	690	35	0.995	0.69	25	⊓
2	D13	740	37	0.995	0.74	28	⊓
3-1	D13	5340	7	0.995	5.31	32	——
4-1	D19	5630	6	2.250	12.67	77	——
					合計	162 Kg	
				鉄筋質量	D13(SD345) :	85 Kg	
					D19(SD345) :	77 Kg	
				機械式継手	D13用 :	7 組	
					D19用 :	6 組	

配置図

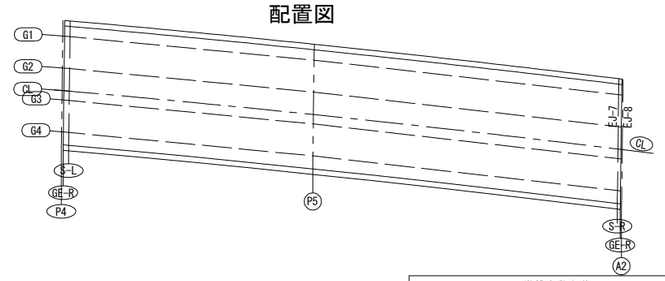

注記
1. 特記なき材質はSM400Aを示す。
2. 既設構造寸法は現地計測の上決定する事。
3. 鉄筋はエポキシ樹脂塗装とする。
　但し、機械式継手挿入部は無塗装とする。

常磐自動車道 宮田川橋床版取替工事			
図面の種類	宮田川橋(下り線) P4～A2間伸縮装置詳細図(参考図)(その4)		
縮尺	図示	図面番号	135 / 165
設計会社名	株式会社ネクスコ東日本エンジニアリング		
施工会社名			
事務所名	東日本高速道路株式会社 関東支社 水戸管理事務所		

宮田川橋(下り線) P4～A2間伸縮装置詳細図(参考図)(その5) S=1:50

A2部

非排水装置詳細図

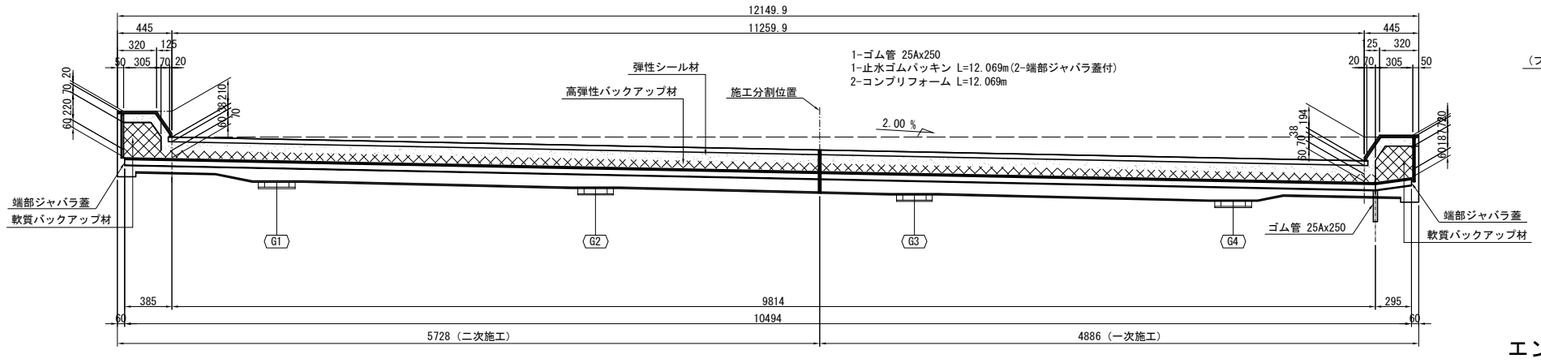

"A"部詳細図 S=1:15

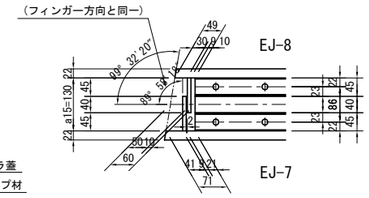

"B"部詳細図 S=1:15

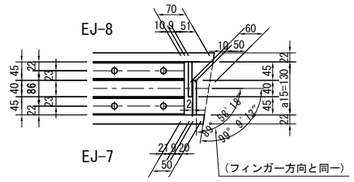

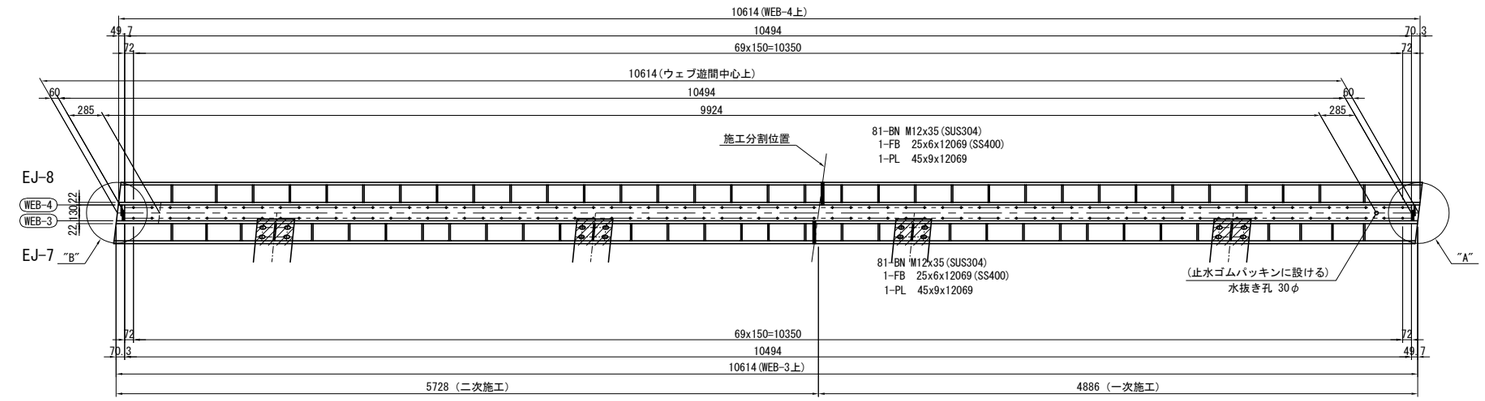

エンドプレート詳細図 S=1:25

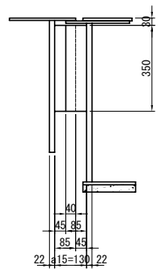

止水ゴムパッキン詳細図 S=1:5

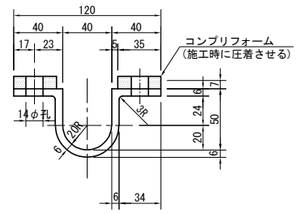

止水ゴムパッキン端部構造

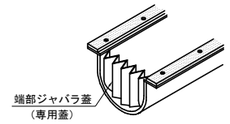

非排水装置断面図 S=1:15

車道部

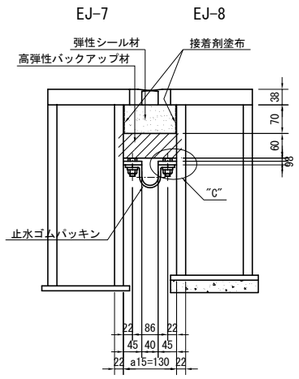

地覆部

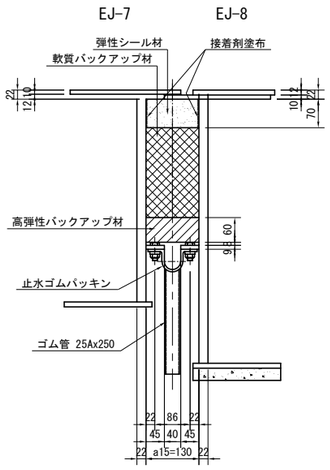

弾性シール材詳細図 S=1:15

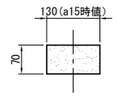

高弾性バックアップ材詳細図 S=1:15

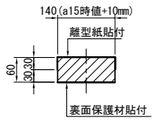

"C"部詳細図 S=1:5

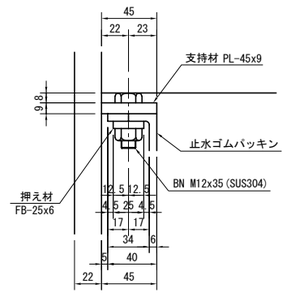

配置図

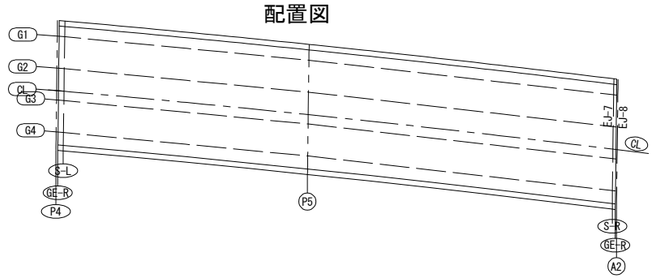

注記
1. 特記なき材質はSM400Aを示す。
2. 既設構造寸法は現地計測の上決定する事。

常磐自動車道 宮田川橋床版取替工事			
図面の種類	宮田川橋(下り線) P4～A2間伸縮装置詳細図(参考図)(その5)		
縮　尺	図 示	図面番号	136 / 165
設計会社名	株式会社ネクスコ東日本エンジニアリング		
施工会社名			
事務所名	東日本高速道路株式会社 関東支社 水 戸 管 理 事 務 所		

宮田川橋(下り線) P4～A2間橋台改良図 S=1:150

A2橋台

撤去図

断面図(1－1)

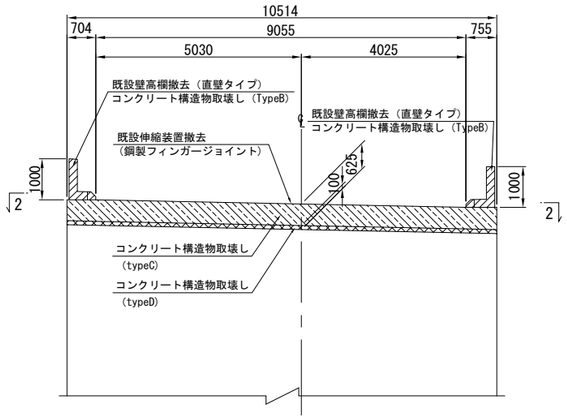

3－3

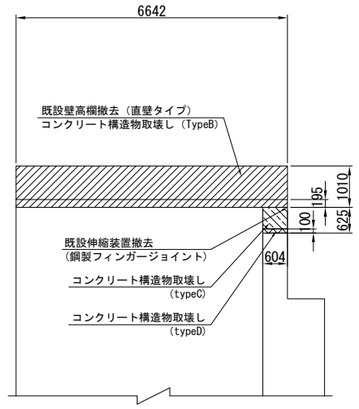

平面図(2－2)

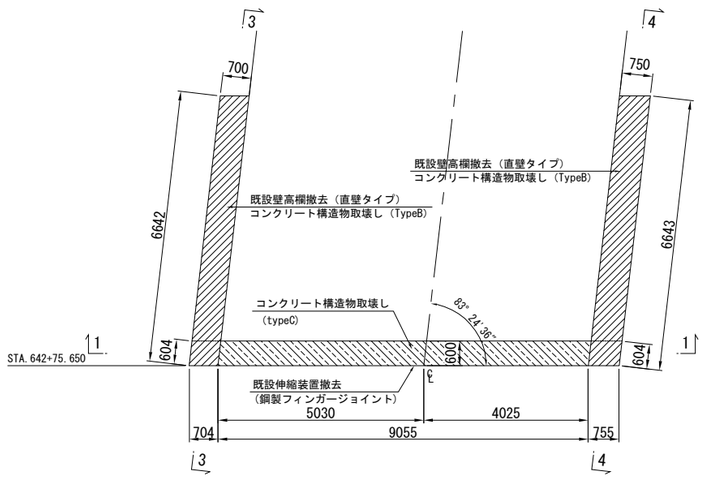

4－4

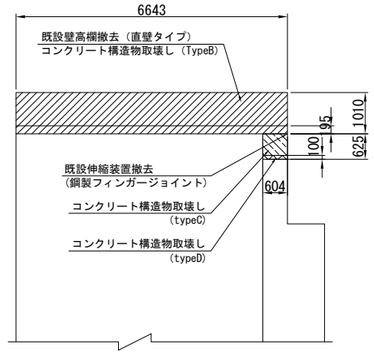

復旧図

断面図(1－1)

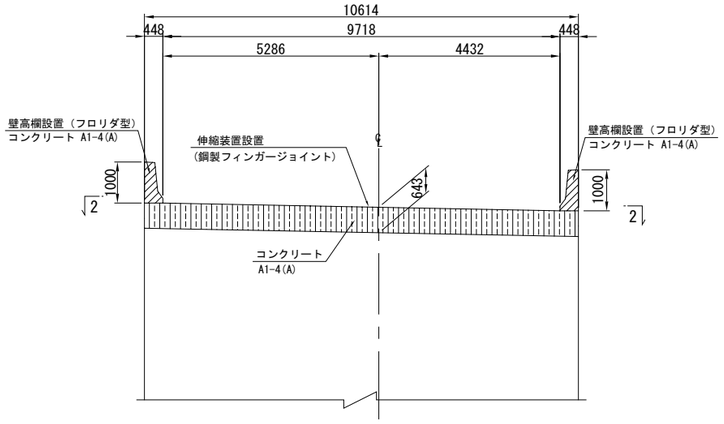

3－3

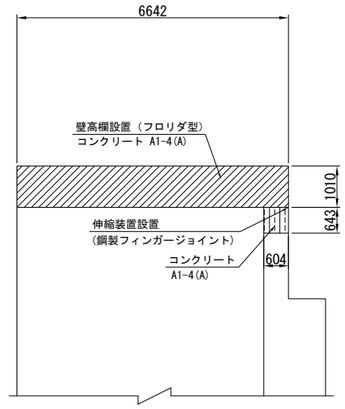

平面図(2－2)

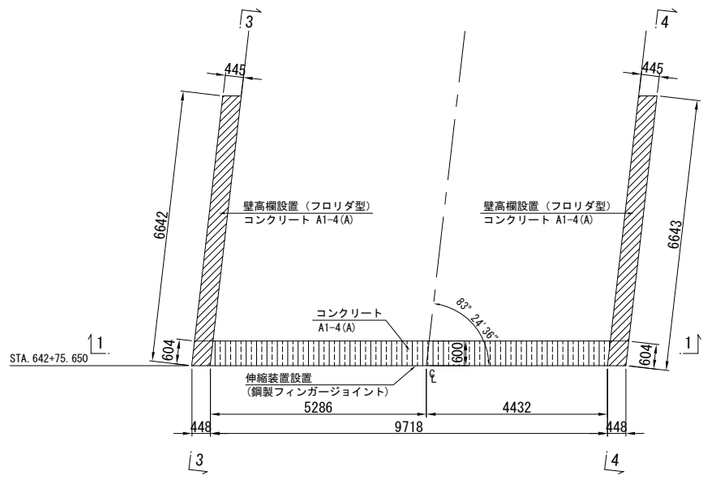

4－4

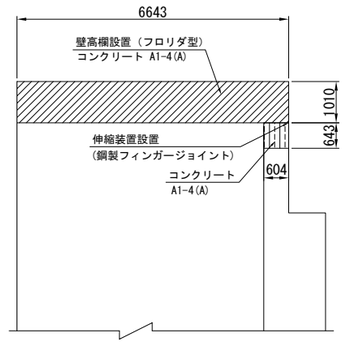

注記

1. 施工にあたっては、現地計測を実施して既設構造寸法を再確認する事。
2. 新旧コンクリート境界面のワイヤーソー施工箇所は、下地処理を行う事。
3. 改築部のコンクリートの設計基準強度は30N/mm2とする。
4. 使用鉄筋はSD345とする。
5. コンクリートの打設時は、既設コンクリート面を湿潤状態にする事。
6. アンカー削孔箇所は鉄筋探査を行い既設鉄筋を損傷させない事。

構造物取壊し工数量

項　目	体　積 (m3)	備　考
コンクリート構造物取壊し（typeB）	3.8	壁高欄（ワイヤーソー）
コンクリート構造物取壊し（typeC）	3.3	伸縮装置後打ちコンクリート（ブレーカー）
コンクリート構造物取壊し（typeD）	0.631	伸縮装置後打ちコンクリート（WJ）

コンクリート数量

項　目	体　積 (m3)	備　考
コンクリート　A1-4(A)	8.3	壁高欄，伸縮装置あと打ち

常磐自動車道 宮田川橋床版取替工事			
図面の種類	宮田川橋(下り線) P4～A2間橋台改良図		
縮　尺	図 示	図面番号	137 / 165
設計会社名	株式会社ネクスコ東日本エンジニアリング		
施工会社名			
事務所名	東日本高速道路株式会社 関東支社 水 戸 管 理 事 務 所		

宮田川橋(下り線) P4～A2間橋台壁高欄用足場工設置図(参考図) S=1:250

A2橋台

1 － 1

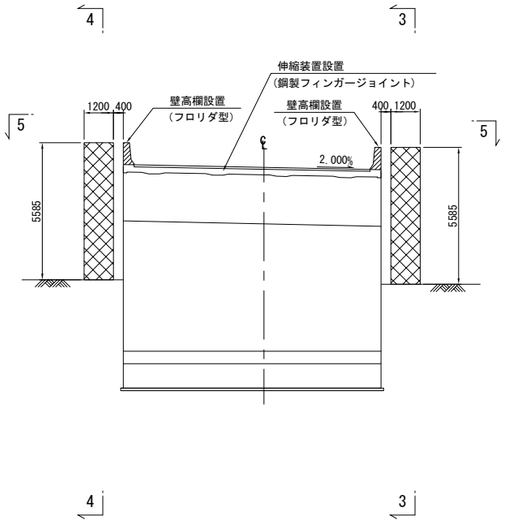

2 － 2

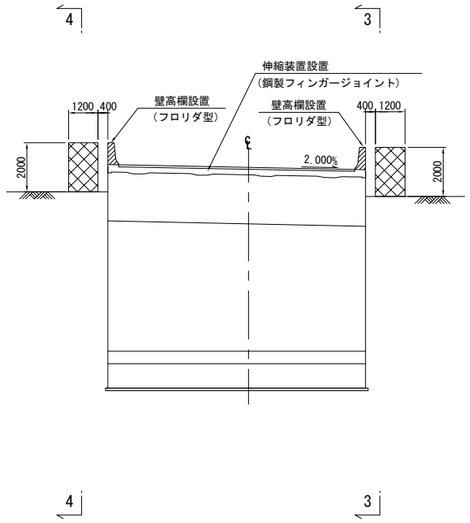

3 － 3

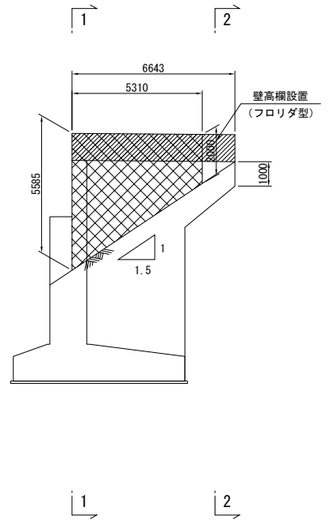

4 － 4

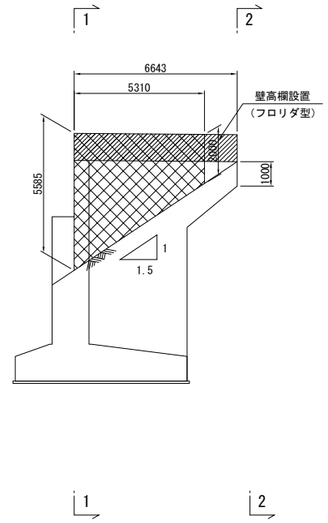

5 － 5

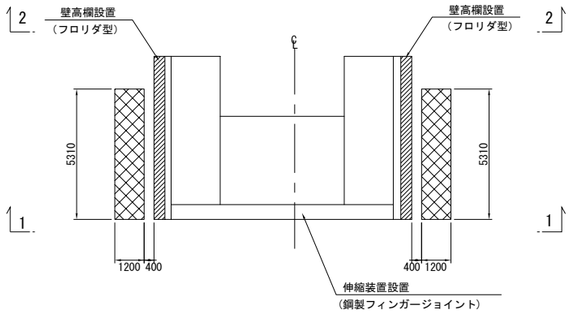

A2橋台壁高欄用足場工数量

	体積 (空m3)
左 側	24.17
右 側	24.17
計	48.34

注記

1. 本図面は既設設計図書を基に作成しているため、
   現地にて寸法を確認した上で、施工を行うこと。
2. 現地盤高は現地計測値に基づくものとする。

常盤自動車道 宮田川橋床版取替工事			
図面の種類	宮田川橋(下り線) P4～A2間橋台壁高欄用足場工設置図(参考図)		
縮　尺	図 示	図面番号	138 / 165
設計会社名	株式会社ネクスコ東日本エンジニアリング		
施工会社名			
事務所名	東日本高速道路株式会社 関東支社 水 戸 管 理 事 務 所		

宮田川橋(下り線)　P4～A2間舗装工・床版防水工詳細図

平面図 S=1:400
(取替前)

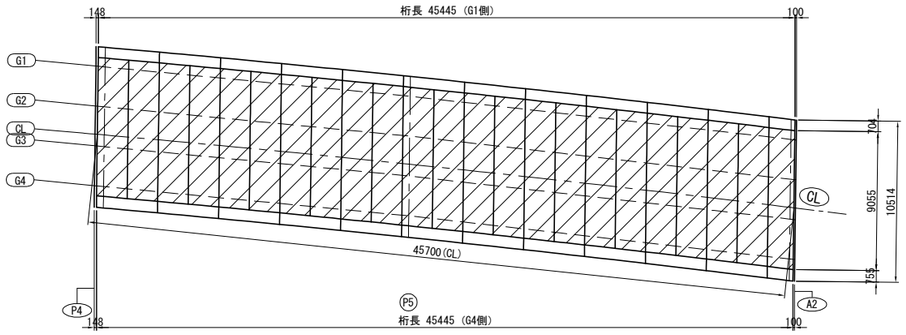

平面図 S=1:400
(取替後)

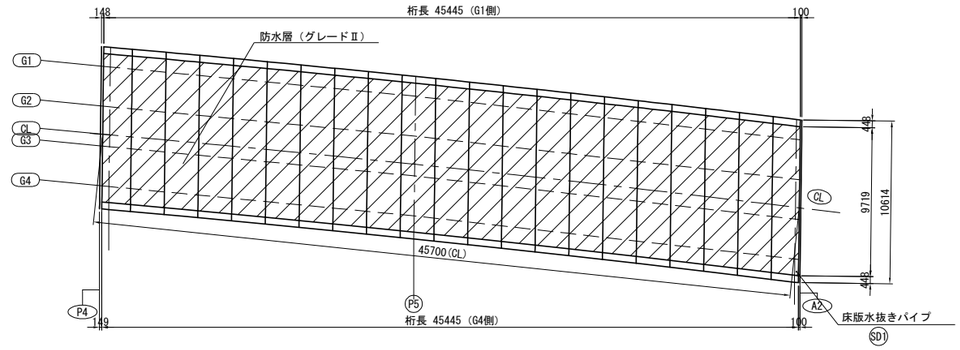

橋面防水工詳細 S=1:20
地覆部

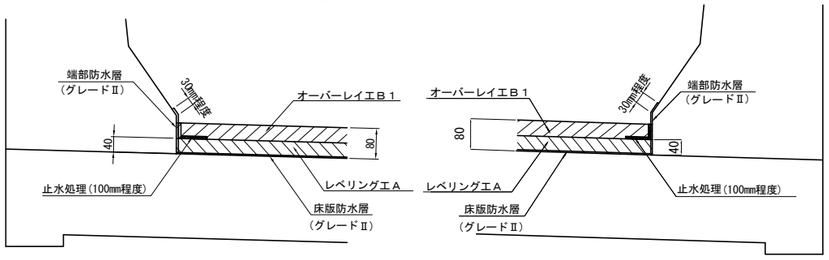

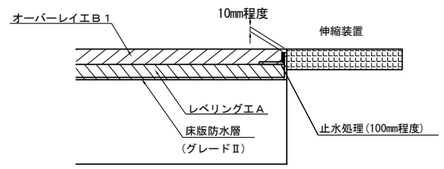

床版水抜きパイプ詳細図 S=1:20
※コンクリート打設後①を設置。

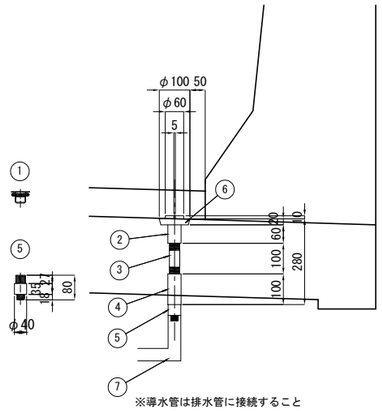

※導水管は排水管に接続すること

床版水抜きパイプ構成図 S=1:10
SD1 (製作数：1)

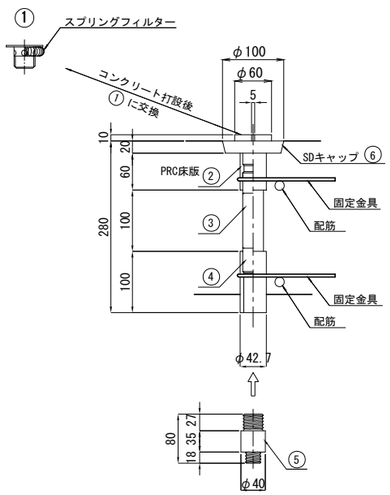

固定金具 S=1:10

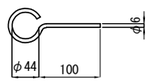

2-RB φ6x237 (SR235)

数量表

	幅 (mm)	長さ (mm)	厚さ (mm)	面積/体積/重量 (m2/m3/t)	備考
路面切削工Ａ	9055	45700	93	38.5 m3	取替前
レベリングエＡ	9719	45700	40	40.8 t	取替後
オーバレイエＢ１	9719	45700	40	444.2 m2	取替後　高機能舗装Ⅱ型用混合物

床版水抜きパイプ材料表

部　材　名	寸　　法	備　　考
①	φ34.0×35	鋼管（溶融亜鉛メッキ仕上げ）キャップ付(φ60×2.3t)
②	φ42.7×60	鋼管（溶融亜鉛メッキ仕上げ）
③	φ34.0×100	鋼管（溶融亜鉛メッキ仕上げ）
④	φ42.7×100	鋼管（溶融亜鉛メッキ仕上げ）
⑤	φ40.0×80	
SDキャップ ⑥	φ100×45	樹脂性
導水管 ⑦	φ40×1000	フレキシブル管
固定金具	φ6x237	SR235
目詰り防止フィルター		スプリングフィルター(SUS304)

※ 導水管は排水管に接続すること。
溶融亜鉛メッキ仕上げは、JIS H 8641 HDZT77とする。

橋面工数量表

種別	仕様	単位	数量	備　　考
端部防水層	グレードⅡ	m^2	12.8	
床版防水層	グレードⅡ	m^2	440.9	
止水処理		m	110.8	L型止水テープ
床版水抜きパイプ	床版厚220mm用	個	1	

※導水管は排水管に接続すること
混合廃棄物については床版上１ｃｍまでを見込んでいる。

常磐自動車道 宮田川橋床版取替工事			
図面の種類	宮田川橋(下り線) P4～A2間舗装工・床版防水工詳細図		
縮　尺	図 示	図面番号	139 / 165
設計会社名	株式会社ネクスコ東日本エンジニアリング		
施工会社名			
事務所名	東日本高速道路株式会社 関東支社 水 戸 管 理 事 務 所		

宮田川橋(下り線) 既設床版撤去施工要領図(参考図)　S=1:100

断 面 図

一次施工

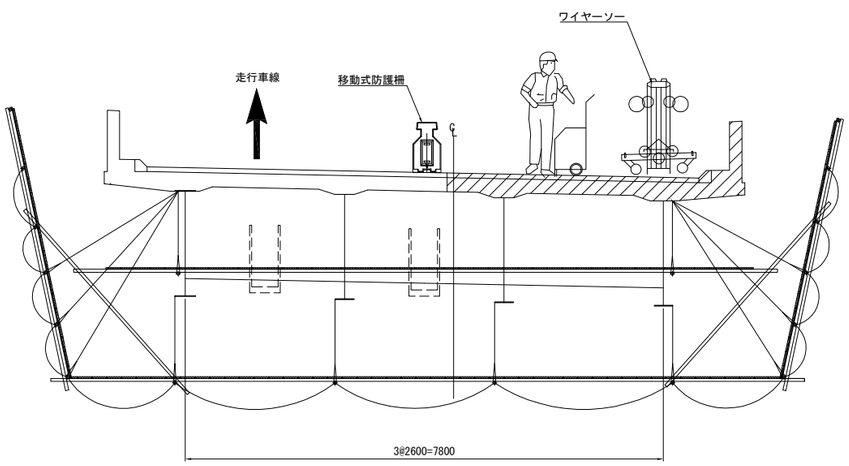

二次施工

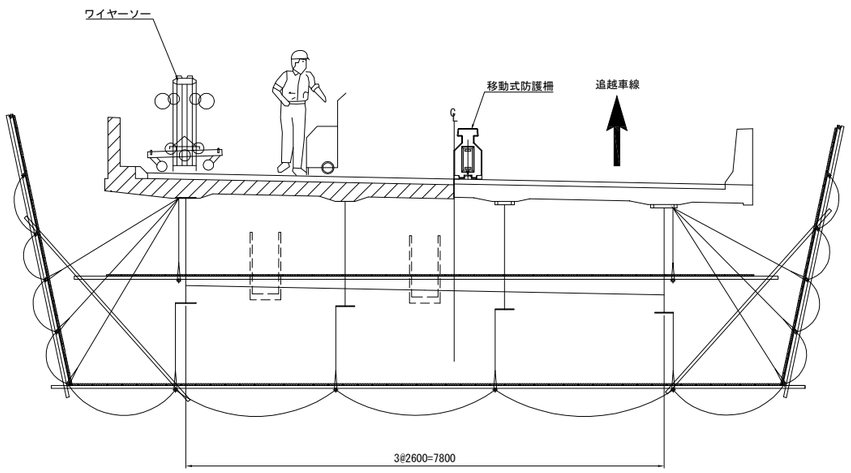

平 面 図

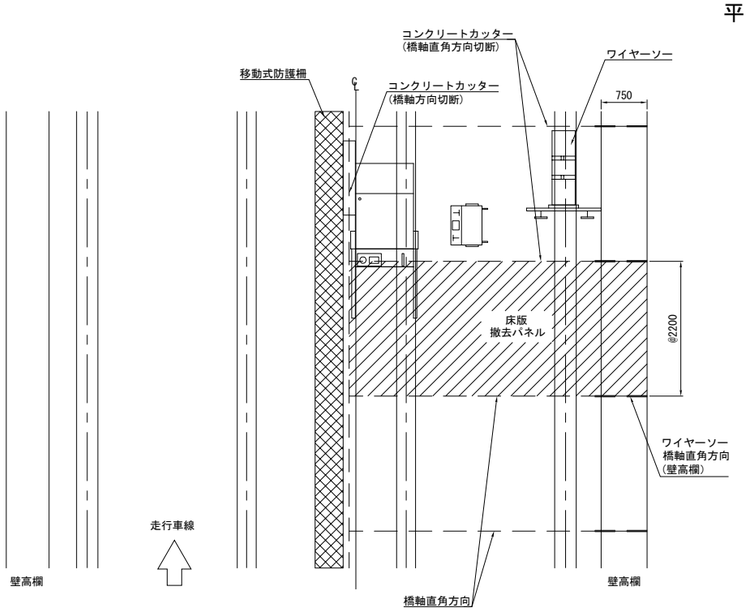

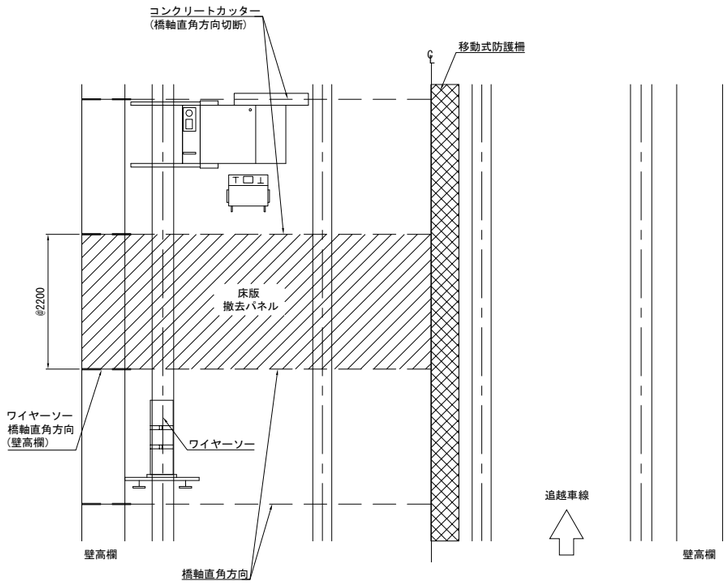

既設床版撤去フロー

橋軸・橋軸直角方向の切断位置の墨だし
上フランジ幅の確認

↓

コンクリート壁高欄の橋軸直角方向を
ワイヤーソーにて切断

↓

床版支間の橋軸方向及び直角方向をコン
クリートカッターにて切断

↓

床版剥離装置にて鋼桁と床版を縁切り
(スラブアンカー等を確実に切断)

↓

剥離した床版パネルを門型クレーンにて順次
撤去・搬出

↓

上フランジの上に付着しているコンクリート片の
剥離およびスラブアンカー跡を除去し平滑に仕上げ

常磐自動車道 宮田川橋床版取替工事			
図面の種類	宮田川橋(下り線) 既設床版撤去施工要領図(参考図)		
縮　尺	1:100	図面番号	140 / 165
設計会社名	株式会社ネクスコ東日本エンジニアリング		
施工会社名			
事務所名	東日本高速道路株式会社 関東支社 水 戸 管 理 事 務 所		

宮田川橋（下り線） 既設床版撤去時切断位置図（参考図）（その1）

A1～P2

平 面 図 S=1:300

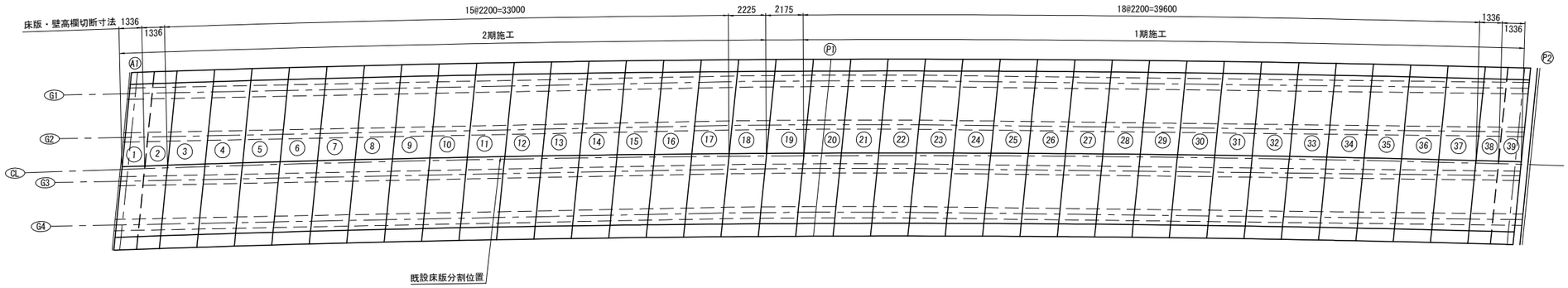

平面詳細図 S=1:100

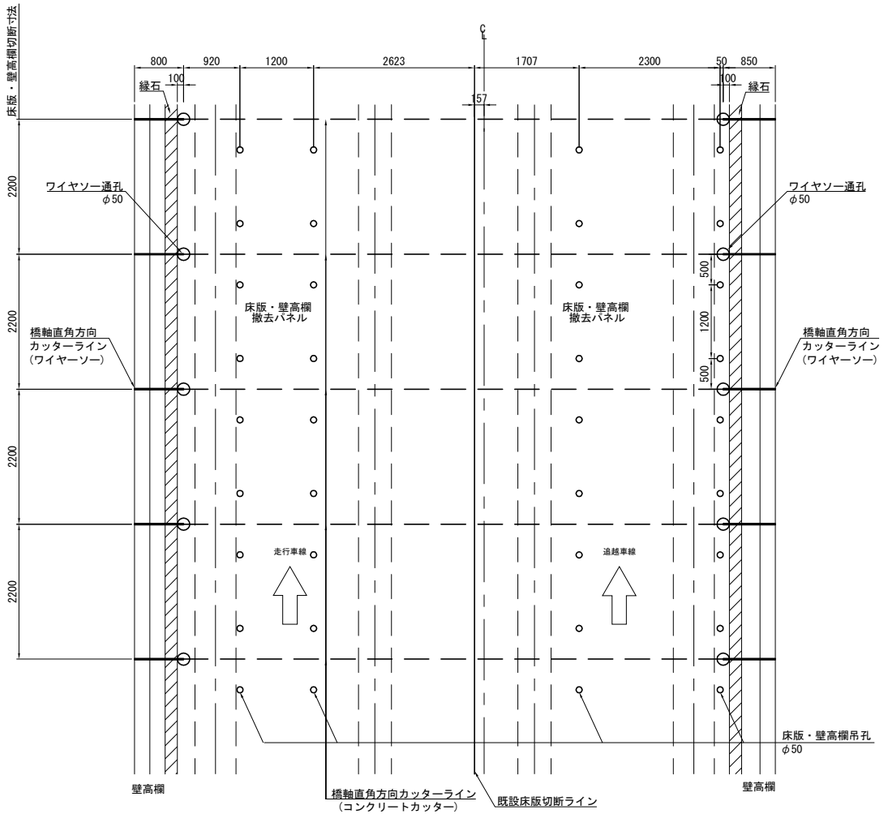

断 面 図 S=1:100

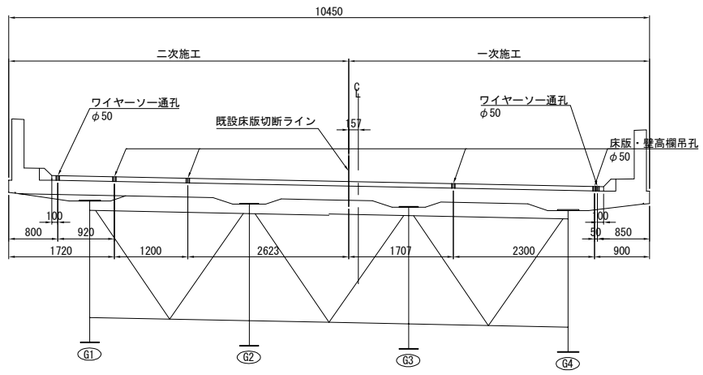

数量表

		一次施工	二次施工
コンクリートカッター	橋軸方向	82.7 m	0 m
	橋軸直角方向	158.2 m	185.0 m
	合計	240.9 m	185.0 m
ワイヤーソー	橋軸直角方向	18.8 m2	18.3 m2
ワイヤーソー通孔		38 箇所	38 箇所
吊孔		156 箇所	156 箇所

配 置 図

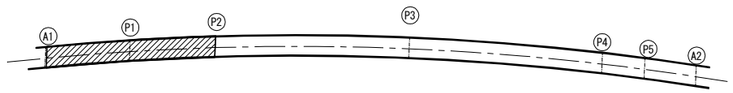

常盤自動車道 宮田川橋床版取替工事			
図面の種類	宮田川橋（下り線） 既設床版撤去時切断位置図（参考図）（その1）		
縮 尺	図 示	図面番号	141 / 165
設計会社名	株式会社ネクスコ東日本エンジニアリング		
施工会社名			
事務所名	東日本高速道路株式会社 関東支社 水 戸 管 理 事 務 所		

宮田川橋(下り線) 既設床版撤去時切断位置図(参考図)(その2)

P2～P4

平 面 図 S=1:300

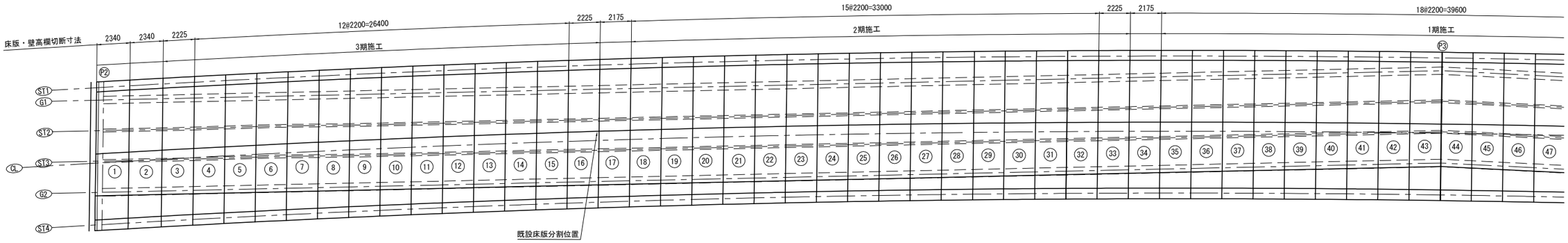

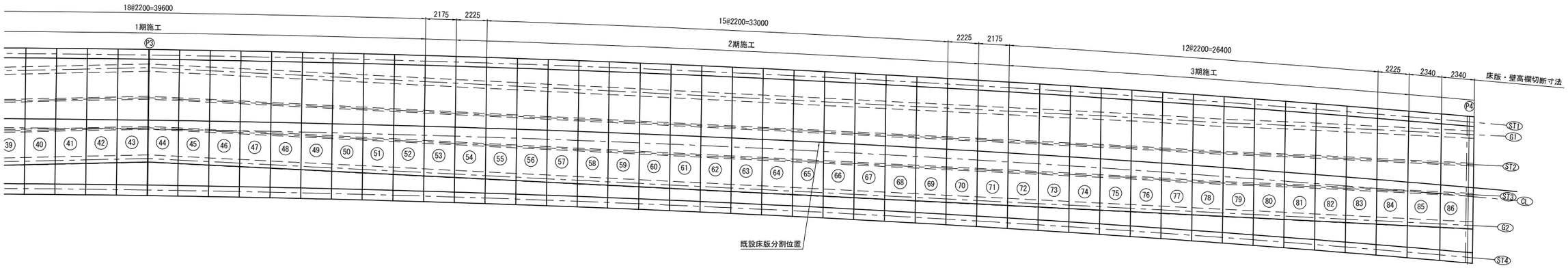

配 置 図

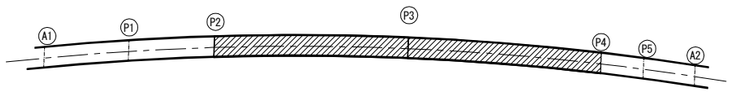

数量表

		一次施工	二次施工
コンクリートカッター	橋軸方向	190.0 m	0 m
	橋軸直角方向	390.7 m	366.1 m
	合計	580.7 m	366.1 m
ワイヤーソー	橋軸直角方向	41.0 m2	42.0 m2
ワイヤーソー通孔		85 箇所	85 箇所
吊孔		344 箇所	344 箇所

常磐自動車道 宮田川橋床版取替工事			
図面の種類	宮田川橋(下り線) 既設床版撤去時切断位置図(参考図)(その2)		
縮 尺	1:300	図面番号	142 / 165
設計会社名	株式会社ネクスコ東日本エンジニアリング		
施工会社名			
事務所名	東日本高速道路株式会社 関東支社 水 戸 管 理 事 務 所		

宮田川橋（下り線） 既設床版撤去時切断位置図（参考図）（その3）

P2～P4

平面詳細図 S=1:100

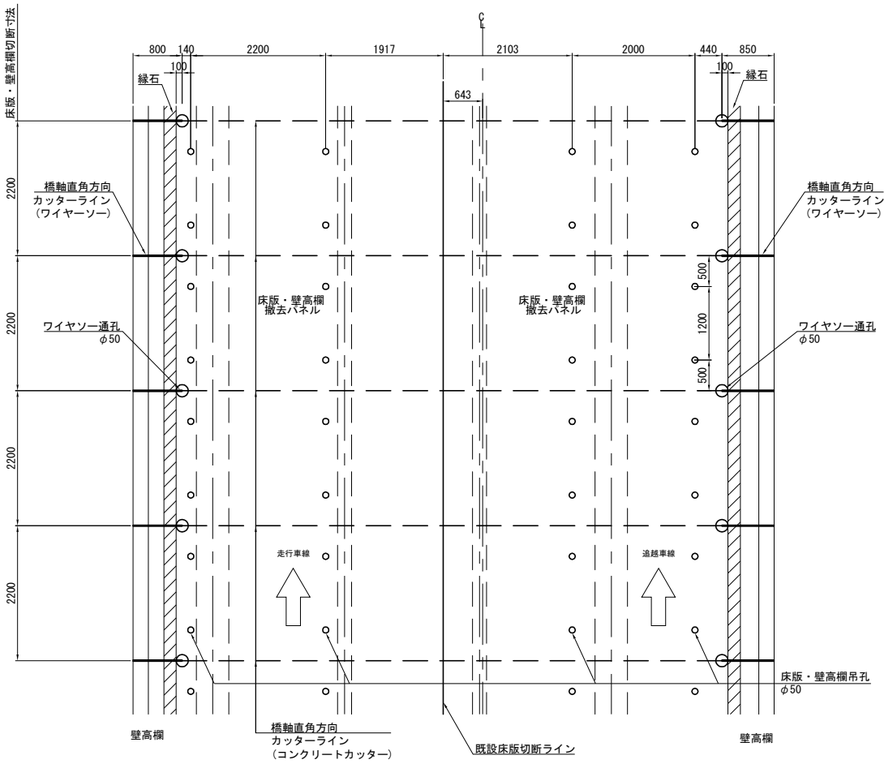

断 面 図 S=1:100

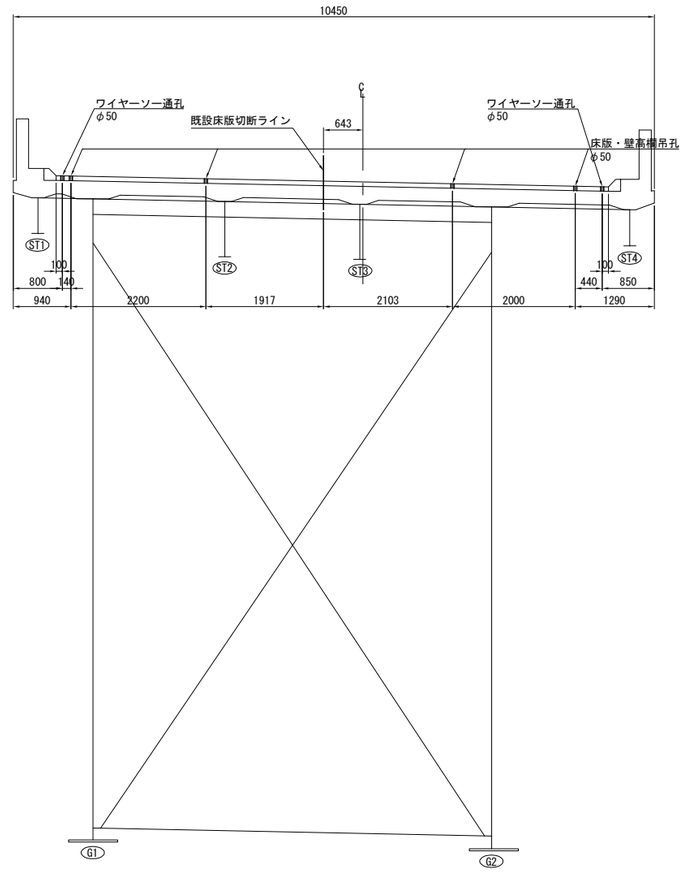

常磐自動車道 宮田川橋床版取替工事			
図面の種類	宮田川橋（下り線） 既設床版撤去時切断位置図（参考図）（その3）		
縮　尺	1:100	図面番号	143 / 165
設計会社名	株式会社ネクスコ東日本エンジニアリング		
施工会社名			
事務所名	東日本高速道路株式会社 関東支社 水 戸 管 理 事 務 所		

宮田川橋(下り線) 既設床版撤去時切断位置図(参考図)(その4)

P4～A2

平 面 図 S=1:300

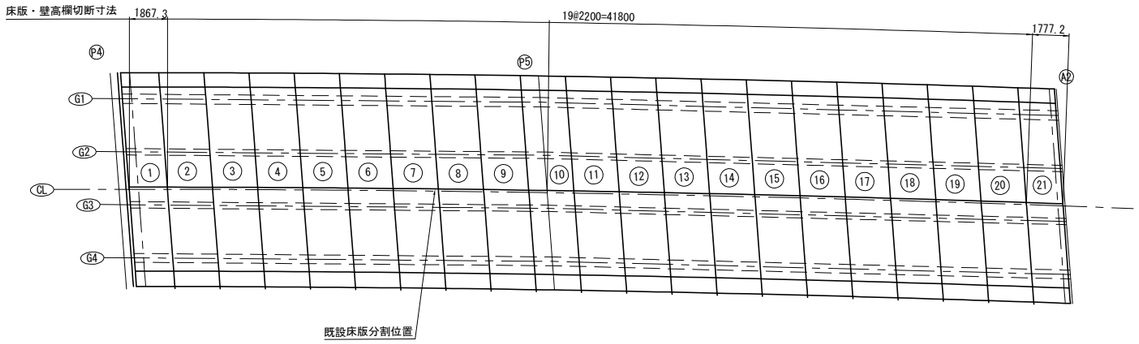

平面詳細図 S=1:100

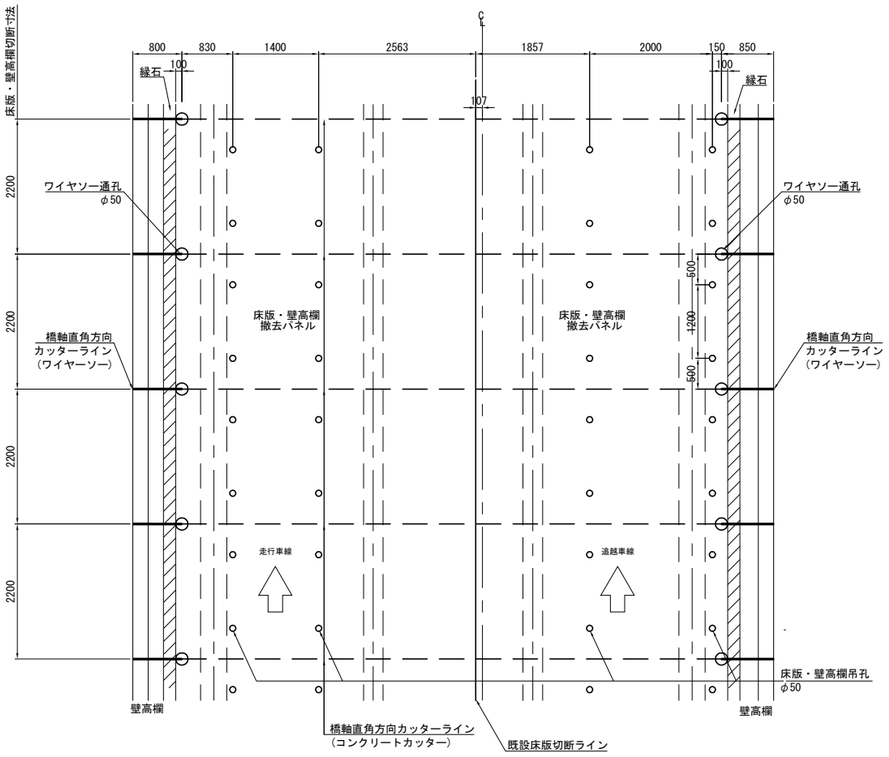

断 面 図 S=1:100

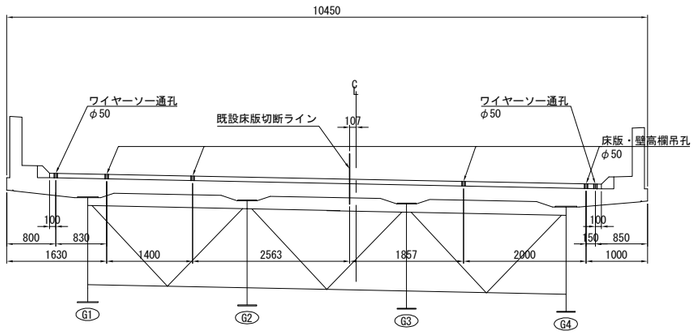

数量表

		一次施工	二次施工
コンクリートカッター	橋軸方向	45.7 m	0 m
	橋軸直角方向	88.2 m	105.4 m
	合計	133.9 m	105.4 m
ワイヤーソー	橋軸直角方向	10.8 m2	10.5 m2
ワイヤーソー通孔		20 箇所	20 箇所
吊孔		84 箇所	84 箇所

配 置 図

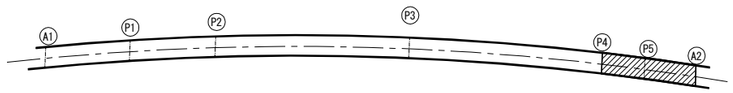

常盤自動車道 宮田川橋床版取替工事			
図面の種類	宮田川橋(下り線) 既設床版撤去時切断位置図(参考図)(その4)		
縮 尺	図 示	図面番号	144 / 165
設計会社名	株式会社ネクスコ東日本エンジニアリング		
施工会社名			
事務所名	東日本高速道路株式会社 関東支社 水 戸 管 理 事 務 所		

宮田川橋（下り線）照明灯・可変標示板基礎 取壊し・新設図(参考図)(その１)

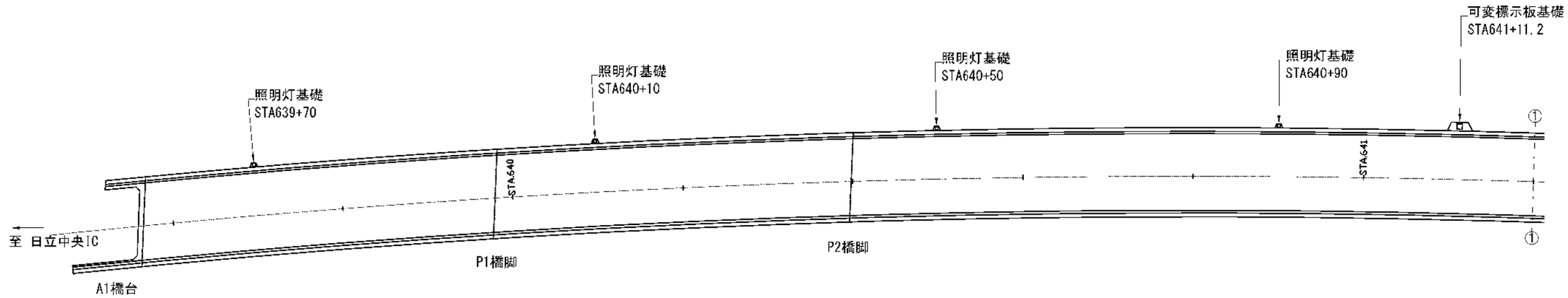

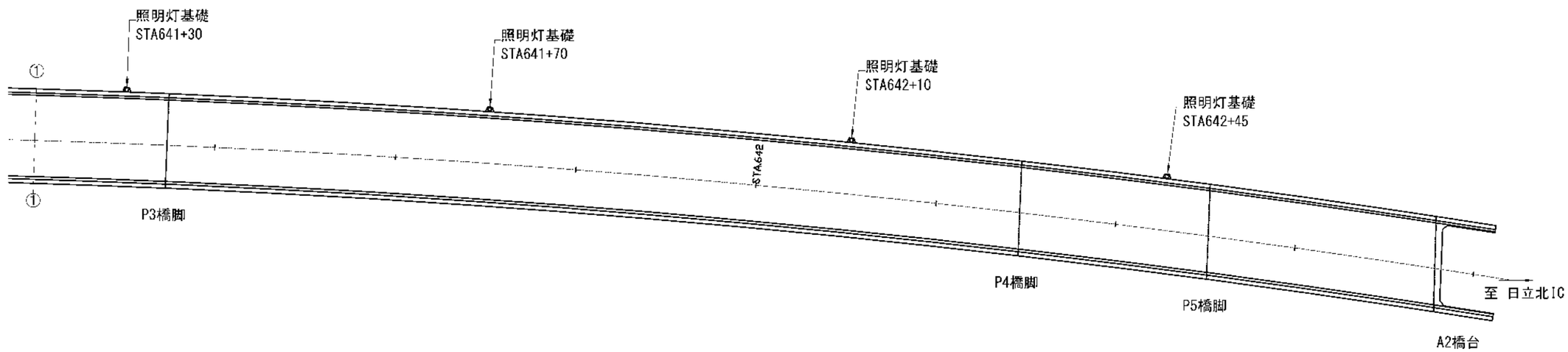

照明灯・可変標示板基礎材料表

名称	単位	取壊し	新設
照明灯基礎	箇所	8	8
可変標示板基礎	箇所	1	1

注記）1. 本図は橋梁建設時の完成図を基に作成したものである。
2. 新設は、既設物の寸法・位置を基準とし、床版との接合方法や必要な附属物・設備など、適切に検討・計画すること。

常磐自動車道 宮田川橋床版取替工事			
図面の種類	宮田川橋(下り線) 照明灯・可変標示板基礎 取壊し・新設図(参考図)(その1)		
縮尺	図示	図面番号	145 / 165
設計会社名			
施工会社名			
事務所名	東日本高速道路株式会社 関東支社 水戸管理事務所		

宮田川橋（下り線）照明灯・可変標示板基礎 取壊し・新設図(参考図)(その2)

既設照明灯基礎

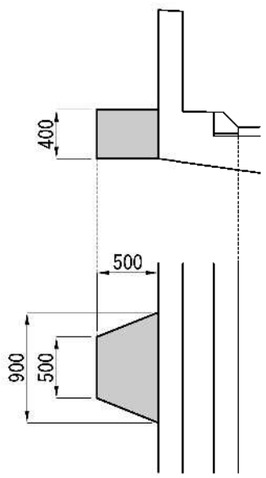

基礎部

体積：(0.5+0.9)/2×0.5×0.4=0.14m3/箇所

既設可変標示板基礎

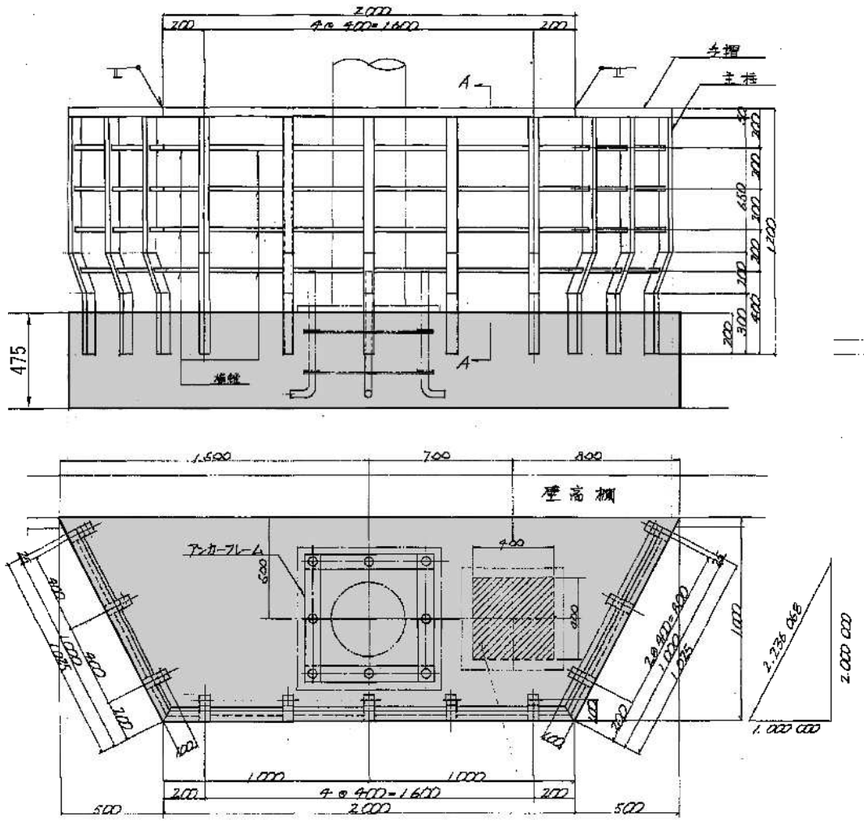

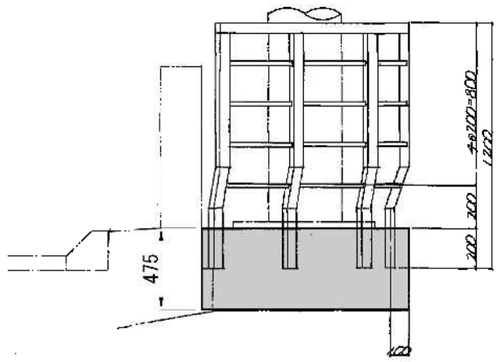

主柱	11-□	50×50×2.3×	650	(STKR41)
〃	11-□	〃	300	(〃)
〃	11-□	〃	295	(〃)
手摺	1-□	〃	2000	(〃)
〃	2-□	〃	1025	(〃)
横桟	32-[	40×20×2.3×	950	(SSC41)
〃	12-[	〃	175	(〃)
〃	4-[	〃	172	(〃)
End Pl.	2-Pl.	50×3.2×	50	(SS41)

ハンドホールボックス

※ A-ラインとB-ラインで位置が逆になるので注意。

基礎部

体積：(2.0+3.0)/2×1.0×0.475=1.1875≒1.19m3/箇所

注記）1. 本図は橋梁建設時の完成図を基に作成したものである。
2. 新設は、既設物の寸法・位置を基準とし、床版との接合方法や必要な附属物・設備など、適切に検討・計画すること。

常総自動車道 宮田川橋床版取替工事			
図面の種類	宮田川橋(下り線) 照明灯・可変標示板基礎 取壊し・新設図(参考図)(その2)		
縮尺	図示	図面番号	146 / 165
設計会社名			
施工会社名			
事務所名	東日本高速道路株式会社 関東支社 水戸管理事務所		

宮田川橋(下り線) 施工計画図(参考図)(その1)

A1～P2間

側 面 図 S=1:1000

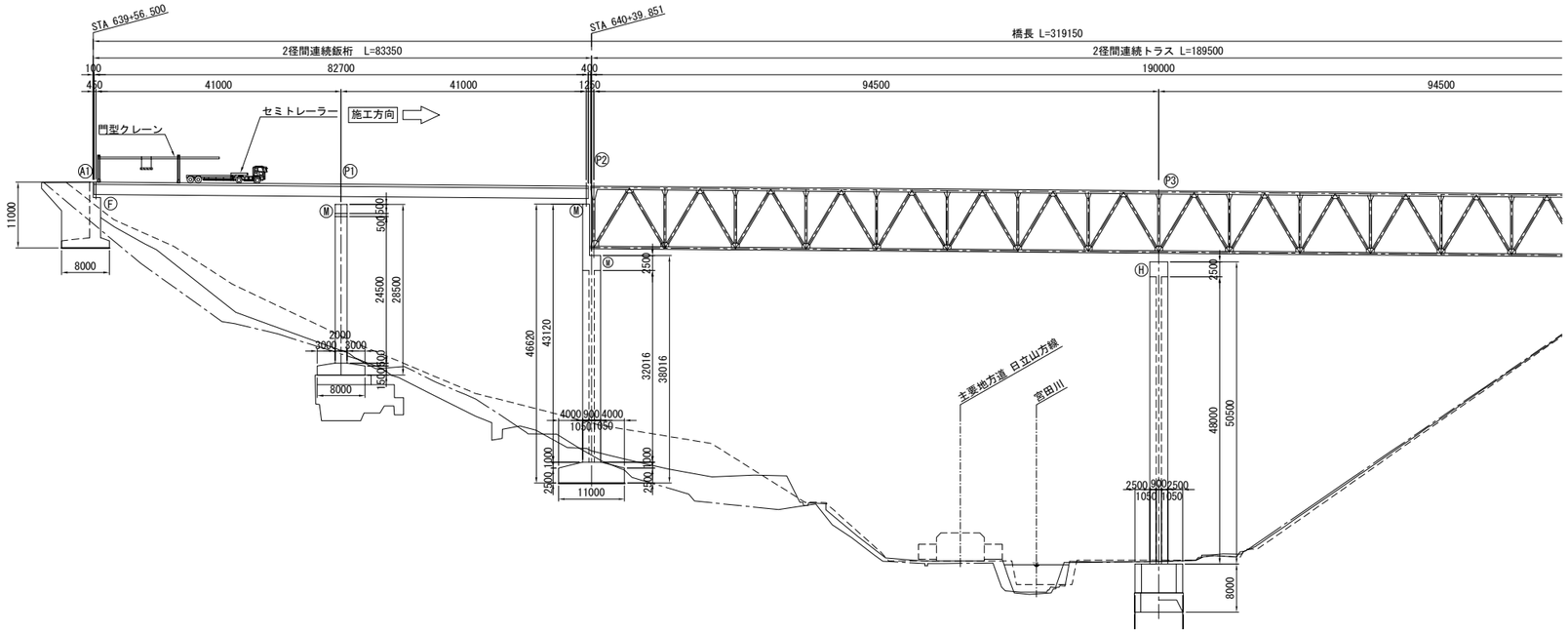

断 面 図 S=1:200

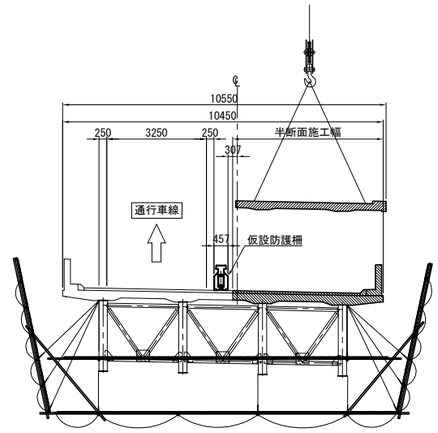

平 面 図 S=1:1000

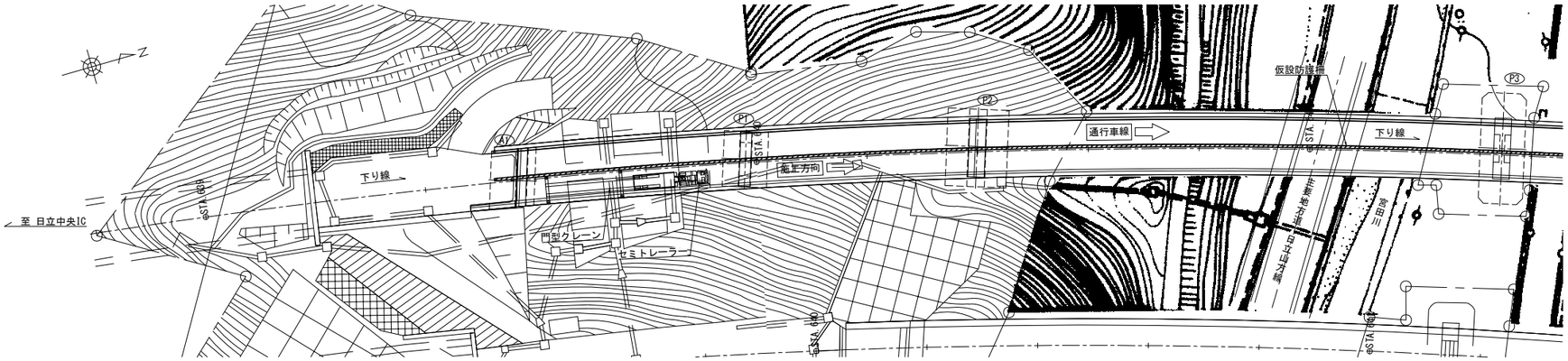

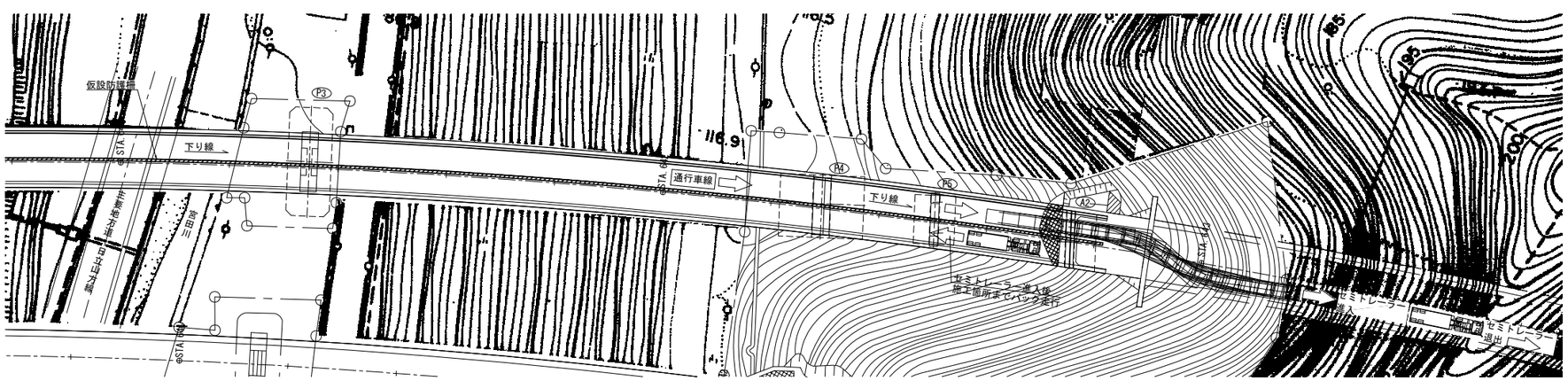

施工フロー

- スタート
- 舗装・伸縮装置嵩上げ
- 既設床版撤去
  - ・中分張出部コア削孔
  - ・直角方向カッター切断
  - ・ジャッキによる主桁からの剥離
  - ・床版撤去
- 主桁ケレン・型枠設置
  - ・ケレン
  - ・モルタル注入用型枠設置
- プレキャストPC床版架設
  - ・プレキャスト板設置
  - ・高さ調整
- 間詰めコンクリート打設
  - ・型枠設置
  - ・養生
- 壁高欄間詰めコンクリート打設
  - ・壁高欄配筋
  - ・型枠設置
  - ・養生
- スタッド溶植・モルタル注入
  - ・上フランジスタッド溶接
  - ・スタッド孔モルタル注入
- 端部現場打部施工(トラス部P2側含む)
  - ・鉄筋
  - ・型枠
  - ・打設、養生
  - ・横締めPC工
- 橋面工
  - ・伸縮装置
  - ・防水工
  - ・舗装

門型クレーン
(定格荷重10.0t)

常磐自動車道 宮田川橋床版取替工事			
図面の種類	宮田川橋(下り線) 施工計画図(参考図)(その1)		
縮　尺	図 示	図面番号	147 / 165
設計会社名	株式会社ネクスコ東日本エンジニアリング		
施工会社名			
事務所名	東日本高速道路株式会社 関東支社 水 戸 管 理 事 務 所		

宮田川橋(下り線) 施工計画図(参考図)(その2)

P2～P4間

側 面 図 S=1:1000

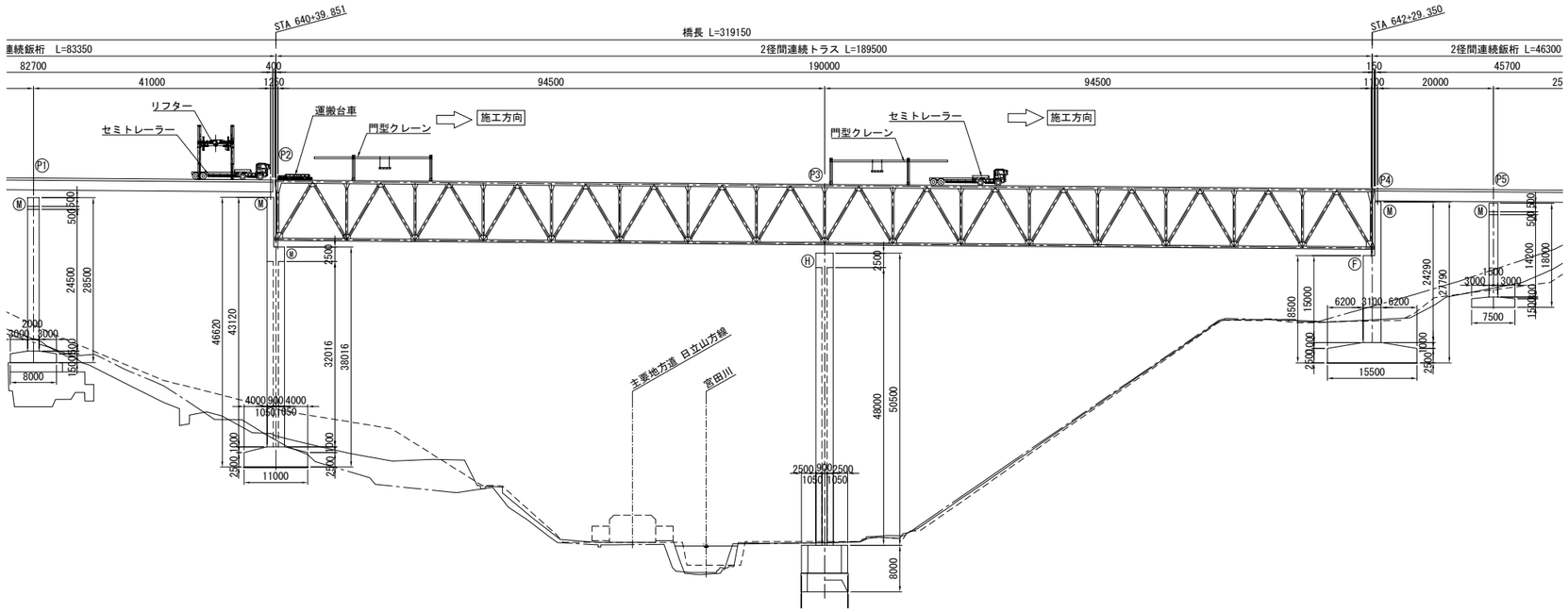

断 面 図 S=1:200

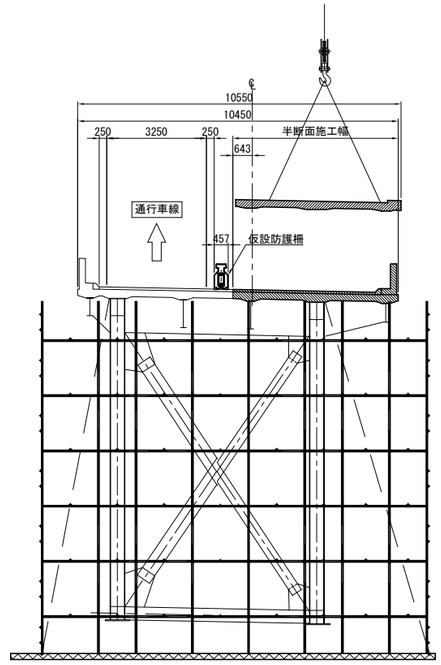

平 面 図 S=1:1000

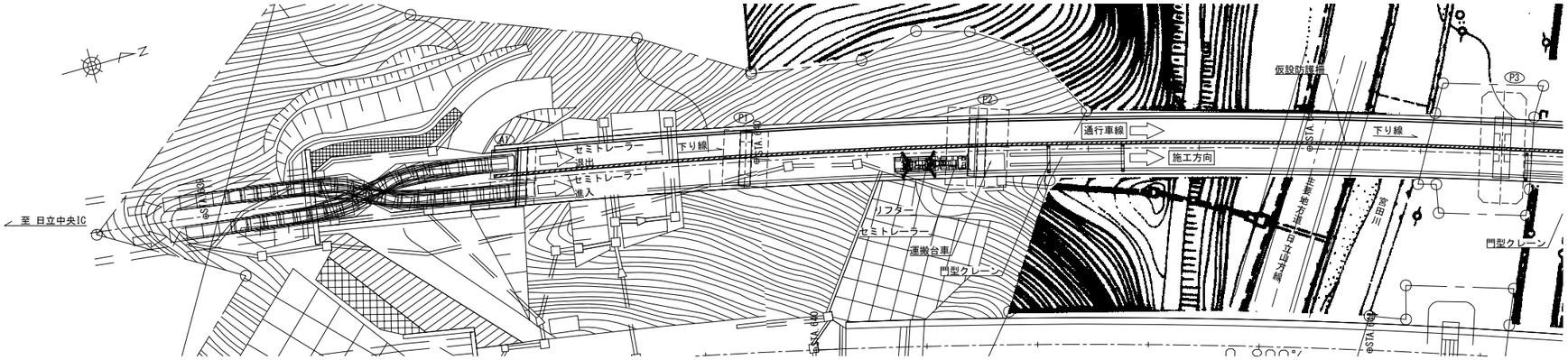

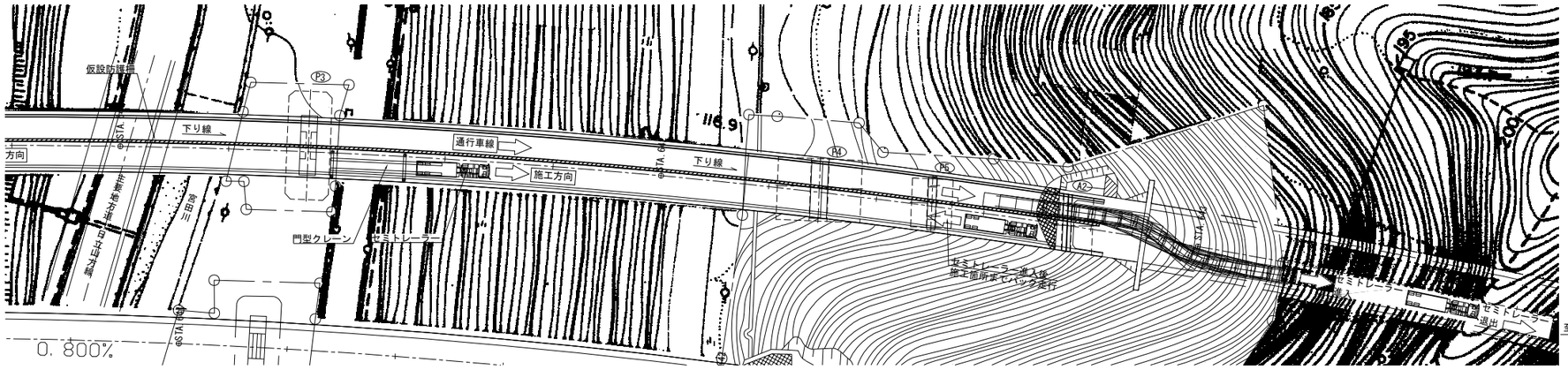

施工フロー

- スタート
- 舗装・伸縮装置嵩上げ
- 既設床版撤去
  - ・中分張出部コア削孔
  - ・直角方向カッター切断
  - ・ジャッキによる主桁からの剥離
  - ・床版撤去
- 主桁ケレン・型枠設置
  - ・ケレン
  - ・モルタル注入用型枠設置
- プレキャストPC床版架設
  - ・プレキャスト板設置
  - ・高さ調整
- 間詰めコンクリート打設
  - ・型枠設置
  - ・養生
- 壁高欄間詰めコンクリート打設
  - ・壁高欄配筋
  - ・型枠設置
  - ・養生
- スタッド溶植・モルタル注入
  - ・上フランジスタッド溶接
  - ・スタッド孔モルタル注入
- 橋面工
  - ・防水工
  - ・舗装

門型クレーン
(定格荷重10.0t)

常磐自動車道 宮田川橋床版取替工事			
図面の種類	宮田川橋(下り線) 施工計画図(参考図)(その2)		
縮　尺	図 示	図面番号	148 / 165
設計会社名	株式会社ネクスコ東日本エンジニアリング		
施工会社名			
事務所名	東日本高速道路株式会社 関東支社 水 戸 管 理 事 務 所		

宮田川橋(下り線) 施工計画図(参考図)(その3)

P4～A2間

側 面 図 S=1:1000

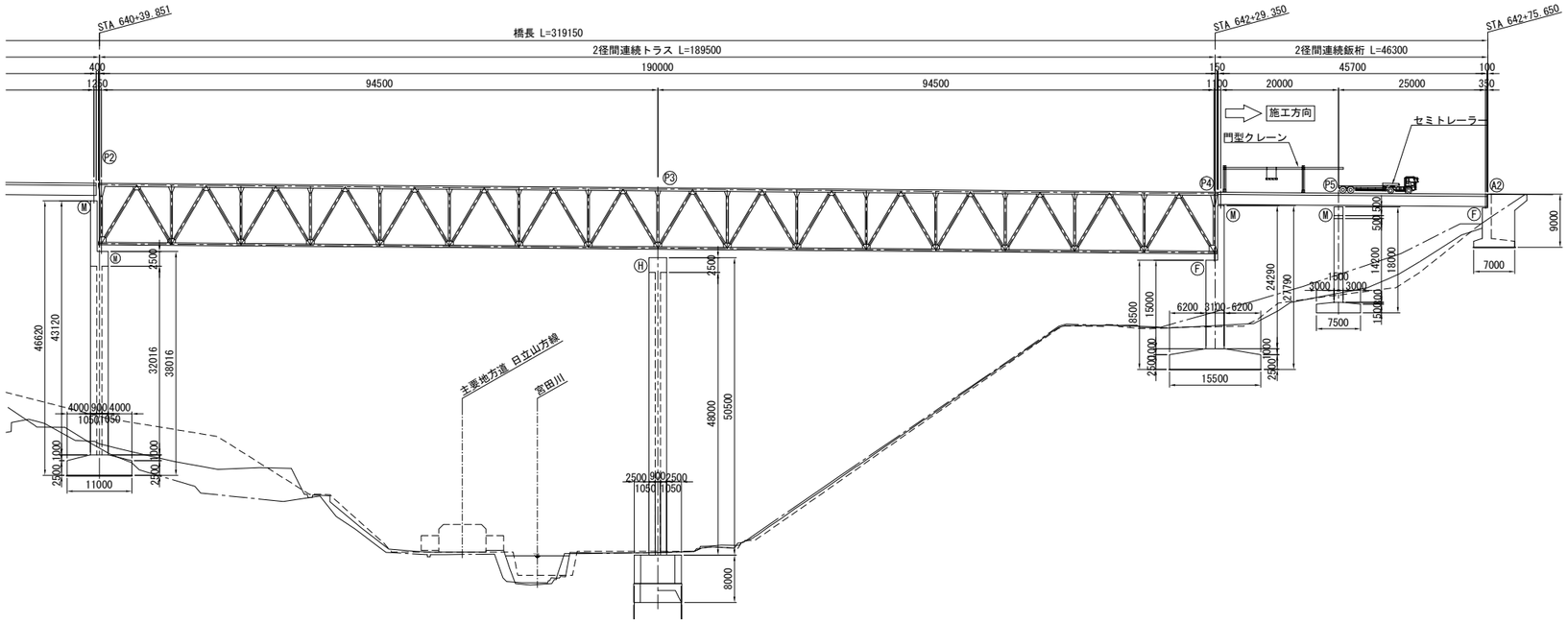

断 面 図 S=1:200

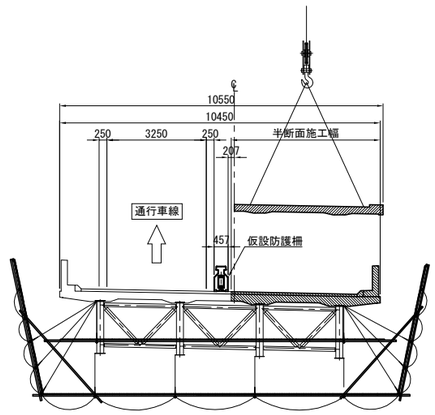

平 面 図 S=1:1000

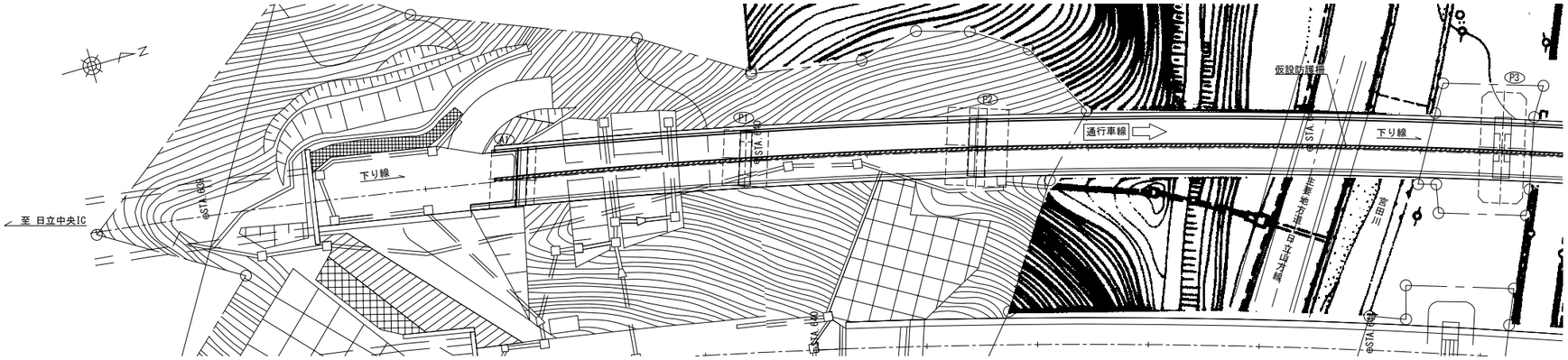

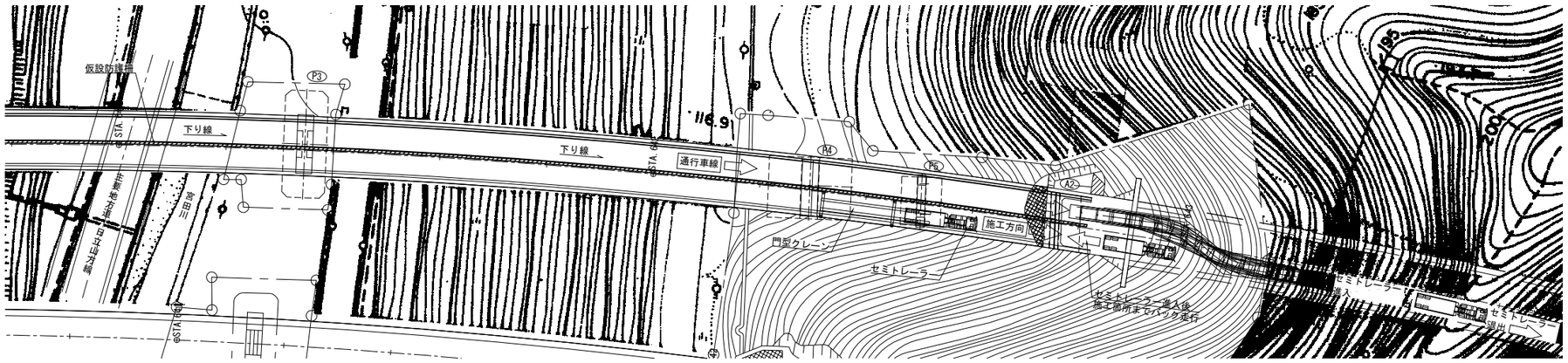

施工フロー

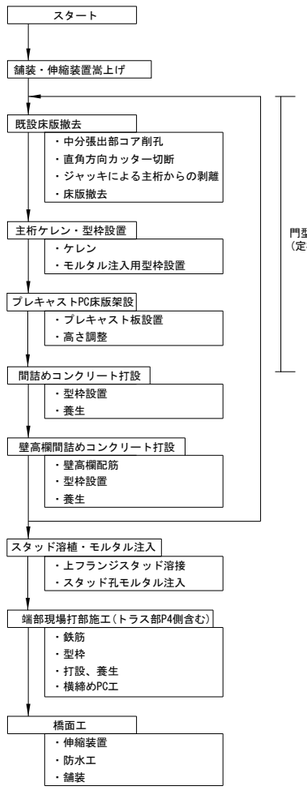

常盤自動車道 宮田川橋床版取替工事			
図面の種類	宮田川橋(下り線) 施工計画図(参考図)(その3)		
縮 尺	図 示	図面番号	149 / 165
設計会社名	株式会社ネクスコ東日本エンジニアリング		
施工会社名			
事務所名	東日本高速道路株式会社 関東支社 水 戸 管 理 事 務 所		

宮田川橋(下り線)　足場工詳細図(参考図)(その1)

A1～P2間

側 面 図　S=1:500

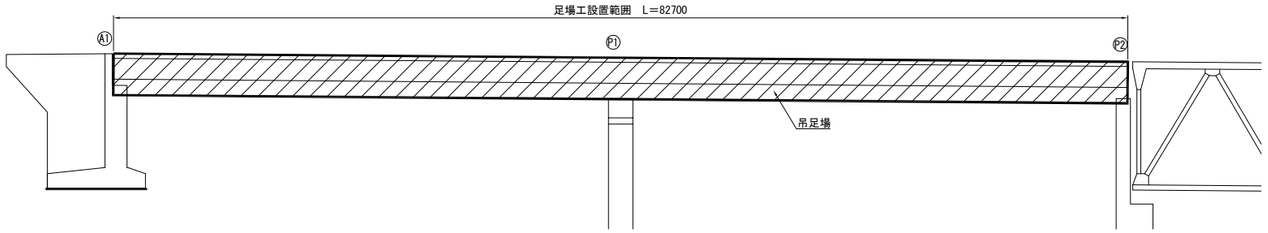

平 面 図　S=1:500

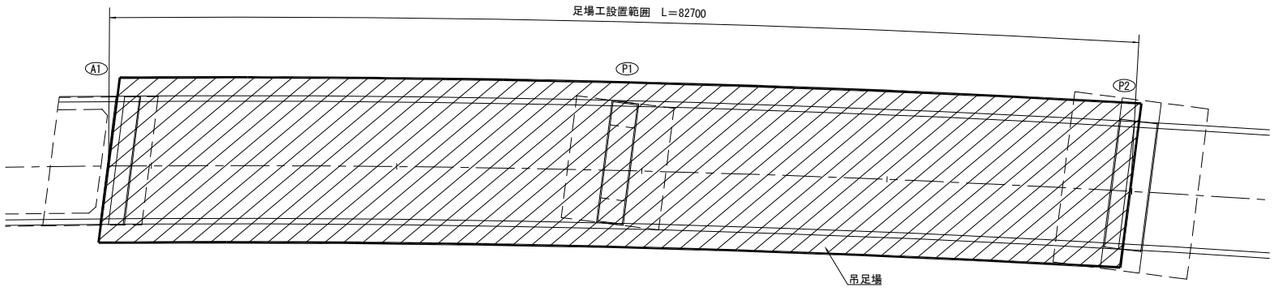

断 面 図　S=1:100

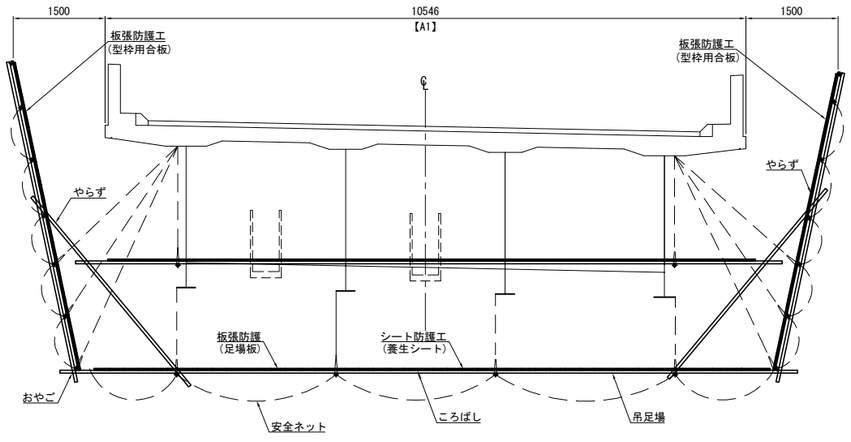

P4～A2間

側 面 図　S=1:500

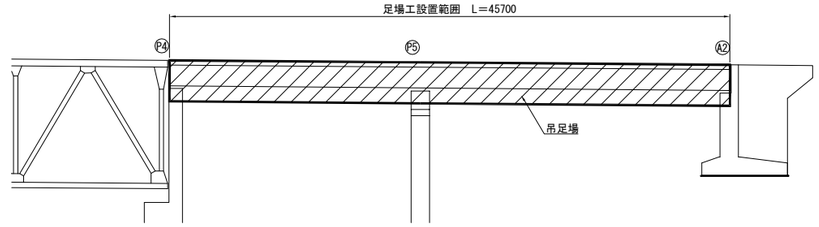

平 面 図　S=1:500

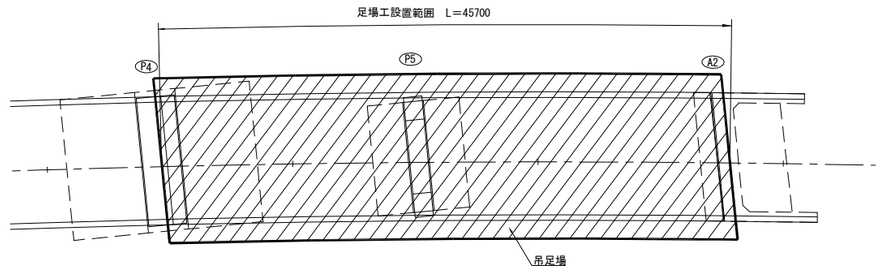

断 面 図　S=1:100

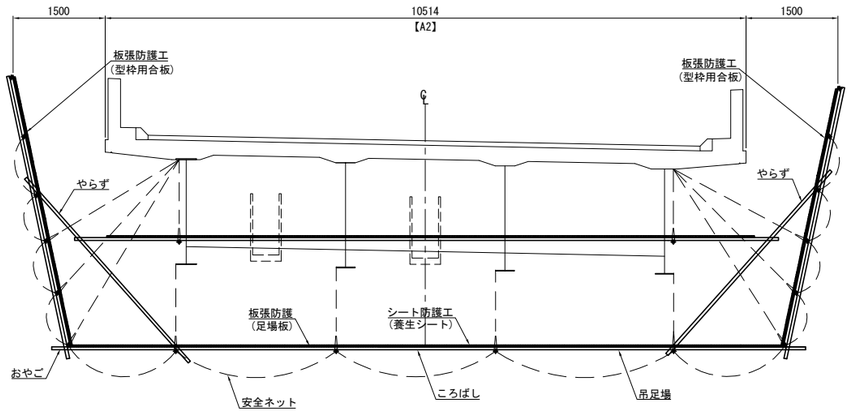

数量表

項　目	区　間	数　量	単位	備　考
橋梁補修用足場工	A1-P2	872.2	m2	標準型
	P4-A2	480.5	m2	標準型

常磐自動車道 宮田川橋床版取替工事			
図面の種類	宮田川橋(下り線) 足場工詳細図(参考図)(その1)		
縮　尺	図 示	図面番号	150 / 165
設計会社名	株式会社ネクスコ東日本エンジニアリング		
施工会社名			
事務所名	東日本高速道路株式会社 関東支社 水 戸 管 理 事 務 所		

宮田川橋(下り線)　足場工詳細図(参考図)(その2)

P2～P4間

側 面 図　S=1:750

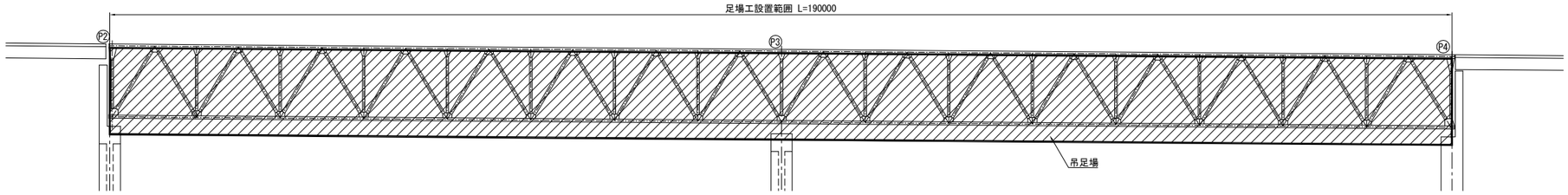

平 面 図　S=1:750

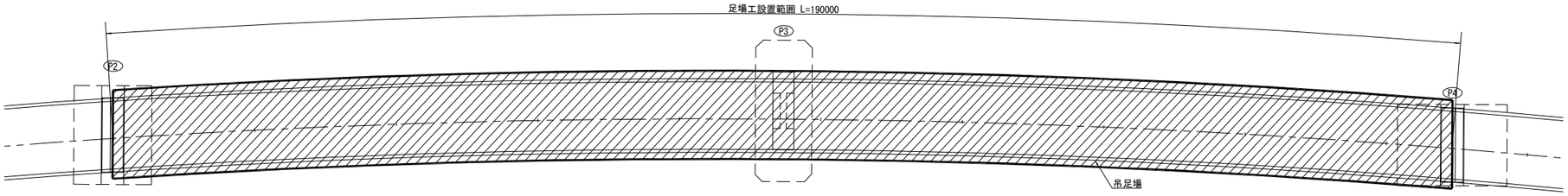

断 面 図　S=1:125

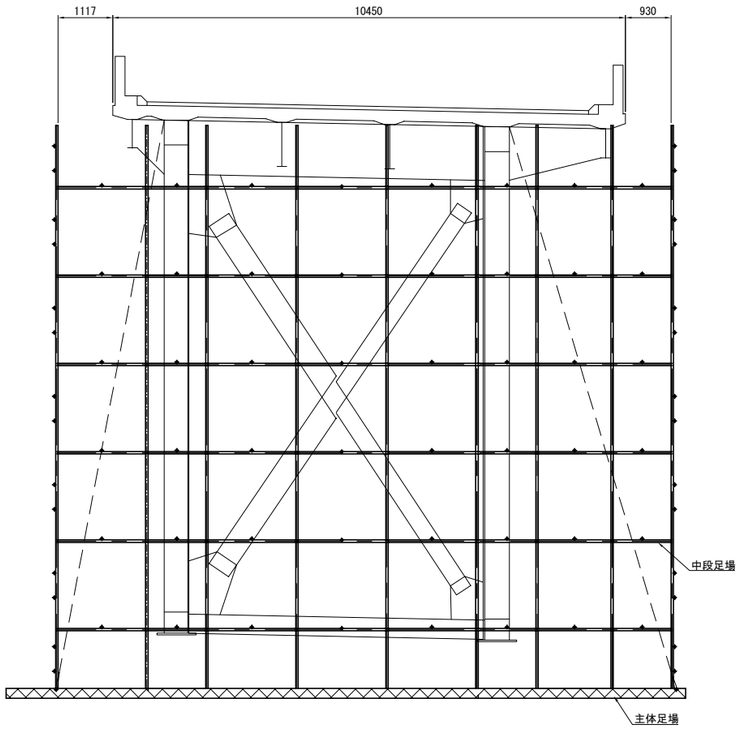

数量表

項　目	区　間	数　量	単位	備　考
橋梁補修用足場工	P2-P4	1985.5	m2	防護型

注記）P2～P4間における吊足場の設置・撤去時に安全ネットを設置すること。

常磐自動車道 宮田川橋床版取替工事			
図面の種類	宮田川橋(下り線) 足場工詳細図(参考図)(その2)		
縮　尺	図 示	図面番号	151 / 165
設計会社名	株式会社ネクスコ東日本エンジニアリング		
施工会社名			
事務所名	東日本高速道路株式会社 関東支社 水 戸 管 理 事 務 所		

宮田川橋(下り線) 交通規制計画図(その1)

【走行車線規制】

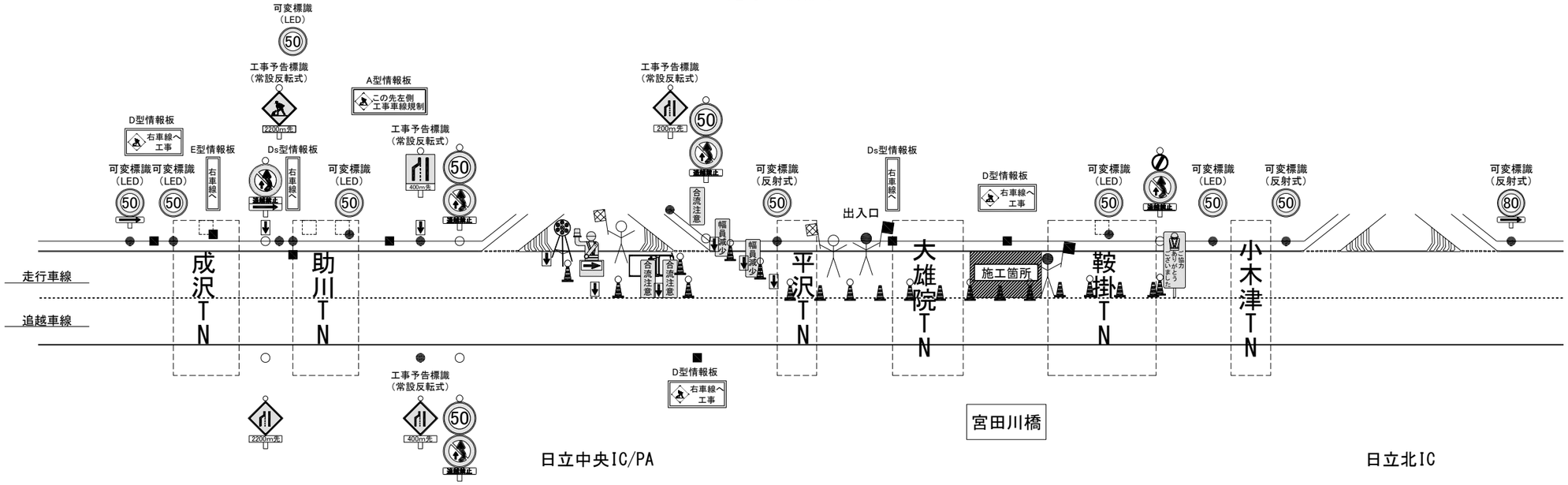

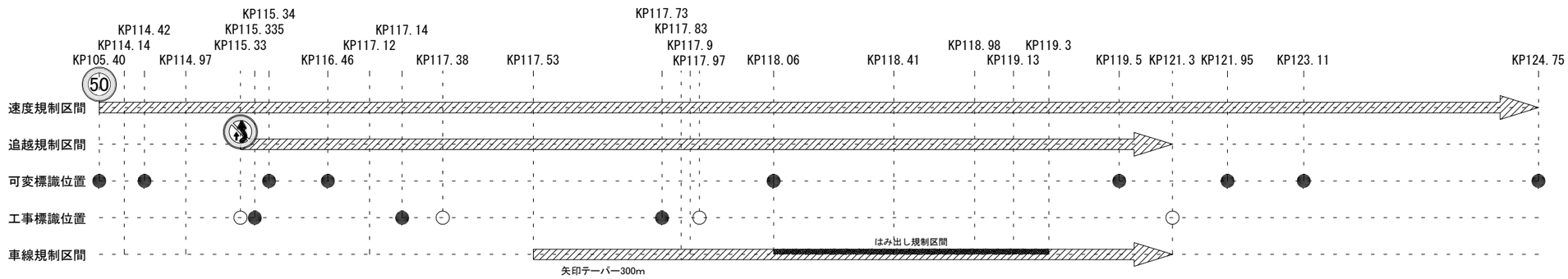

凡例

							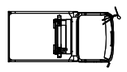				
交通監視員A(施工箇所)(出入口)	交通監視員(常時,規制費に含む)	矢印板(高輝度反射タイプ)	回転警告灯	安全太郎	ラバーコーン(反射シート,自発光デリ)	ラバーコーン(反射シート)	標識車	工事標識(速度規制,追越禁止,自発光デリ)	工事標識(追越禁止ここまで,自発光デリ)	工事標識(○○m先車線減少,自発光デリ)	工事標識(○○m先工事予告,自発光デリ)

注記) 1. 工事箇所が500nを超える時は、 を500m毎路肩側に設置する。
2. 矢印板が設置可能な場合は、車線減少標識箇所に矢印板を設置する。
3. テーパー部及び平行部共にラバーコーンは20m間隔で設置する。
4. 交通監視員Ａの配置は特記仕様書によるものとする。
5. 夜間対応
工事標識：自発光デリを設置する。
テーパー部：矢印板は高輝度反射タイプを使用する。矢印板の間に自発光デリ付のラバーコーンを設置する。
平行部：ラバーコーンは反射シート付を設置する。100m間隔で自発光デリをラバーコーンに設置する。

常磐自動車道 宮田川橋床版取替工事			
図面の種類	宮田川橋(下り線) 交通規制計画図(その1)		
縮　尺	—	図面番号	152 / 165
設計会社名	株式会社ネクスコ東日本エンジニアリング		
施工会社名			
事務所名	東日本高速道路株式会社 関東支社 水 戸 管 理 事 務 所		

宮田川橋（下り線） 交通規制計画図（その2）

【追越車線規制】

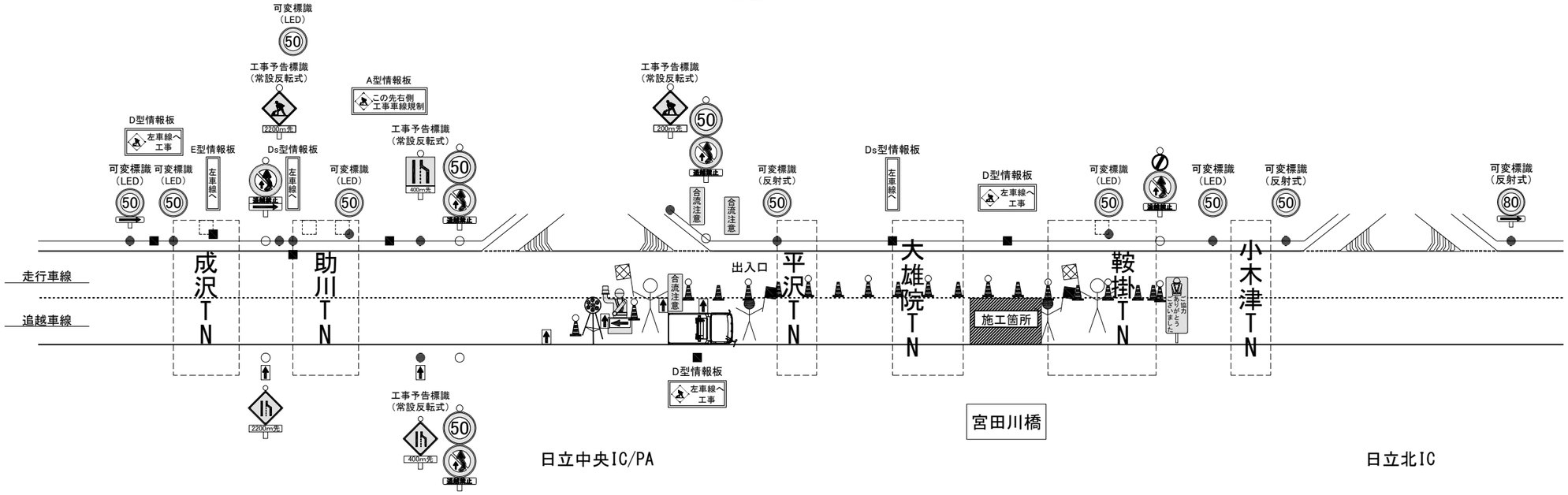

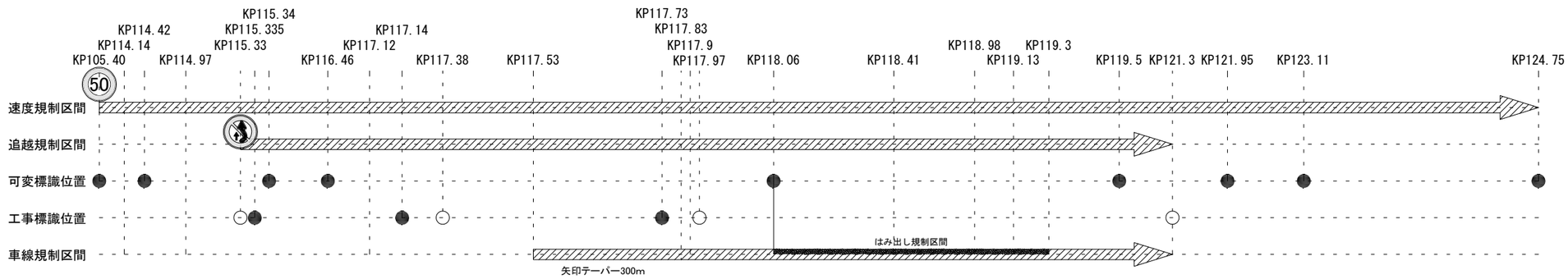

凡例

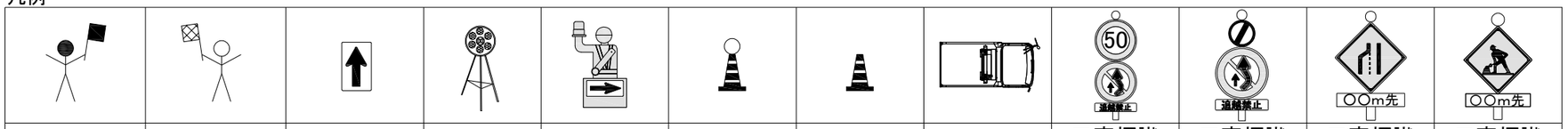											
交通監視員A（施工箇所）（出入口）	交通監視員（常時，規制費に含む）	矢印板（高輝度反射タイプ）	回転警告灯	安全太郎	ラバーコーン（反射シート，自発光デリ）	ラバーコーン（反射シート）	標識車	工事標識（速度規制，追越禁止，自発光デリ）	工事標識（追越禁止ここまで，自発光デリ）	工事標識（○○m先車線減少，自発光デリ）	工事標識（○○m先工事予告，自発光デリ）

注記）1. 工事箇所が500nを超える時は、 を500m毎路肩側に設置する。
2. 矢印板が設置可能な場合は、車線減少標識箇所に矢印板を設置する。
3. テーパー部及び平行部共にラバーコーンは20m間隔で設置する。
4. 交通監視員Ａの配置は特記仕様書によるものとする。
5. 夜間対応
工事標識：自発光デリを設置する。
テーパー部：矢印板は高輝度反射タイプを使用する。矢印板の間に自発光デリ付のラバーコーンを設置する。
平行部：ラバーコーンは反射シート付を設置する。100m間隔で自発光デリをラバーコーンに設置する。

常磐自動車道 宮田川橋床版取替工事			
図面の種類	宮田川橋（下り線） 交通規制計画図（その2）		
縮　尺	—	図面番号	153 / 165
設計会社名	株式会社ネクスコ東日本エンジニアリング		
施工会社名			
事務所名	東日本高速道路株式会社 関東支社 水 戸 管 理 事 務 所		

宮田川橋（下り線） 交通保安要員配置図

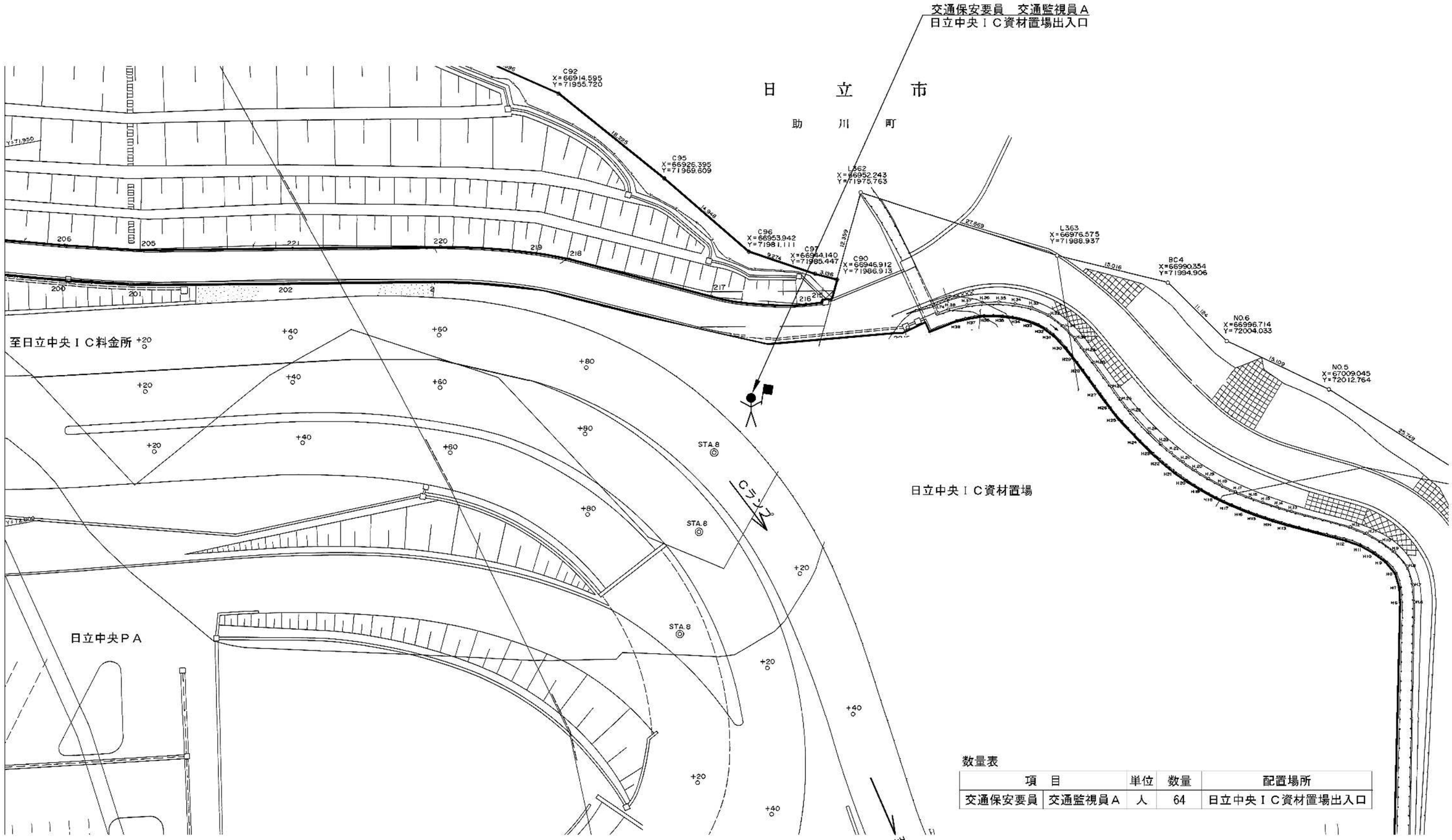

数量表

項　目		単位	数量	配置場所
交通保安要員	交通監視員Ａ	人	64	日立中央ＩＣ資材置場出入口

凡例

常磐自動車道 宮田川橋床版取替工事	
図面の種類	宮田川橋（下り線） 交通保安要員配置図
縮　尺	図　示　　図面番号　154 / 165
設計会社名	――――
施工会社名	
事務所名	東日本高速道路株式会社　関東支社 水戸管理事務所

宮田川橋(下り線) 車線シフト平面図(参考図)(その1)

側 面 図 S=1:400

【STEP1】

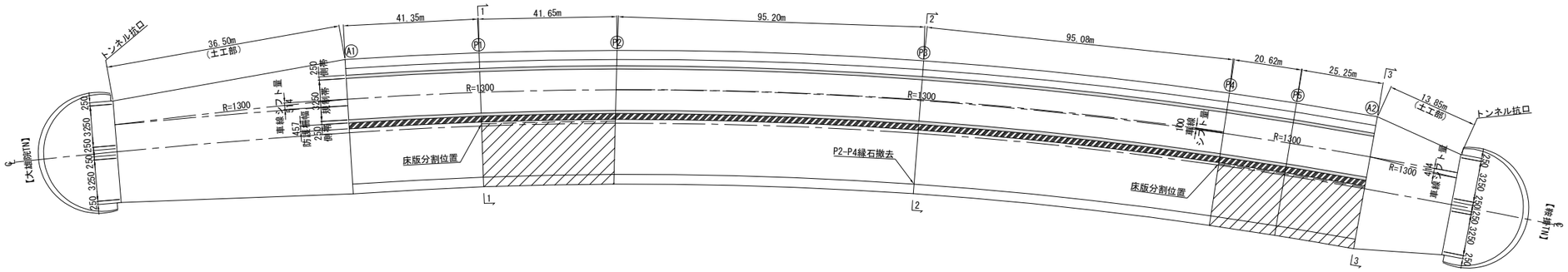

【STEP2】

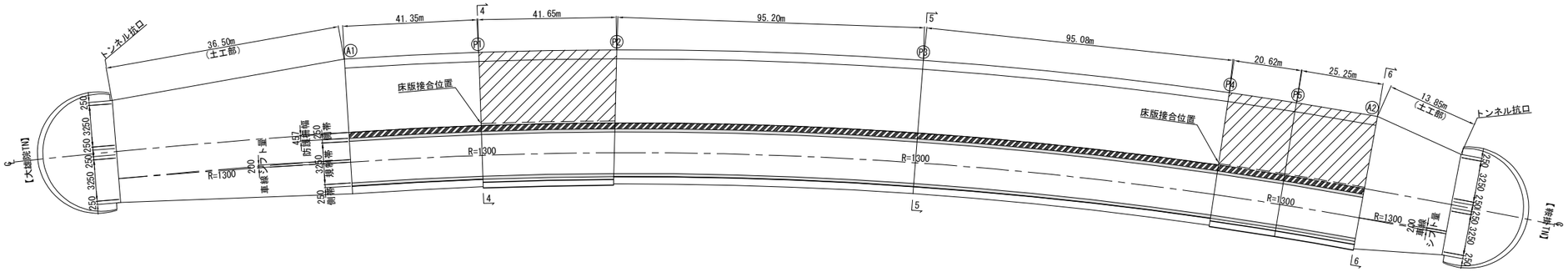

断 面 図 S=1:125

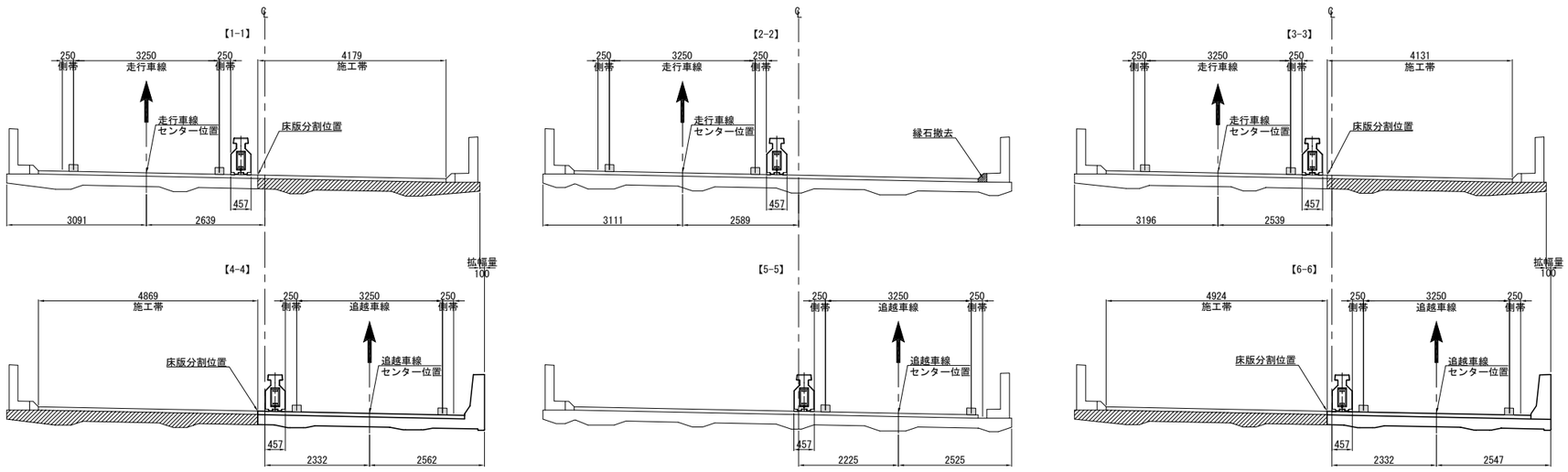

常磐自動車道 宮田川橋床版取替工事			
図面の種類	宮田川橋(下り線) 車線シフト平面図(参考図)(その1)		
縮　尺	図 示	図面番号	155 / 165
設計会社名	株式会社ネクスコ東日本エンジニアリング		
施工会社名			
事務所名	東日本高速道路株式会社 関東支社 水 戸 管 理 事 務 所		

宮田川橋(下り線) 車線シフト平面図(参考図)(その2)

側 面 図 S=1:400

【STEP3】

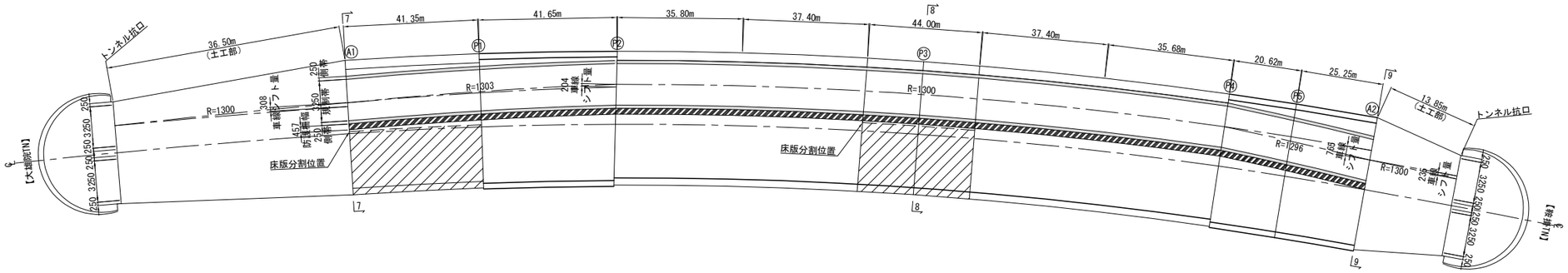

【STEP4】

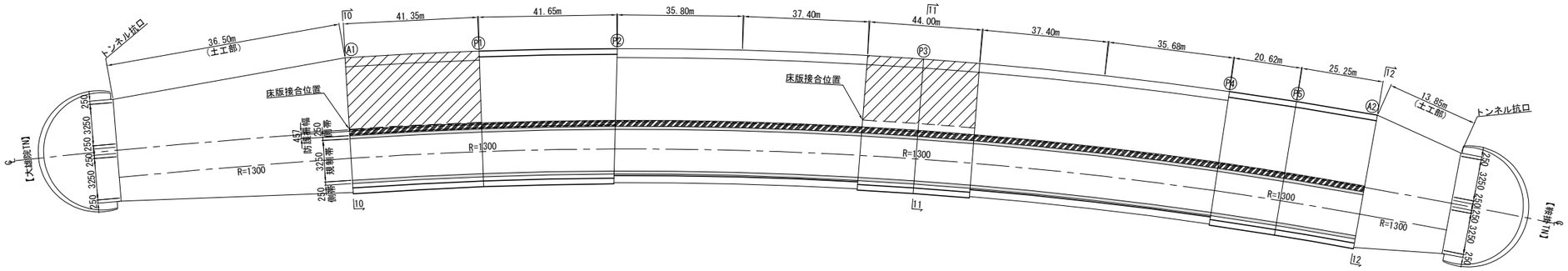

断 面 図 S=1:125

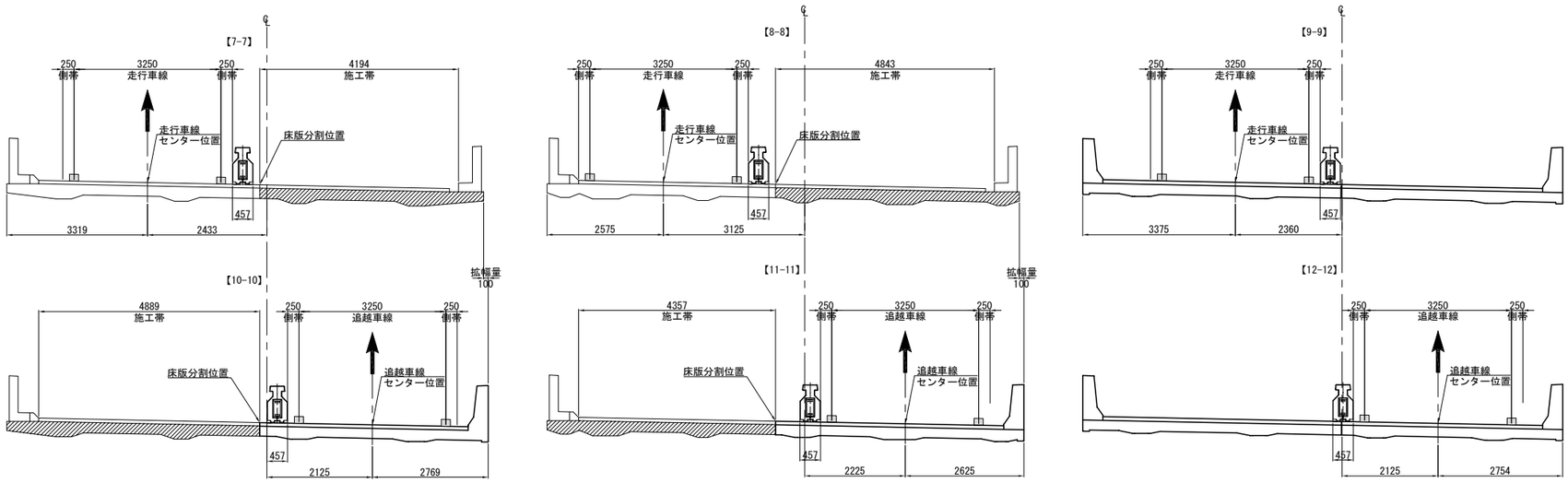

常磐自動車道 宮田川橋床版取替工事			
図面の種類	宮田川橋(下り線) 車線シフト平面図(参考図)(その2)		
縮　尺	図 示	図面番号	156 / 165
設計会社名	株式会社ネクスコ東日本エンジニアリング		
施工会社名			
事務所名	東日本高速道路株式会社 関東支社 水 戸 管 理 事 務 所		

宮田川橋(下り線) 車線シフト平面図(参考図)(その3)

側 面 図 S=1:400

【STEP5】

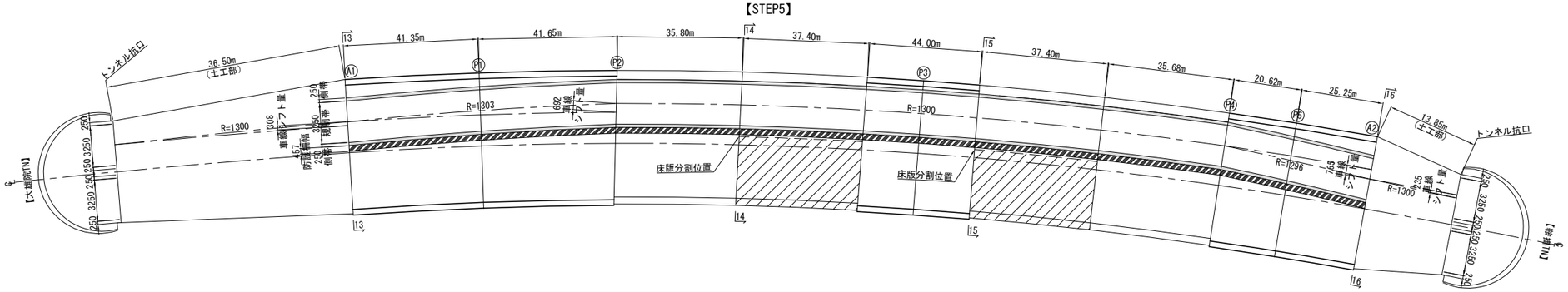

【STEP6】

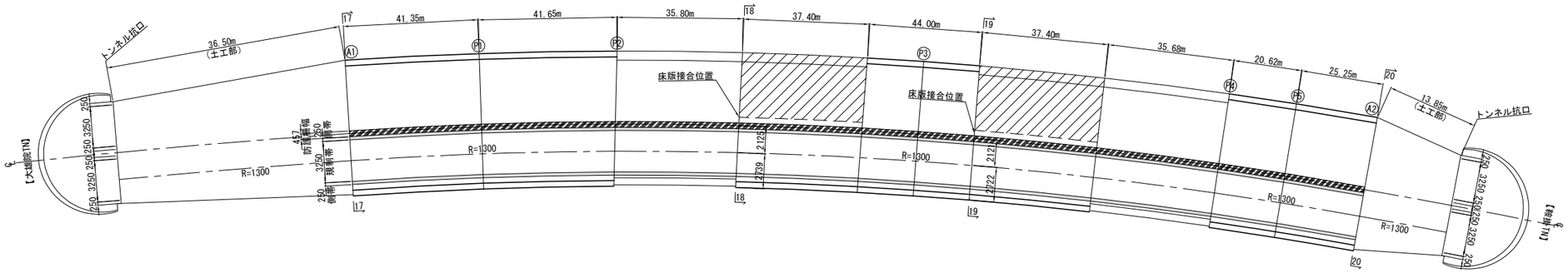

断 面 図 S=1:125

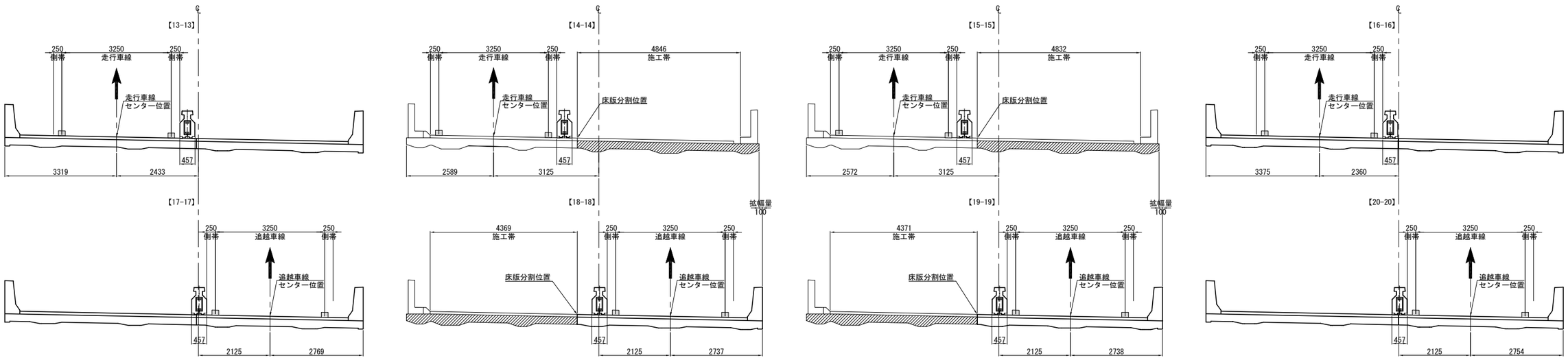

常盤自動車道 宮田川橋床版取替工事			
図面の種類	宮田川橋(下り線) 車線シフト平面図(参考図)(その3)		
縮　尺	図 示	図面番号	157 / 165
設計会社名	株式会社ネクスコ東日本エンジニアリング		
施工会社名			
事務所名	東日本高速道路株式会社 関東支社 水 戸 管 理 事 務 所		

宮田川橋(下り線) 車線シフト平面図(参考図)(その4)

側 面 図 S=1:400

【STEP5】

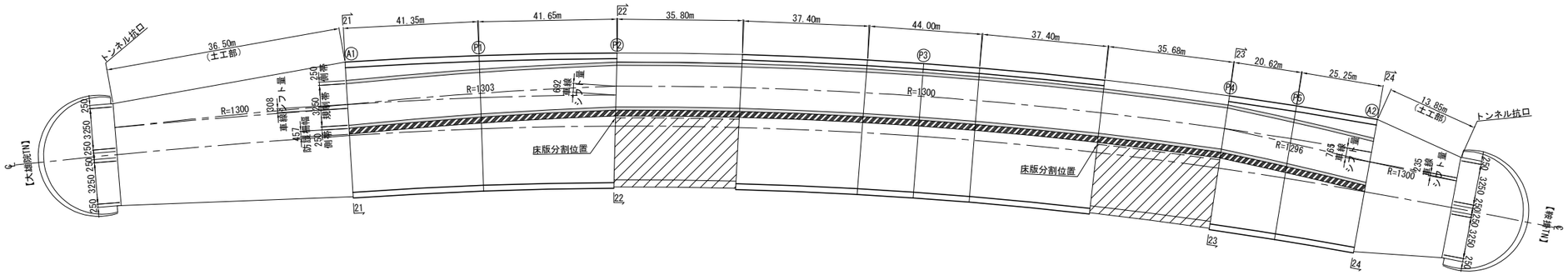

【STEP6】

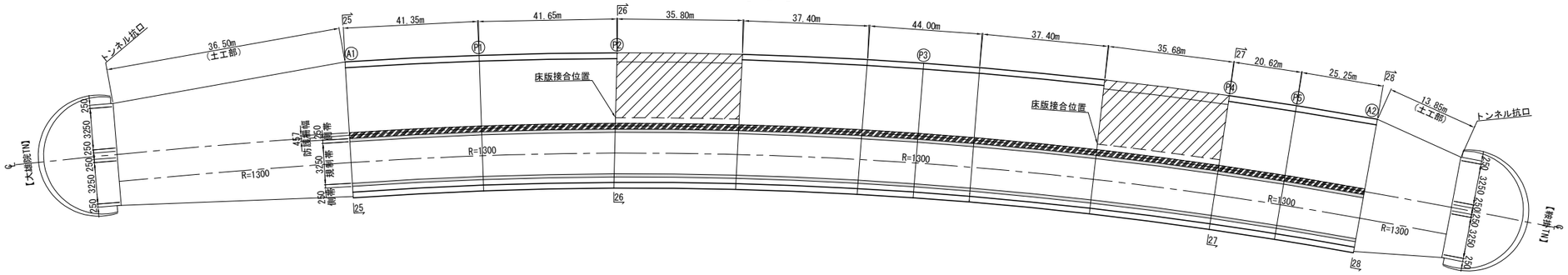

断 面 図 S=1:125

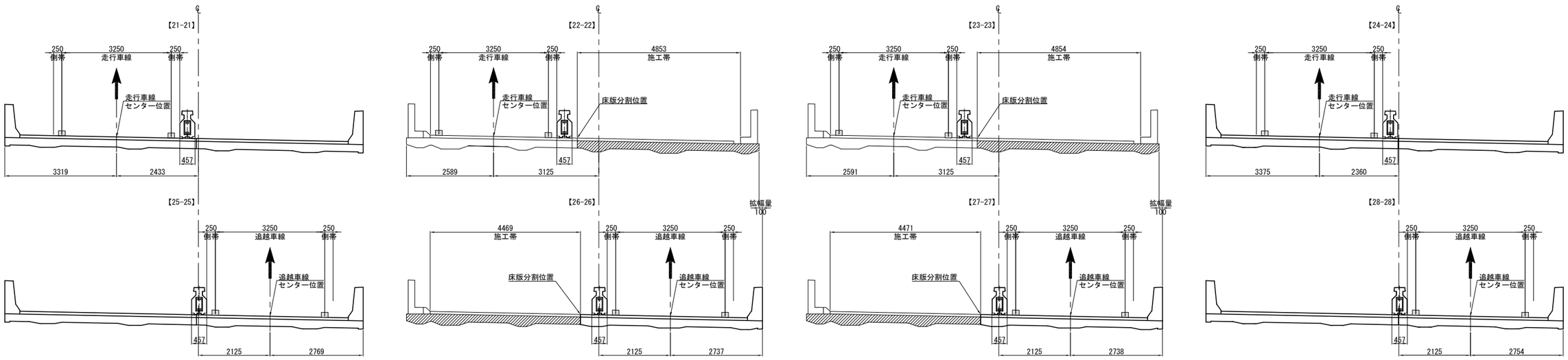

常磐自動車道 宮田川橋床版取替工事			
図面の種類	宮田川橋(下り線) 車線シフト平面図(参考図)(その4)		
縮　尺	図 示	図面番号	158 / 165
設計会社名	株式会社ネクスコ東日本エンジニアリング		
施工会社名			
事務所名	東日本高速道路株式会社 関東支社 水 戸 管 理 事 務 所		

宮田川橋（下り線） 通信ケーブル（参考図）（その１）

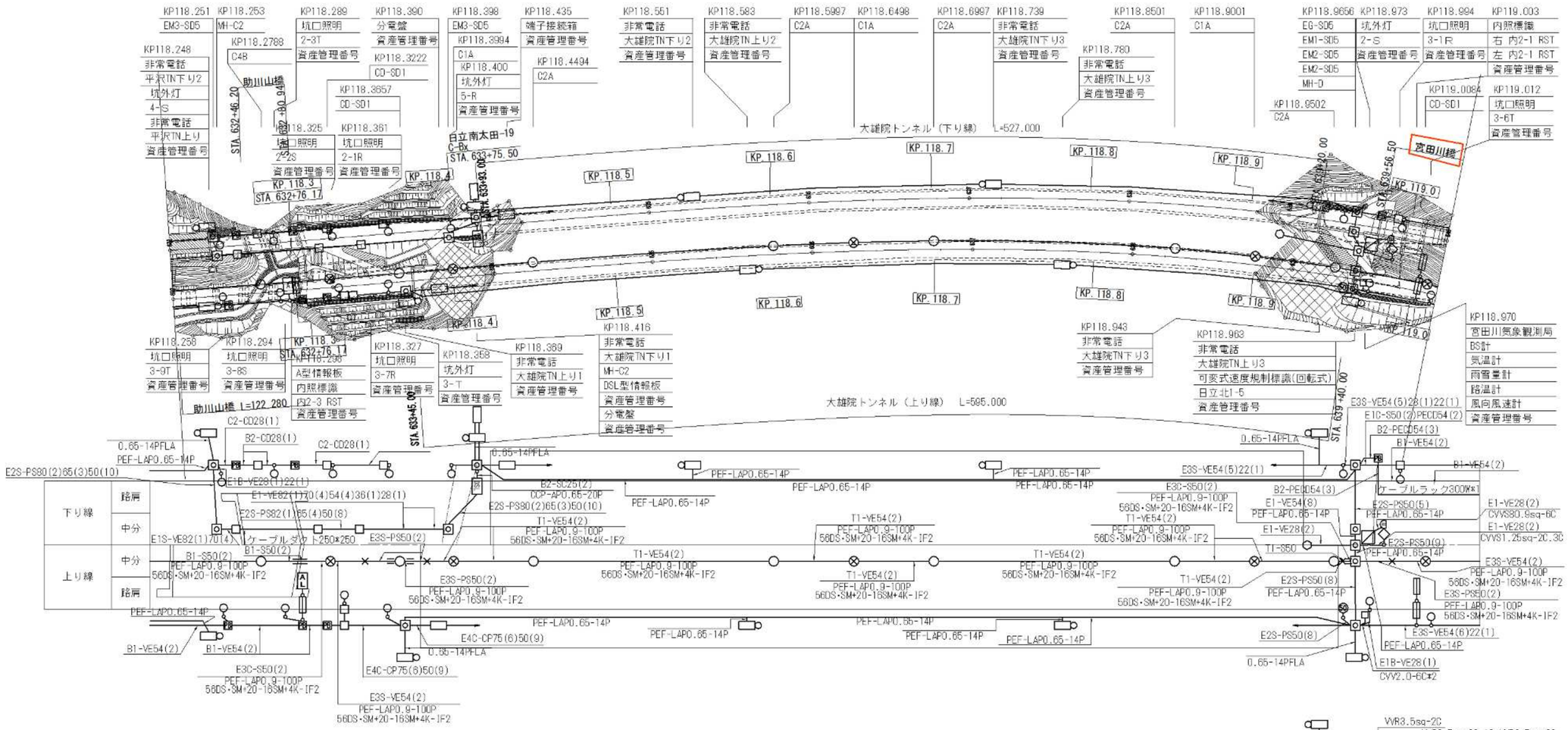

常磐自動車道 宮田川橋床版取替工事			
図面の種類	宮田川橋（下り線） 通信ケーブル（参考図）（その１）		
縮　尺	－	図面番号	159 ／ 165
設計会社名			
施工会社名			
事務所名	東日本高速道路株式会社 関東支社 水 戸 管 理 事 務 所		

宮田川橋（下り線） 通信ケーブル（参考図）（その２）

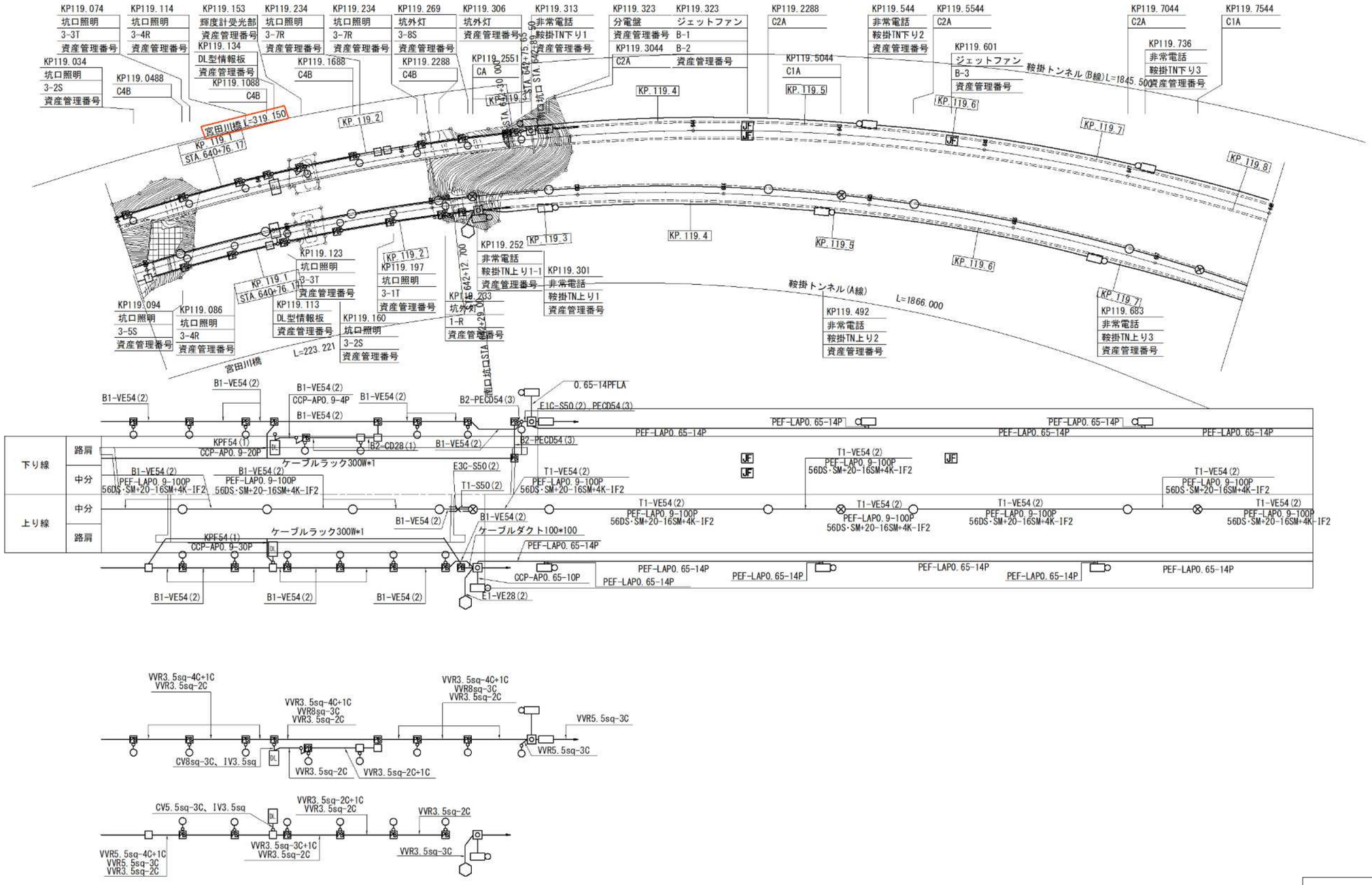

常磐自動車道 宮田川橋床版取替工事			
図面の種類	宮田川橋（下り線） 通信ケーブル（参考図）（その２）		
縮　尺	－	図面番号	160 ／ 165
設計会社名			
施工会社名			
事務所名	東日本高速道路株式会社 関東支社 水 戸 管 理 事 務 所		

宮田川橋（下り線） 通信ケーブル（参考図）（その３）

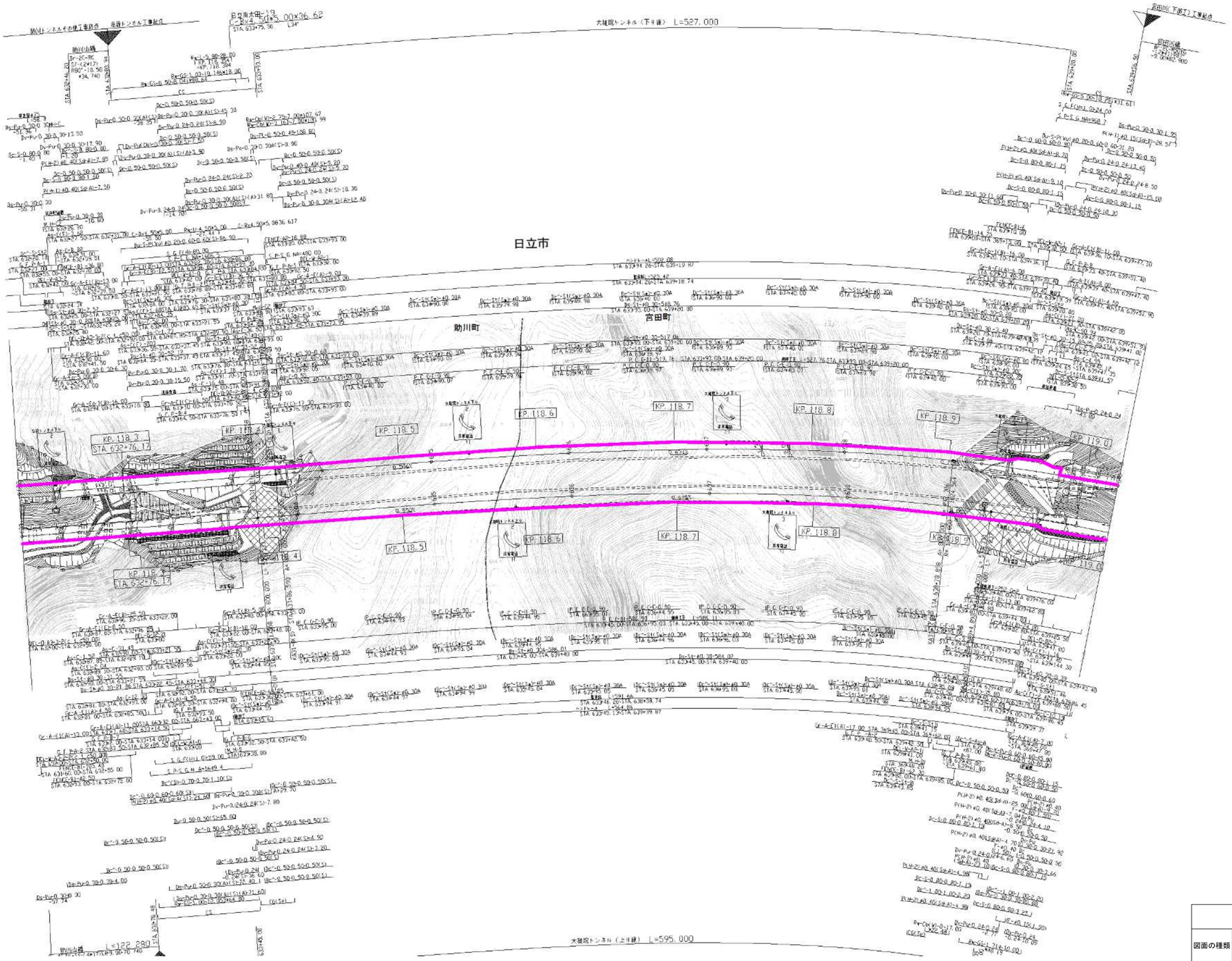

常磐自動車道 宮田川橋床版取替工事			
図面の種類	宮田川橋（下り線） 通信ケーブル（参考図）（その３）		
縮　尺	－	図面番号	161 ／ 165
設計会社名			
施工会社名			
事務所名	東日本高速道路株式会社 関東支社 水 戸 管 理 事 務 所		

宮田川橋（下り線） 通信ケーブル（参考図）（その４）

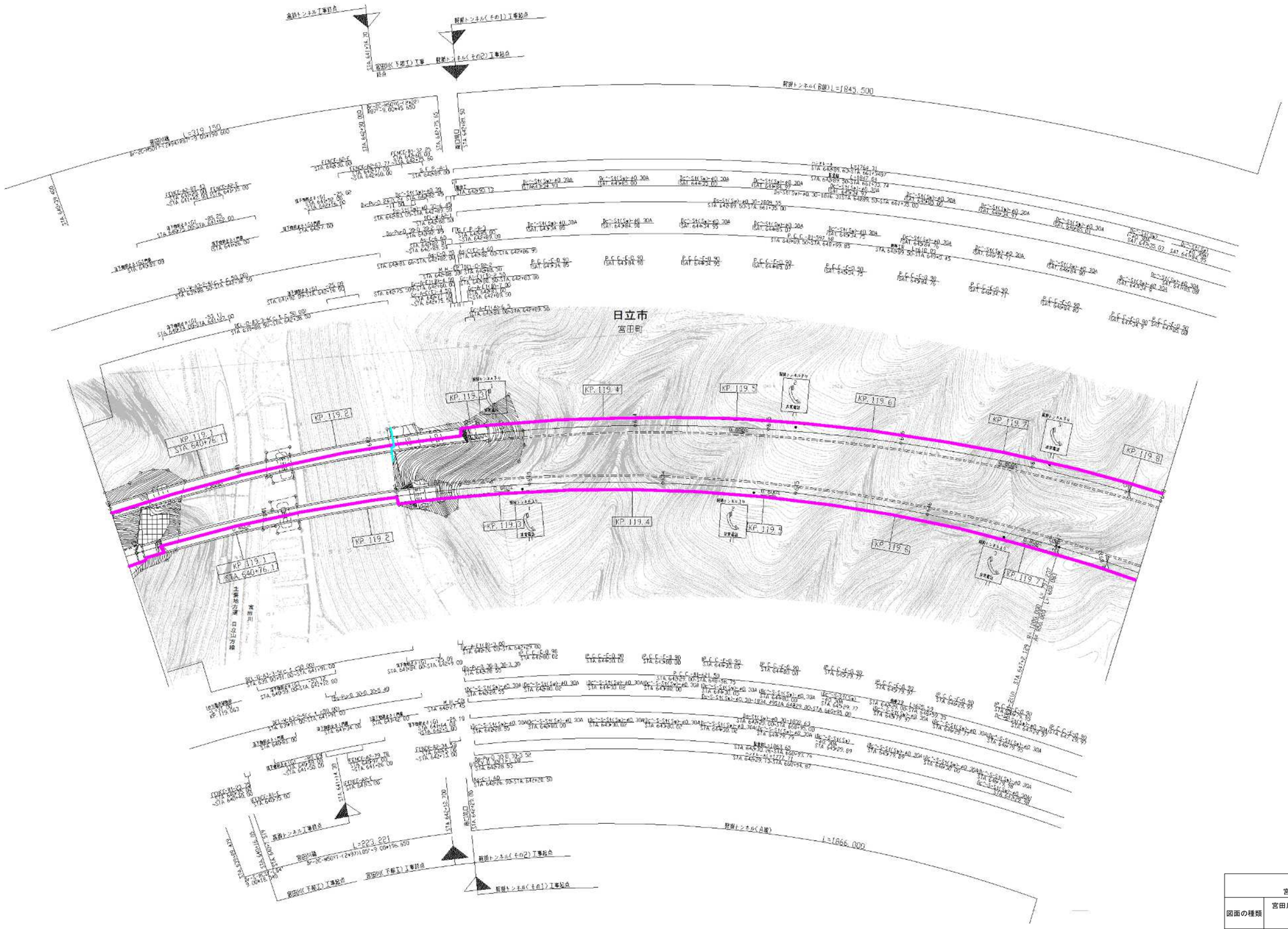

常磐自動車道 宮田川橋床版取替工事			
図面の種類	宮田川橋（下り線） 通信ケーブル（参考図）（その４）		
縮　尺	－	図面番号	162 ／ 165
設計会社名			
施工会社名			
事務所名	東日本高速道路株式会社 関東支社 水 戸 管 理 事 務 所		

宮田川橋（下り線） 通信ケーブル（参考図）（その５）

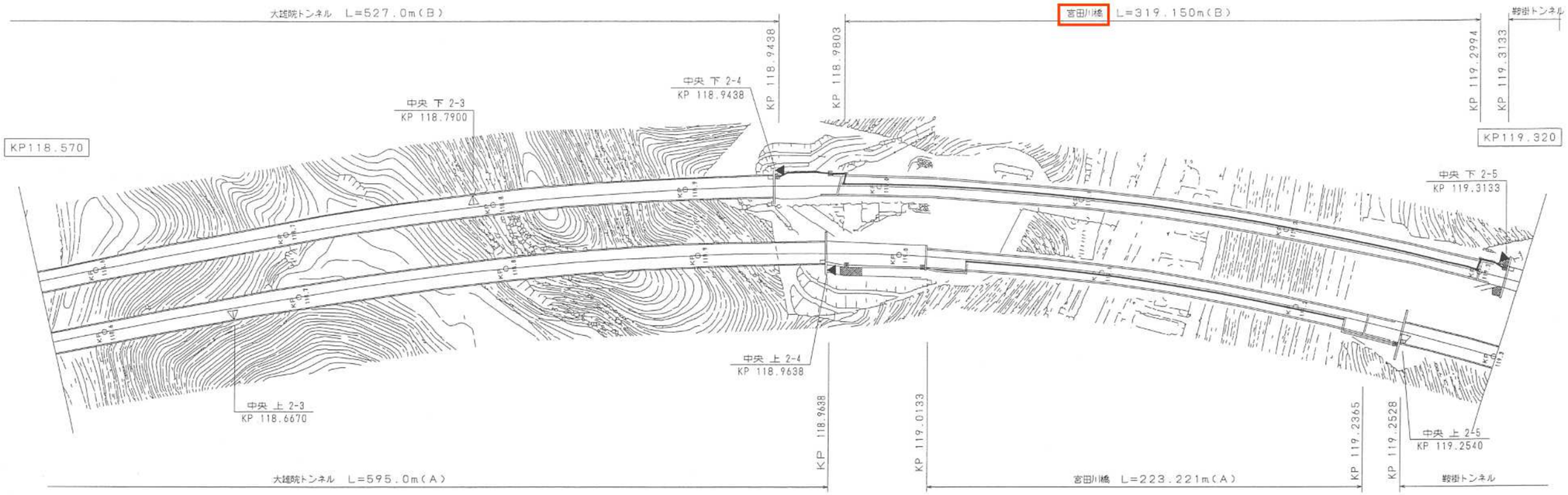

下り線	布設状況	ケーブルラック			CD管・ラック +レースウェイ ※1	ケーブルラック
	光ケーブル種別	4-40-4-4SM+OK-TNIF2			4-24-4-4SM+OK-TNIF1 ※1	
	ケーブル実長(m)	371.0	157.0		411.0 ※1	149.0
	電源ケーブル種別	VVR-FR 14 mm² -4C	VVR-FR 14 mm² -2C		――	
	ケーブル実長(m)	369.0	92-JB2 155.0	92-JA1	――	92-JA1 147.0
	設置機器類	E/O ×1 光 4SM-MT-TN1-SC-SPC<1.0> □ ×1 電 VVR-FR 5.5 mm²—2C.IV5.5° △ ×1 通 TN-8D×2		E/O ×1 光 4SM-MT-TN1-SC-SPC<1.0> □ ×1 電 VVR-FR 5.5 mm²—2C.IV5.5° △ ×1 通 TN-10D×2		E/O ×1 光 4SM-MT-TN1-SC-SPC<1.0> □ ×1 電 VVR-FR 5.5 mm²—2C.IV5.5° △ ×1 通 TN-10D×2

上り線	布設状況	ケーブルラック			CD管・ラック・ダクト +レースウェイ ※1	ケーブルラック
	光ケーブル種別	4-40-4-4SM+OK-TNIF2			4-24-4-4SM+OK-TNIF1	
	ケーブル実長(m)	295.0	292.0		330.0	369.0
	電源ケーブル種別	VVR-FR 14 mm² -4C	VVR-FR 14 mm² -2C		――	VVR-FR 14 mm² -2C
	ケーブル実長(m)	293.0 92-JB2	290.0	92-JA1	――	92-JA1 367.0
	設置機器類	E/O ×1 光 4SM-MT-TN1-SC-SPC<1.0> □ ×1 電 VVR-FR 5.5 mm²—2C.IV5.5° △ ×1 通 TN-8D×2		E/O ×1 光 4SM-MT-TN1-SC-SPC<1.0> □ ×1 電 VVR-FR 5.5 mm²—2C.IV5.5° △ ×1 通 TN-10D×2		E/O ×1 光 4SM-MT-TN1-SC-SPC<1.0> □ ×1 電 VVR-FR 5.5 mm²—2C.IV5.5° △ ×1 通 TN-8D×2

常磐自動車道 宮田川橋床版取替工事			
図面の種類	宮田川橋（下り線） 通信ケーブル（参考図）（その５）		
縮　尺	－	図面番号	163 / 165
設計会社名			
施工会社名			
事務所名	東日本高速道路株式会社 関東支社 水 戸 管 理 事 務 所		

宮田川橋（下り線） 通信ケーブル（参考図）（その６）

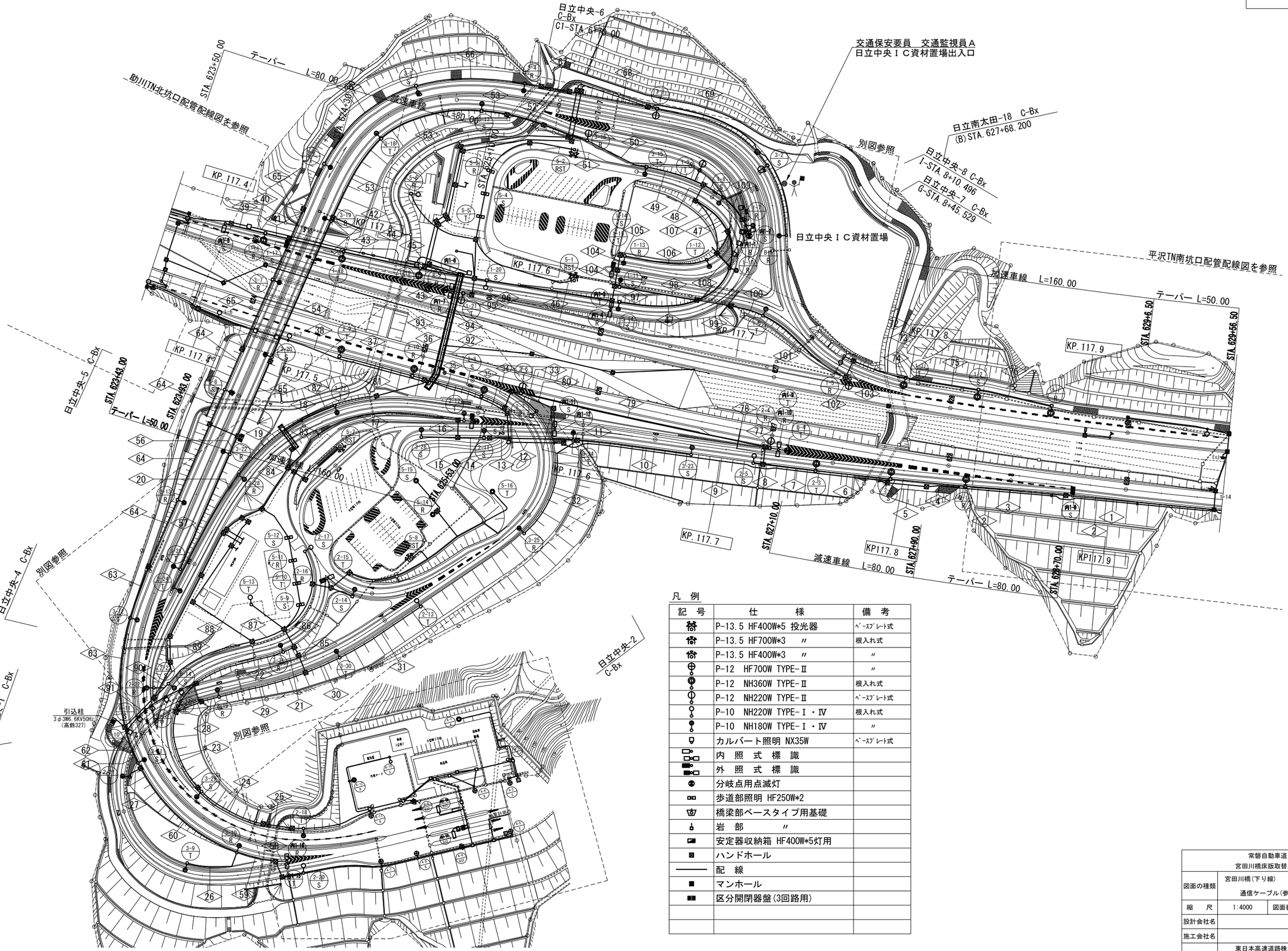

凡　例

記　号	仕　　様	備　考
	P-13.5 HF400W*5 投光器	ﾍﾞｰｽﾌﾟﾚｰﾄ式
	P-13.5 HF700W*3　〃	根入れ式
	P-13.5 HF400W*3　〃	〃
	P-12　HF700W TYPE-Ⅱ	〃
	P-12　NH360W TYPE-Ⅱ	根入れ式
	P-12　NH220W TYPE-Ⅱ	ﾍﾞｰｽﾌﾟﾚｰﾄ式
	P-10　NH220W TYPE-Ⅰ・Ⅳ	根入れ式
	P-10　NH180W TYPE-Ⅰ・Ⅳ	〃
	カルバート照明 NX35W	ﾍﾞｰｽﾌﾟﾚｰﾄ式
	内　照　式　標　識	
	外　照　式　標　識	
	分岐点用点滅灯	
	歩道部照明 HF250W*2	
	橋梁部ベースタイプ用基礎	
	岩　部　　〃	
	安定器収納箱 HF400W*5灯用	
	ハンドホール	
――――	配　線	
	マンホール	
	区分開閉器盤(3回路用)	

常磐自動車道 宮田川橋床版取替工事			
図面の種類	宮田川橋(下り線) 通信ケーブル(参考図)(その６)		
縮　尺	1:4000	図面番号	164 / 165
設計会社名			
施工会社名			
事務所名	東日本高速道路株式会社 関東支社 水 戸 管 理 事 務 所		

宮田川橋(下り線) 通信ケーブル(参考図)(その７)

記号	配管種別		回路名	配線仕様	負荷名称	備　考
1		直埋	内2	SC-VVR22sq-3C	内照2	
		直埋	A	SC-VVR8sq-3C	A型情報板	
2		直埋	1	SC-VVR3.5sq-4C+1C, A3.5sq		
		直埋	2	SC-VVR3.5sq-4C+1C		
		直埋	3	SC-VVR8sq-4C+1C		
3		直埋	内1	SC-VVR5.5sq-2C	内照1	
		直埋	内2	SC-VVR22sq-3C	内照2	
		直埋	A	SC-VVR8sq-3C	A型情報板	
4		直埋	2	SC-VVR3.5sq-2C+1		
		直埋	内1	SC-VVR5.5sq-2C	内照1	
		直埋	内2	SC-VVR22sq-3C	内照2	
		直埋	A	SC-VVR8sq-3C	A型情報板	
5	E1C-FP50(1)	FP50	1	VVR3.5sq-4C+1C		
			2	VVR3.5sq-4C+1C		
			3	VVR8sq-4C+1C		
6		直埋	2	SC-VVR3.5sq-3C+1		
		直埋	内1	SC-VVR5.5sq-2C	内照1	
		直埋	内2	SC-VVR22sq-3C	内照2	
		直埋	A	SC-VVR8sq-3C	A型情報板	
7		直埋	2	SC-VVR3.5sq-4C+1		
		直埋	内1	SC-VVR5.5sq-2C	内照1	
		直埋	内2	SC-VVR22sq-3C	内照2	
		直埋	A	SC-VVR8sq-3C	A型情報板	
8		直埋	2	SC-VVR3.5sq-2C+1C, A3.5sq		
9		直埋	1	SC-VVR3.5sq-4C+1C		
		直埋	2	SC-VVR3.5sq-4C+1C		
		直埋	3	SC-VVR8sq-4C+1C		
10		直埋	3	SC-VVR3.5sq-2C+1		
11		直埋	3	SC-VVR3.5sq-3C+1		
12	B2-CD54(1)	CD54	1	SC-VVR3.5sq-4C+1C		
	ﾎﾞｯｸｽｶﾙﾊﾞｰﾄ		2	SC-VVR3.5sq-4C+1C		
			3	SC-VVR8sq-4C+1C		
13	E1-FP30(1)	FP30	3	VVR3.5sq-4C+1, IV3.5sq		
14		直埋	2	SC-VVR3.5sq-2C+1		
		直埋	3	SC-VVR3.5sq-4C+1		
15		直埋	3	SC-VVR3.5sq-2C+1		
16	E2S-PS50(2)	PS50	2	VVR3.5sq-2C+1C, IV3.5sq		
			3	VVR3.5sq-4C+1C		
		PS50	予	----- C -----		
17		直埋	2	SC-VVR3.5sq-4C+1C		
		〃	3	SC-VVR3.5sq-4C+1C		
		〃	B	SC-VVR3.5sq-2C		
18		直埋	3	SC-VVR3.5sq-2C+1		
19		直埋	2	SC-VVR3.5sq-2C+1, A3.5sq		
		〃	3	SC-VVR3.5sq-2C+1		
20		直埋	3	SC-VVR3.5sq-2C+1, A3.5sq		
21		直埋	3	SC-VVR3.5sq-3C+1, A3.5sq		
		〃	4	SC-VVR8sq-4C		
		〃	C	SC-VVR3.5sq-3C		
		〃	B	SC-VVR3.5sq-3C		
	E1-FP100(2)50(4)	FP50	建			
		FP100	建			
		FP50	可			
		FP50	NTT			
		FP50	交			

記号	配管種別		回路名	配線仕様	負荷名称	備　考
22		直埋	3	SC-VVR3.5sq-3C+1, A3.5sq		
		〃	4	SC-VVR8sq-4C		
		〃	C	SC-VVR3.5sq-3C		
		〃	B	SC-VVR3.5sq-3C		
23		直埋	3	SC-VVR3.5sq-2C+1, A3.5sq		
		〃	4	SC-VVR8sq-4C		
		〃	C	SC-VVR3.5sq-3C		
		〃	2	SC-VVR3.5sq-2C+1		
	E1-FP100(2)50(6)	FP50	建			
		FP100	建			
		FP50	可			
		〃	NTT			
		〃	交			
21		直埋	2	SC-VVR3.5sq-2C+1		
		〃	4	SC-VVR8sq-4C		
		〃	C	SC-VVR3.5sq-3C		
		〃	B	SC-VVR3.5sq-3C		
	E1-FP100(2)50(4)	FP50	建			
		FP100	建			
		FP50	可			
		FP50	NTT			
		FP50	交			
26		直埋	3	SC-VVR3.5sq-2C+1, A3.5sq		
27		直埋	3	SC-VVR3.5sq-2C+1, A3.5sq		
28		直埋	2	SC-VVR3.5sq-2C+1, A3.5sq		
29		直埋	2	SC-VVR3.5sq-3C+1, A3.5sq		
30		直埋	2	SC-VVR3.5sq-2C+1, A3.5sq		
		直埋	3	SC-VVR3.5sq-2C+1, A3.5sq		
31		直埋	2	SC-VVR3.5sq-2C+1, A3.5sq		
32		直埋	3	SC-VVR3.5sq-2C+1, A3.5sq		
33		直埋	2	SC-VVR3.5sq-2C+1, A3.5sq		
34	E2S-PS50(4)	PS50	2	VVR3.5sq-4C+1, IV3.5sq		
			A	VVR8sq-3C		
			内1	VVR5.5sq-2C		
		PS50	B	VVR3.5sq-2C		
			内2	VVR22sq-3C		
		PS50	予			
		PS50	予			
35		直埋	2	SC-VVR3.5sq-4C+1		
		〃	B	SC-VVR3.5sq-2C		
		〃	内1	SC-VVR5.5sq-2C		
		〃	内2	SC-VVR22sq-3C		
		〃	A	SC-VVR8sq-3C		
36		直埋	2	SC-VVR3.5sq-3C+1, A3.5sq		
37		直埋	2	SC-VVR3.5sq-2C+1, A3.5sq		
38		直埋	1	SC-VVR3.5sq-4C+1C, A3.5sq		
39		FP30	内1	VVR3.5sq-2C, IV3.5sq		
40		直埋	1	SC-VVR3.5sq-4C+4C, A3.5sq		
41		FP30	1	VVR3.5sq-2C+1, IV3.5sq		
			内1	VVR3.5sq-2C		
42		FP30	1	VVR3.5sq-3C+1, IV3.5sq		
		直埋	内1	SC-VVR3.5sq-2C, A3.5sq		

記号	配管種別		回路名	配線仕様	負荷名称	備　考
43		直埋	1	SC-VVR3.5sq-4C+1		
		〃	内1	SC-VVR3.5sq-2C		
44	B2-CD54(1)	CD54	1	SC-VVR3.5sq-4C+4C, A3.5sq		
45	B2-CD28(1)	CD28	1	VVR3.5sq-4C+1C		
46		直埋	1	SC-VVR3.5sq-4C+1		
		〃	B	SC-VVR3.5sq-3C		
		〃	内1	SC-VVR3.5sq-3C		
47		直埋	3	SC-VVR3.5sq-2C+1, A3.5sq		
48	E2S-PS50(3)	PS50	3	VVR3.5sq-2C+1, IV3.5sq		
			B	VVR3.5sq-2C+1		
		PS50	予	----- C -----		
		PS50	1	VVR3.5sq-2C+1		
			内1	VVR3.5sq-2C+1		
49		直埋	3	SC-VVR3.5sq-2C+1		
50		直埋	3	SC-VVR3.5sq-3C+1		
51		直埋	3	SC-VVR3.5sq-4C+1, A3.5sq		
52	B2-CD28(1)	CD28	3	VVR3.5sq-4C+1, IV3.5sq		
53		直埋	3	SC-VVR3.5sq-4C+1, A3.5sq		
54			3	VVR3.5sq-4C+1, IV3.5sq		
55		直埋	3	SC-VVR3.5sq-4C+1, A3.5sq		
56		直埋	3	SC-VVR3.5sq-3C+1, A3.5sq		
57		直埋	3	SC-VVR3.5sq-2C+1, A3.5sq		
58		直埋	内1	SC-VVR3.5sq-3C+1		
59		直埋	2	SC-VVR3.5sq-2C+1, A3.5sq		
		〃	3	SC-VVR3.5sq-2C+1		
		〃	内1	SC-VVR3.5sq-3C+1		
60		直埋	2	SC-VVR3.5sq-2C+1, A3.5sq		
		〃	3	SC-VVR3.5sq-3C+1, A3.5sq		
		〃	内1	SC-VVR3.5sq-3C+1		
61	B2-CD28(2)	CD28	3	VVR3.5sq-4C+1, IV3.5sq		
		〃	内1	VVR3.5sq-3C+1		
	E1-CD28(1)	CD28	2	VVR3.5sq-2C+1, IV3.5sq		
62	E1-FP30(2)	FP30	3	VVR3.5sq-4C+1, IV3.5sq		
		〃	内1	VVR3.5sq-3C+1		
	E1-FP30(1)	FP30	2	VVR3.5sq-2C+1, IV3.5sq		
63	E1-FP50(2)	FP50	3	VVR3.5sq-4C+1, IV3.5sq		
64		直埋	3	SC-VVR3.5sq-4C+1, A3.5sq		
65			3	VVR3.5sq-4C+1, IV3.5sq		
66		直埋	3	SC-VVR3.5sq-4C+1, A3.5sq		
67	B2-CD28(1)	CD28	3	VVR3.5sq-4C+1, IV3.5sq		
68		直埋	3	SC-VVR3.5sq-4C+1, A3.5sq		
69		直埋	3	SC-VVR3.5sq-3C+1, A3.5sq		
70		直埋	3	SC-VVR3.5sq-2C+1, A3.5sq		
71		直埋	1	SC-VVR3.5sq-2C+1, A3.5sq		
72		直埋	1	SC-VVR3.5sq-4C+1, A3.5sq		
73		PE54	1	VVR3.5sq-4C+1		
74		直埋	1	SC-VVR3.5sq-4C+1, A3.5sq		
75		直埋	1	SC-VVR3.5sq-3C+1, A3.5sq		
76		直埋	1	SC-VVR3.5sq-2C+1, A3.5sq		

常磐自動車道 宮田川橋床版取替工事			
図面の種類	宮田川橋(下り線) 通信ケーブル(参考図)(その７)		
縮　尺	―	図面番号	165 / 165
設計会社名			
施工会社名			
事務所名	東日本高速道路株式会社 関東支社 水 戸 管 理 事 務 所		